# DATENBLATT - M22-WRLK-Y

**Leuchtwahltaste, RMQ-Titan, mit Knebelgriff, rastend, 2 Stellungen, gelb, Frontring Titan**

| | |
|---|---|
| **Typ** | **M22-WRLK-Y** |
| **Katalog Nr.** | **216829** |
| **Alternate Catalog No.** | **M22-WRLK-YQ** |

## Lieferprogramm

| | | | |
|---|---|---|---|
| Sortiment | | | RMQ-Titan |
| Grundfunktion | | | Leuchtwahltasten |
| Einbaudurchmesser | ∅ | mm | 22.5 |
| Einzelgerät/Komplettgerät | | | Einzelgerät |
| Bauform | | | mit Knebelgriff |
| | | | rastend |
| **Funktion:** | | | |
| | | | 60° |
| | | | 2 Stellungen |
| **Farbe** | | | |
| Knebelgriff | | | gelb |
| | | | |
| Schutzart | | | IP66 |
| Frontring | | | Frontring Titan |
| Anbindung an SmartWire-DT | | | ja<br>mit RMQ-SWD-Anschaltungen |
| Hinweise | | | Rast-/Tastfunktion mit Codierteilen M22-XC-Y veränderbar |

## Technische Daten

### Allgemeines

| | | | |
|---|---|---|---|
| Normen und Bestimmungen | | | IEC/EN 60947<br>VDE 0660 |
| Lebensdauer, mechanisch | | x $10^6$ | > 0.1 Schaltspiele |
| Betätigungsfrequenz | Schaltspiele/h | | ≦ 2000 |
| Betätigungsdrehmoment | | Nm | ≦ 0.3 |
| Klimafestigkeit | | | Feuchte Wärme, konstant, nach IEC 60068-2-78<br>Feuchte Wärme, zyklisch, nach IEC 60068-2-30 |
| Schutzart | | | IP66 |
| Umgebungstemperatur | | | |
| offen | | °C | -25 - +70 |
| Einbaulage | | | Nach Bedarf |
| Schockfestigkeit | | g | 30<br>Schockdauer 11 ms<br>Halbsinus<br>gemäß IEC 60068-2-27 |
| Schiffszulassungen | | | DNV<br>GL<br>LR |

## Daten für Bauartnachweis nach IEC/EN 61439

| | | | |
|---|---|---|---|
| Technische Daten für Bauartnachweis | | | |
| Bemessungsstrom zur Verlustleistungsangabe | $I_n$ | A | 0 |
| Verlustleistung pro Pol, stromabhängig | $P_{vid}$ | W | 0 |
| Verlustleistung des Betriebsmittels, stromabhängig | $P_{vid}$ | W | 0 |
| Verlustleistung statisch, stromunabhängig | $P_{vs}$ | W | 0 |
| Verlustleistungsabgabevermögen | $P_{ve}$ | W | 0 |
| Min. Betriebsumgebungstemperatur | | °C | -25 |
| Max. Betriebsumgebungstemperatur | | °C | 70 |
| Bauartnachweis IEC/EN 61439 | | | |
| 10.2 Festigkeit von Werkstoffen und Teilen | | | |
| 10.2.2 Korrosionsbeständigkeit | | | Anforderungen der Produktnorm sind erfüllt. |
| 10.2.3.1 Wärmebeständigkeit von Umhüllung | | | Anforderungen der Produktnorm sind erfüllt. |
| 10.2.3.2 Widerstandsfähigkeit Isolierstoffe gewöhnliche Wärme | | | Anforderungen der Produktnorm sind erfüllt. |
| 10.2.3.3 Widerstandsfähigkeit Isolierstoffe außergewöhnliche Wärme | | | Anforderungen der Produktnorm sind erfüllt. |
| 10.2.4 Beständigkeit gegen UV-Strahlung | | | Auf Anfrage |
| 10.2.5 Anheben | | | Nicht zutreffend, da die gesamte Schaltanlage bewertet werden muss. |
| 10.2.6 Schlagprüfung | | | Nicht zutreffend, da die gesamte Schaltanlage bewertet werden muss. |
| 10.2.7 Aufschriften | | | Anforderungen der Produktnorm sind erfüllt. |
| 10.3 Schutzart von Umhüllungen | | | Nicht zutreffend, da die gesamte Schaltanlage bewertet werden muss. |
| 10.4 Luft- und Kriechstrecken | | | Anforderungen der Produktnorm sind erfüllt. |
| 10.5 Schutz gegen elektrischen Schlag | | | Nicht zutreffend, da die gesamte Schaltanlage bewertet werden muss. |
| 10.6 Einbau von Betriebsmitteln | | | Nicht zutreffend, da die gesamte Schaltanlage bewertet werden muss. |
| 10.7 Innere Stromkreise und Verbindungen | | | Liegt in der Verantwortung des Schaltanlagenbauers. |
| 10.8 Anschlüsse für von außen eingeführte Leiter | | | Liegt in der Verantwortung des Schaltanlagenbauers. |
| 10.9 Isolationseigenschaften | | | |
| 10.9.2 Betriebsfrequente Spannungsfestigkeit | | | Liegt in der Verantwortung des Schaltanlagenbauers. |
| 10.9.3 Stoßspannungsfestigkeit | | | Liegt in der Verantwortung des Schaltanlagenbauers. |
| 10.9.4 Prüfung von Umhüllungen aus Isolierstoff | | | Liegt in der Verantwortung des Schaltanlagenbauers. |
| 10.10 Erwärmung | | | Nicht zutreffend. |
| 10.11 Kurzschlussfestigkeit | | | Liegt in der Verantwortung des Schaltanlagenbauers. Die Vorgaben der Schaltgeräte sind einzuhalten. |
| 10.12 Elektromagnetische Verträglichkeit | | | Liegt in der Verantwortung des Schaltanlagenbauers. Die Vorgaben der Schaltgeräte sind einzuhalten. |
| 10.13 Mechanische Funktion | | | Für das Gerät sind die Anforderungen erfüllt, sofern Angaben der Montageanweisung (IL) beachtet werden. |

## Technische Daten nach ETIM 7.0

| | | | |
|---|---|---|---|
| Niederspannungsschaltgeräte (EG000017) / Frontelement für Wahlschalter (EC000222) | | | |
| Elektro-, Automatisierungs- und Prozessleittechnik / Niederspannungs-Schalttechnik / Befehls- und Meldegerät / Frontelement für Wahlschalter (ecl@ss10.0.1-27-37-12-13 [AKF031014]) | | | |
| Anzahl der Schaltstellungen | | | 2 |
| Ausführung des Betätigungselements | | | Knebel |
| Geeignet für Beleuchtung | | | ja |
| Farbe des Betätigungselements | | | schwarz |
| Farbe der Leuchtmelderkalotte | | | gelb |
| Bauform der Linse | | | rund |
| Lochdurchmesser | | mm | 22.5 |

| | | |
|---|---|---|
| Breite der Öffnung | mm | 0 |
| Höhe der Öffnung | mm | 0 |
| Schaltfunktion verrastend | | ja |
| Tastend | | nein |
| Mit Frontring | | ja |
| Werkstoff des Frontrings | | Kunststoff |
| Farbe Frontring | | sonstige |
| Schutzart (IP), frontseitig | | IP66 |
| Schutzart (NEMA) | | 4X |

## Approbationen

| | | |
|---|---|---|
| Product Standards | | IEC/EN 60947-5; UL 508; CSA-C22.2 No. 14-05; CSA-C22.2 No. 94-91; CE marking |
| UL File No. | | E29184 |
| UL Category Control No. | | NKCR |
| CSA File No. | | 012528 |
| CSA Class No. | | 3211-03 |
| North America Certification | | UL listed, CSA certified |
| Degree of Protection | | UL/CSA Type 3R, 4X, 12, 13 |

## Abmessungen

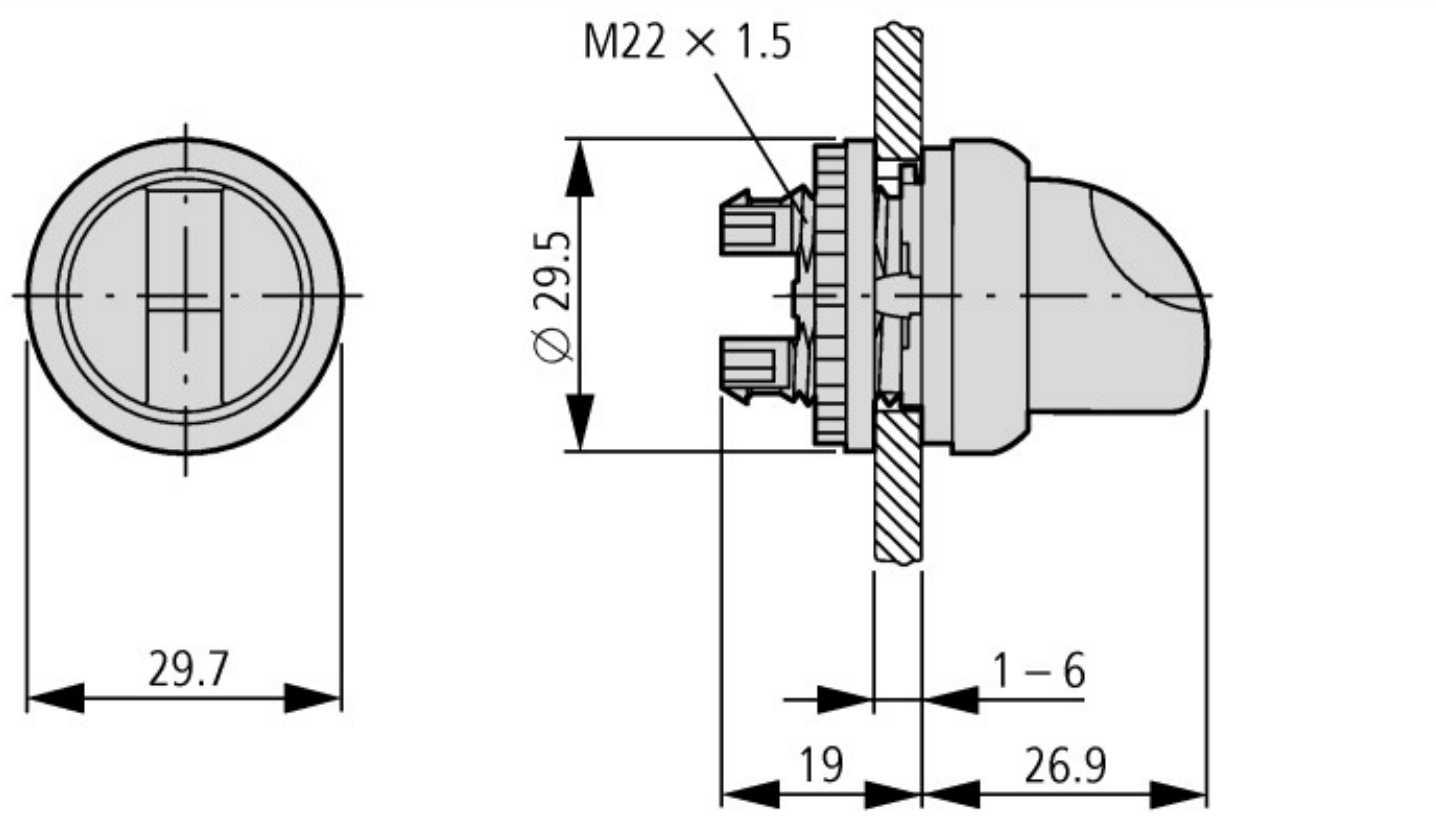

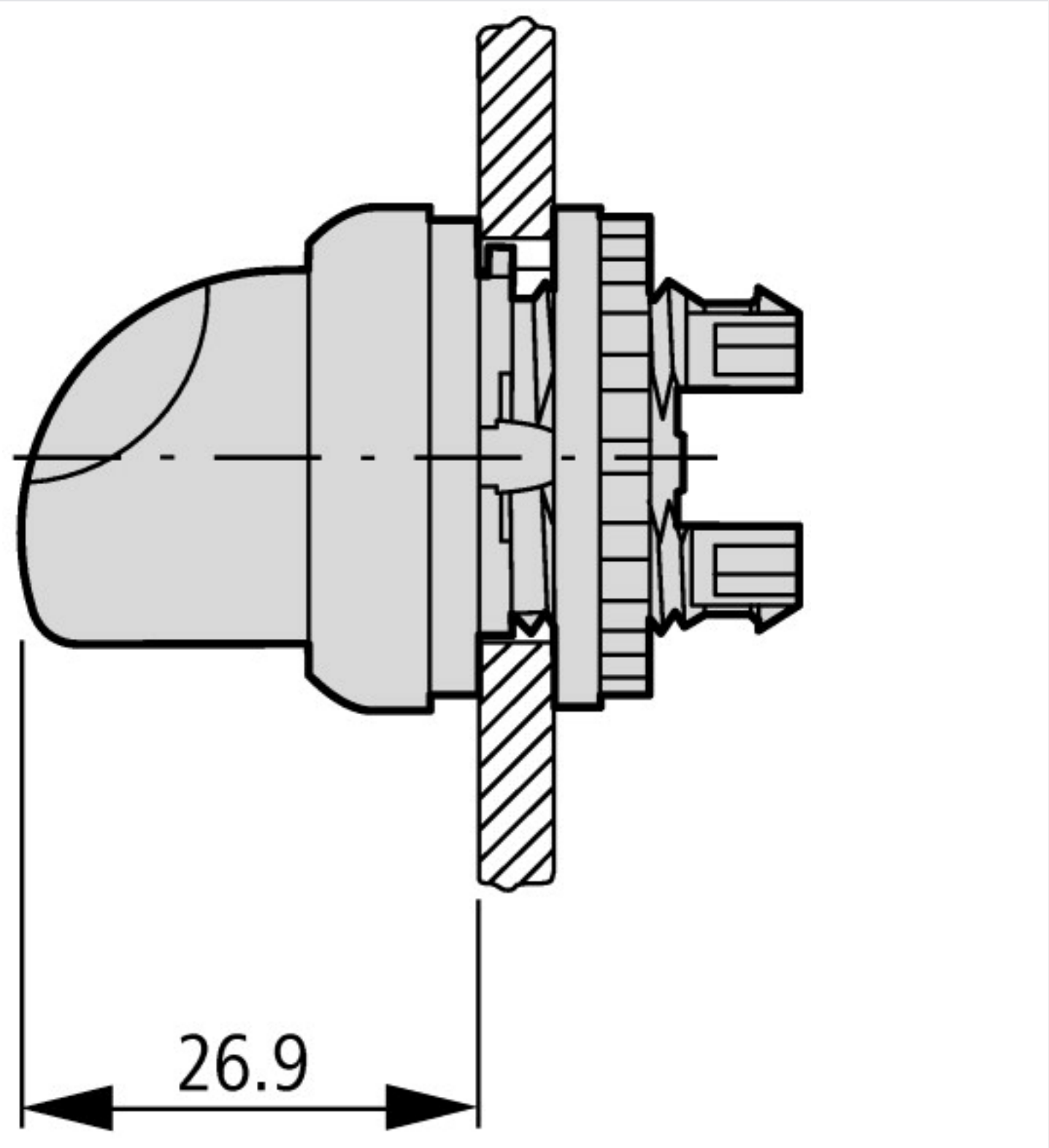



© 06/2021 by Eaton Industries GmbH