TPA 126/8KF-ELS

Rad mit thermoplastischem Gummi-Laufbelag, mit Polypropylen-Radkörper, mit Fadenschutz aus Kunststoff, groß, elektrisch leitfähig, spurlos

EAN 4047526612191
ID 612192
Zolltarifnummer 87169090

Made in Germany



Laufbelag:
- hochwertiges thermoplastisches Gummi-Elastomer (TPE), Härte 85 Shore A
- geringer Roll- und Schwenkwiderstand
- Farbe grau, spurlos
- stoffschlüssige, unlösbare Verbindung mit dem Radkörper

Radkörper:
- hochwertiges Polypropylen, bruchfest
- Farbe schwarz

Sonstige Eigenschaften:
- mit Fadenschutz aus Kunststoff, groß
- sehr hohe chemische Beständigkeit gegen viele aggressive Medien
- Temperaturbeständigkeit: -20 °C bis +60 °C, verringerte Tragfähigkeit bei über +30 °C
- Laufbelag ölhaltig, bei empfindlichen Böden Kontaktverfärbungen möglich.

  Alternativen: Serie VPA, PATH
- elektrische Ableitfähigkeit (Ohmscher Widerstand) ≤ 10^4 Ω

Belagshärte
■■■□□ 85 Shore A

Rollwiderstand
■■■■□ sehr gut

Verschleißresistenz
■■□□□ befriedigend

Bodenschonung/Fahrgeräusch
■■■□□ gut

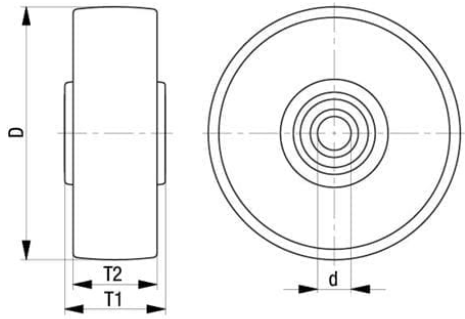

Technische Daten:

Rad-Ø (D)		125 mm
Radbreite		32 mm
Tragfähigkeit bei 3 km/h		80 kg
Tragfähigkeit bei 4 km/h		80 kg
Tragfähigkeit (statisch)		200 kg
Lagerart		Kugellager (C)
Achsloch-Ø (d)		8 mm
Nabenlänge (T1)		36 mm
Temperaturbeständigkeit min		-20 °C
Temperaturbeständigkeit max		60 °C
Belagshärte		85 Shore A
Stückgewicht		0,3 kg
Spurlos		✓
Kontaktverfärbungsfrei		✗
Antistatisch		✗
ESD		✗
Elektrisch ableitend		✓
Korrosionsbeständig		✗
Hitzebeständig		✗
Laufbelag hydrolysebeständig		✗
Autoklaventauglich		✗