DATENBLATT - U-CI44X

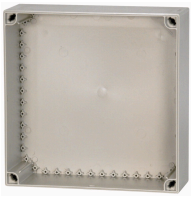

Unterkasten, glatte Seiten, HxBxT=375x375x120mm

Typ	**U-CI44X**
Katalog Nr.	**067401**

Lieferprogramm

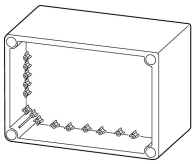

Sortiment			xEnergy Safety Ci
Grundfunktion			Leergehäuse
Produktfunktion			Gehäuse-Unterteile
Zubehör			Einzelgehäuse-Unterteile
Einzelgerät/Komplettgerät			Baukastensystem
Normen und Bestimmungen			EN 62208 EN 61439-2
Beschreibung			Seitenwände glatt ohne Vorprägungen
Ausführung Unterteil			glatt
Abmessungen			
Breite		mm	375
Höhe		mm	375
Leitungseinführung			oben und unten Nach Bedarf bohren seitlich Nach Bedarf bohren

Hinweise Flansche →#024355
Distanzrahmen für CI45... →#110103

Daten für Bauartnachweis nach IEC/EN 61439

Technische Daten für Bauartnachweis			
Verlustleistung, bei Umgebungstemperatur 35°C, Delta T 20 Grad in der Oberseite des Gehäuses, kalkuliert nach IEC60890			
Einzelgehäuse für Wandanbau	P_V	W	23
Anfangsgehäuse für Wandanbau	P_V	W	22
Mittelgehäuse für Wandanbau	P_V	W	21
Verlustleistung, bei Umgebungstemperatur 35°C, Delta T 35 Grad in der Oberseite des Gehäuses, kalkuliert nach IEC60890			
Einzelgehäuse für Wandanbau	P_V	W	47
Anfangsgehäuse für Wandanbau	P_V	W	45
Mittelgehäuse für Wandanbau	P_V	W	42
Bauartnachweis IEC/EN 61439			
10.2 Festigkeit von Werkstoffen und Teilen			
10.2.2 Korrosionsbeständigkeit			Anforderungen der Produktnorm sind erfüllt.
10.2.3.1 Wärmebeständigkeit von Umhüllung			Anforderungen der Produktnorm sind erfüllt.
10.2.3.2 Widerstandsfähigkeit Isolierstoffe gewöhnliche Wärme			Anforderungen der Produktnorm sind erfüllt.
10.2.3.3 Widerstandsfähigkeit Isolierstoffe außergewöhnliche Wärme			960 °C, Anforderungen der Produktnorm sind erfüllt.
10.2.4 Beständigkeit gegen UV-Strahlung			Nicht relevant für Innenraumaufstellung.
10.2.5 Anheben			20 kg je Gehäuse mit Traggerüst und Anhebevorrichtung erfüllt, aufgebaut und gesichert entsprechend aktuell gültiger Montageanweisung.
10.2.6 Schlagprüfung			IK10
10.2.7 Aufschriften			Anforderungen der Produktnorm sind erfüllt.
10.3 Schutzart von Umhüllungen			IP65, mit Deckel
10.4 Luft- und Kriechstrecken			Liegt in der Verantwortung des Schaltanlagenbauers.

10.5 Schutz gegen elektrischen Schlag			Schutzklasse 2, daher nicht zutreffend.
10.6 Einbau von Betriebsmitteln			Liegt in der Verantwortung des Schaltanlagenbauers.
10.7 Innere Stromkreise und Verbindungen			Liegt in der Verantwortung des Schaltanlagenbauers.
10.8 Anschlüsse für von außen eingeführte Leiter			Liegt in der Verantwortung des Schaltanlagenbauers.
10.9 Isolationseigenschaften			
10.9.2 Betriebsfrequente Spannungsfestigkeit			U_i = 1000 V AC
10.9.3 Stoßspannungsfestigkeit			8 kV
10.9.4 Prüfung von Umhüllungen aus Isolierstoff			Anforderungen der Produktnorm sind erfüllt.
10.10 Erwärmung			Erwärmungsberechnung liegt in der Verantwortung des Schaltanlagenbauers. Eaton liefert die Daten zur Verlustleistung der Geräte.
10.11 Kurzschlussfestigkeit			Liegt in der Verantwortung des Schaltanlagenbauers.
10.12 Elektromagnetische Verträglichkeit			Liegt in der Verantwortung des Schaltanlagenbauers.
10.13 Mechanische Funktion			Anforderungen der Produktnorm sind erfüllt.

Technische Daten nach ETIM 7.0

Elektroverteiler-Systeme (inkl. Installationsverteiler) (EG000023) / Leergehäuse (EC000058)			
Elektro-, Automatisierungs- und Prozessleittechnik / Elektroinstallationsanlage, -gerät / Elektroverteiler-System (inkl. Installationsverteiler) / Leergehäuse (Kleinverteiler) (ecl@ss10.0.1-27-14-24-08 [ACN385011])			
Montageart			Aufputz
Art der Abdeckung			optional
Ausführung Deckel			geschlossen
Art der Tür			ohne
Transparenter Deckel/Tür			nein
Mit Schloss			nein
Nennstrom (In)		A	1600
Höhe		mm	375
Breite		mm	375
Tiefe		mm	125
Einbautiefe		mm	250
Innentiefe		mm	100
Materialstärke Gehäuse		mm	9
Materialstärke Tür/Deckel		mm	6
Farbe			grau
RAL-Nummer			7035
Anzahl der Module			1
Anzahl der Reihen			0
Breite in Teilungseinheiten			15
Anzahl der Öffnungen für Flanschplatten			0
Anbaumöglichkeit			nein
Anzahl der Leitungseinführungen			0
Werkstoff des Gehäuses			Kunststoff
Oberfläche			sonstige
Mit Montageplatte			nein
Geeignet für Außengebrauch			ja
Geeignet für Blitzschutz			ja
Schutzart (IP)			IP65
Schutzart (NEMA)			sonstige
Schutzklasse			II
Schlagfestigkeit			IK10
Funktionserhalt			sonstige

Abmessungen

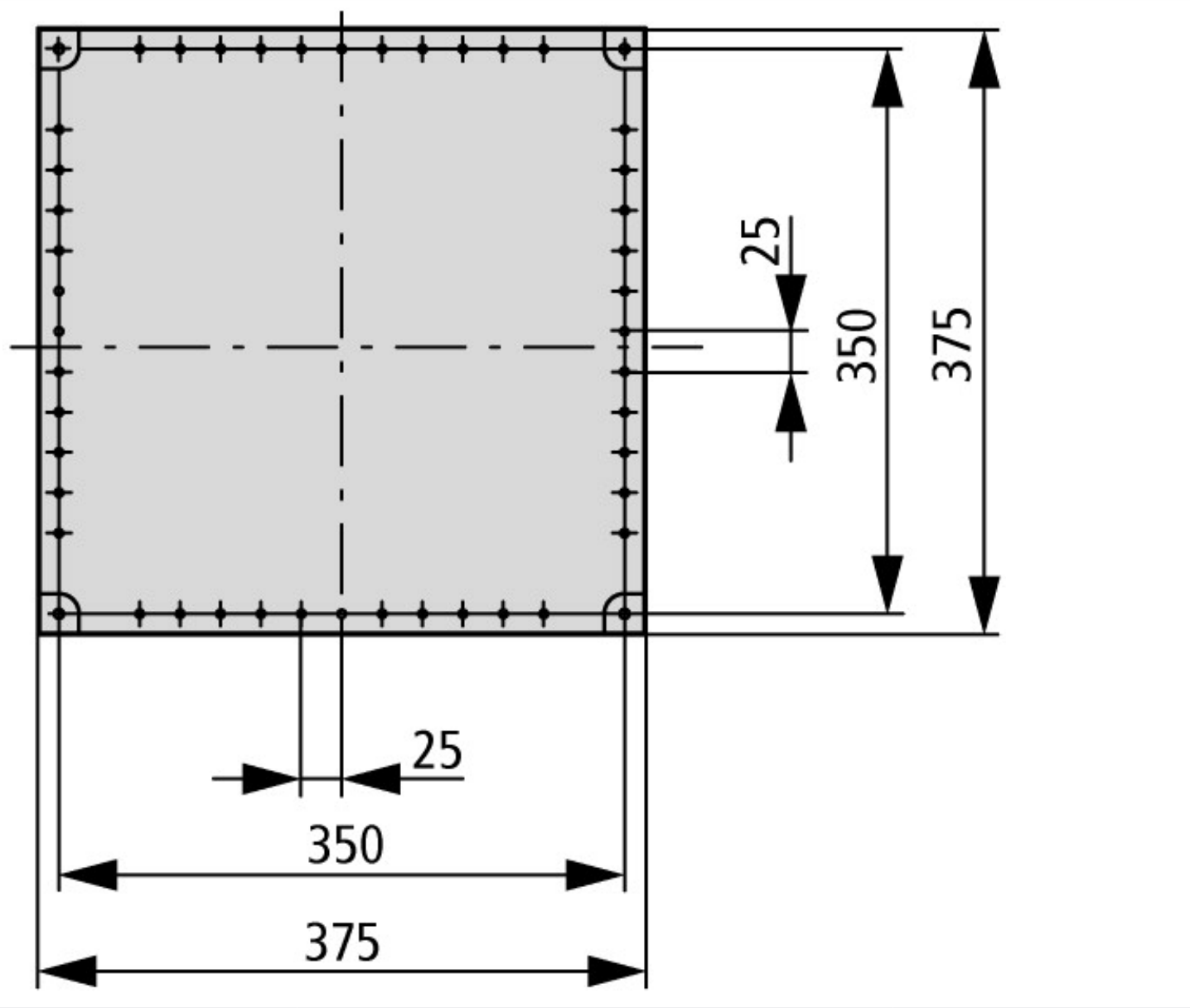

© 06/2021 by Eaton Industries GmbH