Produktdatenblatt | LED-Netzgerät (Konstantspannung)

| | |
|---|---|
| Artikelnummer: | **K12150** |
| Serie: | |
| EAN: | 4037293369022 |
| Zolltarifnummer: | 85044083900 |



**Artikelbeschreibung**

12V/DC LED-Netzgerät ▪ 0.10-150 W ▪ IP67 ▪
Eingangsspannung: 100-240 V/AC + 180-250 V/DC

Der kurzschlussfeste Sicherheitstransformator lässt sich auf Grund der höheren Schutzart problemlos im Außenbereich einsetzen, kann aber z. B. auch beim Möbelbau verwendet werden, da die MM-Kennzeichnung gegeben ist. Die Anschlussleitungen haben eine Länge von 29cm primärseitig und 29cm sekundärseitig. Technische Daten: Versorgungsspannung: 100-240V/AC und 180-250V/DC, ta: -20°C - 50°C, tc: 80°C, Powerfaktor: 0,95.

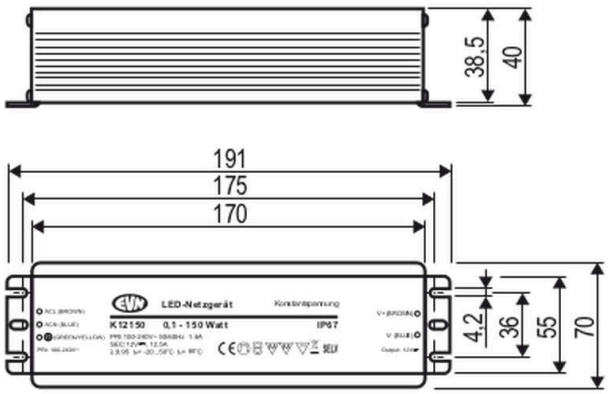


**Technische Spezifikation** (ETIM Klassenschlüssel: EC002710)

| | |
|---|---|
| Eingangsspannung 1 [V] | 100 - 240 |
| Spannungsart | AC |
| Eingangsspannung 2 [V] | 180 - 250 |
| Spannungsart 2 | DC |
| Frequenz | 50/60 Hz |
| Leistungsfaktor | 0,95 |
| Ausführung | statisch |
| Geeignet für Konstantstrom | nein |
| Geeignet für Konstantspannung | ja |
| Geeignet für Gleichspannung (Primärseite) | ja |
| Ausgangsleistung [W] - (min./max.) | 0.10 - 150 |
| Ausgangsspannung [V] - (min./max.) | 12.00 - 12.00 |
| Ausgangsspannung [V] – solidarisiert | 12 V/DC |
| Ausgangsstrom [mA] | 8,33 - 12500 |
| Länge [mm] | 223 |
| Breite [mm] | 70 |
| Höhe [mm] | 41 |
| Abmessung (LxBxH) | 223 x 70 x 41 mm |
| Gesamtlänge [m] | 0,803 |
| Schutzklasse | I |
| Schutzart (IP) | IP67 |
| Geeignet für Außengebrauch | ja |
| Geeignet für Schalterdose | nein |
| Gehäuse | Metallgehäuse |
| Farbe | Aluminium |
| Konstant-Lichtstrom-Regelung | nein |
| Verbindung Lichtquelle zu Betriebsgerät | unkonfektionierte Anschlussleitung |
| Mit Anschlussleitung | ja |
| Anschlussleitung (primär) [cm] | 29 |
| Anschlussleitung (sekundär) [cm] | 29 |
| Anschlussart Primärseite | unkonfektionierte Anschlussleitung |
| Anschlussart Sekundärseite | unkonfektionierte Anschlussleitung |
| Bemessungsumgebungstemperatur [°C] | -20 - +50 |
| Gehäusetemperatur (tc) [°C] | 80 |
| Kontaktöffnungsweite des Schaltelements [mm] | > 3 |
| Kurzschlusssicher | ja |
| Überlastschutz | ja |
| Befestigungsart | Befestigung mit Schraube |
| Befestigungsmöglichkeit | integriert |
| Mit Befestigungsmaterial | nein |
| Dimmbar | nein |
| Dimmung D4i | nein |
| Ohne Dimmfunktion | ja |
| Dimmung 0-10 V | nein |
| Dimmung 1-10 V | nein |
| Dimmung DALI | nein |
| Dimmung DALI-2 | nein |
| Dimmung DMX | nein |
| Dimmung Potentiometer (geräteintegriert) | nein |
| Dimmung LineSwitch | nein |
| Dimmung herstellerspezifisch | nein |
| Dimmung Netzspannungsmodulation | nein |
| Dimmung Phasenabschnitt | nein |
| Dimmung Phasenanschnitt | nein |
| Dimmung programmierbar | nein |
| Dimmung RF | nein |

| | |
|---|---|
| Dimmung Sine Wave Reduction | nein |
| Dimmung Touch and Dim | nein |
| Dimmung Zigbee | nein |
| Dimmung mit Push-button | nein |
| Dimmung DSI | nein |
| IFTTT-Unterstützung verfügbar | nein |
| Bedienung über Bluetooth | nein |
| Kompatibel mit Apple HomeKit | nein |
| Kompatibel mit Google Assistant | nein |

| | |
|---|---|
| Kompatibel mit Amazon Alexa | nein |
| Kompatibel mit Casambi | nein |
| Gewicht [kg] | 0,93 |
| BEG | nein |
| CE-Kennzeichnung | ja |
| MM-Kennzeichnung | ja |
| WEEE-Kennzeichnung | ja |
| SELV-Kennzeichnung | ja |
| EMV-Kennung | ja |