Produktdatenblatt |

| | |
|---|---|
| Artikelnummer: | **PLC651002** |
| Serie: | **MERLO** |
| EAN: | 4037293026840 |
| Zolltarifnummer: | 9405423990 |

**Artikelbeschreibung**

LED Gartenspot ▪ anthrazit ▪ IP65 ▪ 220-240 V/AC ▪ 10 W ▪ 3000 K ▪ 700 lm ▪ 220-240 V/AC ▪ 1,5m Zuleitung mit freien Aderenden

Die Leuchte kann entweder mittels des montierten Bügels direkt auf dem Untergrund, oder optional mit dem mitgeliefertem Erdspieß im weichen Untergrund montiert werden. Am Strahler befindet sich eine 1,5m lange Anschlussleitung mit freien Aderenden. Der Schwenkwinkel der Leuchte beträgt 45°. Der Erdspieß hat eine Länge von 170mm. L80B10 bei 50.000h.

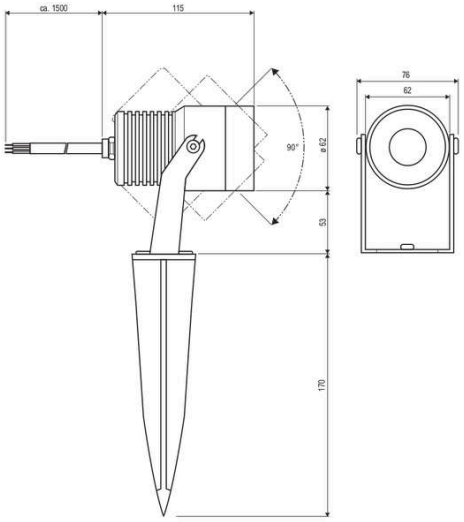


**Technische Spezifikation** (ETIM Klassenschlüssel: EC001744)

| | |
|---|---|
| Schutzart (IP) | IP65 |
| Schutzart (NEMA) | 4 |
| Eingangsspannung [V] | 220 - 240 |
| Spannungsart | AC |
| Frequenz | 50/60 Hz |
| Schutzklasse | I |
| Außendurchmesser [mm] | 62 |
| Länge [mm] | 115 |
| Breite [mm] | 76 |
| Höhe/Tiefe [mm] | 115 |
| Max. Systemleistung [W] | 10 |
| Systemleistung einstellbar | nein |
| Systemleistung – Stufen [W] | 10 |
| Lichtstrom einstellbar | nein |
| Bemessungslichtstrom [lm] | 700 |
| Lichtstrom (min./max.) | 700 - 700 |
| Lichtstrom [lm] – werkseitig | 700 |
| Lichtstrom – Stufen (lm) | 700 |
| Farbtemperatur einstellbar | nein |
| Farbtemperatur (min./max.) | 3000 - 3000 |
| Farbtemperatur [K] – werkseitig | 3000 |
| Farbtemperatur – Stufen [K] | 3000 |
| Mit Leuchtmittel | ja |
| Leuchtmittel | LED nicht austauschbar |
| Farbwiedergabeindex CRI (Bereich) | 80-89 |
| Bildschirmarbeitsplatztauglich nach EN 12464-1 | nein |
| Lichtausbeute [lm/W] (max.) | 70 |
| Konstant-Lichtstrom-Regelung | nein |
| Lichtaustritt | direkt |
| Lichtstärke [cd] (Berechnung) | 1847 |

| | |
|---|---|
| Lichtverteiler | Reflektor |
| Lichtverteilung | symmetrisch |
| Lichtfarbe | weiß |
| Reflektor | hochglänzend |
| Ausstrahlungswinkel einstellbar | nein |
| Ausstrahlungswinkel | 40 |
| Ausstrahlungswinkel (Bereich) | mediumstrahlend 21-40° |
| Werkstoff des Gehäuses | Aluminium |
| Gehäusefarbe | anthrazit |
| Oberflächenschutz | pulverbeschichtet |
| Oberfläche gebürstet | nein |
| Verstellbarkeit | drehbar und schwenkbar |
| Schwenkbereich horizontal (Schwenkwinkel) | 45 |
| Werkstoff der Abdeckung | Glas |
| Beschaffenheit der Abdeckung | klar |
| Farbe der Abdeckung | farblos |
| Mit Betriebsgerät | ja |
| Betriebsgerät | LED-Betriebsgerät stromgesteuert |
| Austauschbares Betriebsgerät | nein |
| Anschlussart | sonstige |
| Polzahl | 3 |
| Leiterquerschnitt | 1,00 |
| Notstromversorgung integriert | nein |
| Geeignet für Aufbaumontage | ja |
| Geeignet für Deckenmontage | ja |
| Geeignet für Einbaumontage | nein |
| Geeignet für Pendelaufhängung | nein |
| Geeignet für Wandmontage | ja |
| Geeignet für Klemmmontage | nein |

| | |
|---|---|
| Geeignet für Podest-/Bodenmontage | ja |
| Geeignet für Seilsystem | nein |
| Geeignet für Stromschienenmontage | nein |
| Geeignet für Traversenmontage | nein |
| Abdeckung der Leuchte mit Wärmedämmmaterial möglich | nein |
| Leuchte mit begrenzter Oberflächentemperatur "D-Zeichen" nach EN 60598-2-24 | nein |
| Kontaktöffnungsweite des Schaltelements [mm] | > 3 |
| Mit Bewegungsmelder | nein |
| Mit Lichtsensor | nein |
| Dimmbar | nein |
| Dimmung 0-10 V | nein |
| Dimmung 1-10 V | nein |
| Dimmung DALI | nein |
| Dimmung DALI-2 | nein |
| Dimmung DMX | nein |
| Dimmung DSI | nein |
| Dimmung LineSwitch | nein |

| | |
|---|---|
| Dimmung Netzspannungsmodulation | nein |
| Dimmung Phasenabschnitt | nein |
| Dimmung Phasenanschnitt | nein |
| Dimmung Potentiometer (geräteintegriert) | nein |
| Dimmung RF | nein |
| Dimmung Sine Wave Reduction | nein |
| Dimmung Touch and Dim | nein |
| Dimmung Zigbee | nein |
| Dimmung herstellerspezifisch | nein |
| Dimmung mit Push-button | nein |
| Dimmung programmierbar | nein |
| IFTTT-Unterstützung verfügbar | nein |
| Kompatibel mit Amazon Alexa | nein |
| Kompatibel mit Apple HomeKit | nein |
| Kompatibel mit Google Assistant | nein |
| Gewicht [kg] | 6,72 |
| BEG | nein |
| CE-Kennzeichnung | ja |
| WEEE-Kennzeichnung | ja |

**Lichtverteilungskurve**
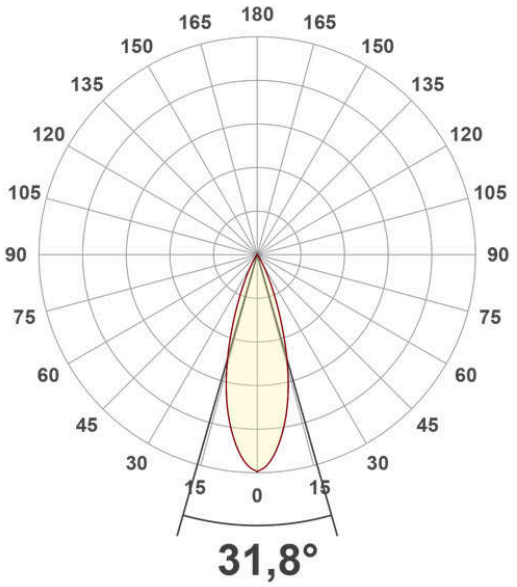
Lichtverteilungskurven geben an, in welche Richtung und mit welcher Intensität eine Leuchte Licht aussendet. Die Messung führt zur Darstellung der Lichtstärkeverteilung in einem in der EN 13032-1 definierten Datenformat. Sie werden zusätzlich in international verbreitete Datenformate der Lichtplanungsprogramme, wie z. B. das IES-Datenformat, überführt.