Produktdatenblatt | LED-Netzgerät (Konstantstrom)

Artikelnummer:	**PLD736**
Serie:	**PLD-Serie**
EAN:	4037293401784
Zolltarifnummer:	85044083900



Artikelbeschreibung

700mA LED-Netzgerät ▪ 19.60-40 W ▪ IP20 ▪
Eingangsspannung: 220-240 V/AC + 180-250 V/DC ▪
dimmbar mit Phasenan- und Phasenabschnitt-Dimmer

Der kurzschlussfeste Sicherheitstransformator kann problemlos beim Möbelbau zum Einsatz gebracht werden, da die MM-Kennzeichnung gegeben ist. Der Anschluss primärseitig und sekundärseitig erfolgt durch Schraubklemmen, welche für Kabel von 0,75mm² - 2,5mm² geeignet sind. Technische Daten: Versorgungsspannung: 220-240V/AC und 180-250V/DC, ta: -20°C - 45°C, tc: 80°C, Powerfaktor 0,95.

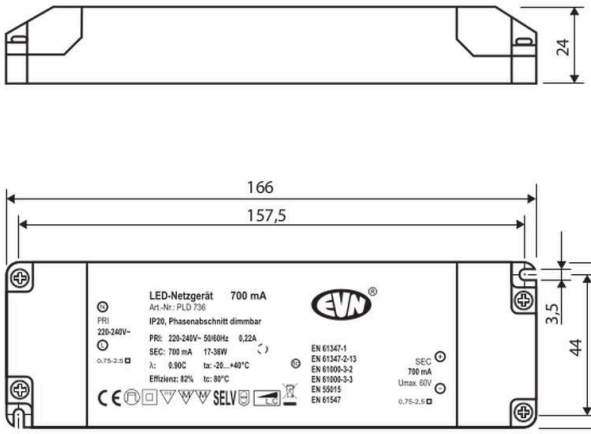

Technische Spezifikation (ETIM Klassenschlüssel: EC002710)

Eingangsspannung 1 [V]	220 - 240
Spannungsart	AC
Eingangsspannung 2 [V]	180 - 250
Spannungsart 2	DC
Frequenz	50/60 Hz
Leistungsfaktor	0,95
Ausführung	dynamisch
Geeignet für Konstantstrom	ja
Geeignet für Konstantspannung	nein
Geeignet für Gleichspannung (Primärseite)	ja
Geeignet für Notlicht	ja
Ausgangsleistung [W] - (min./max.)	19.60 - 40
Ausgangsspannung [V] - (min./max.)	28 - 57.14
Ausgangsspannung [V] – solidarisiert	28 - 57.14 V/DC
Ausgangsstrom [mA]	700 - 700
Länge [mm]	166
Breite [mm]	52
Höhe [mm]	24
Abmessung (LxBxH)	166 x 52 x 24 mm
Schutzklasse	II
Schutzart (IP)	IP20
Geeignet für Außengebrauch	nein
Geeignet für Schalterdose	nein
Gehäuse	Kunststoffgehäuse
Farbe	weiß
Konstant-Lichtstrom-Regelung	nein
Mit Anschlussleitung	nein
Bemessungsumgebungstemperatur [°C]	-20 - +45
Gehäusetemperatur (tc) [°C]	80
Kontaktöffnungsweite des Schaltelements [mm]	> 3

Befestigungsmöglichkeit	integriert
Mit Befestigungsmaterial	nein
Dimmbar	ja
Ohne Dimmfunktion	nein
Dimmung 0-10 V	nein
Dimmung 1-10 V	nein
Dimmung DALI	nein
Dimmung DMX	nein
Dimmung Potentiometer (geräteintegriert)	nein
Dimmung LineSwitch	nein
Dimmung herstellerspezifisch	nein
Dimmung Netzspannungsmodulation	nein
Dimmung Phasenabschnitt	ja
Dimmung Phasenanschnitt	ja
Dimmung programmierbar	nein
Dimmung RF	nein
Dimmung Sine Wave Reduction	nein
Dimmung Touch and Dim	nein
Dimmung Zigbee	nein
Dimmung mit Push-button	nein
Dimmung DSI	nein
IFTTT-Unterstützung verfügbar	nein
Bedienung über Bluetooth	nein
Kompatibel mit Apple HomeKit	nein
Kompatibel mit Google Assistant	nein
Kompatibel mit Amazon Alexa	nein
Kompatibel mit Casambi	nein
Gewicht [kg]	0,22
BEG	nein
CE-Kennzeichnung	ja

Reihenschaltung	ja
MM-Kennzeichnung	ja
WEEE-Kennzeichnung	ja

SELV-Kennzeichnung	ja
EMV-Kennung	ja