Produktdatenblatt

Automatisierungstechnik - Sensorik und Aktorik

Bezeichnung	**M8 Flanschdose, Polzahl: 3, ungeschirmt, Litzen, IP67/IP69K, UL, M8x0.5**
Produktgruppe	**M8 Serie 718**
Bestellnummer	**76 6018 0111 00003-0200**

Abbildung



Maßzeichnung

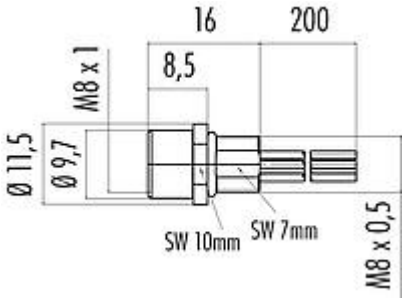

Polbild (Steckseite)

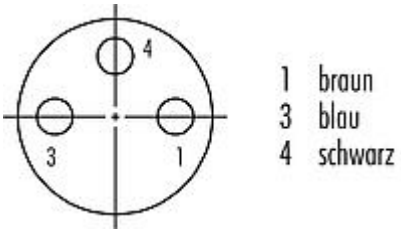

Die Montageanleitung finden Sie auf der nachfolgenden Seite.

Technische Daten

Allgemeine Kennwerte

Bestellnummer	**76 6018 0111 00003-0200** Alternative Bestellnummer: 09 3412 00 03
Hinweis	Bitte beachten Sie, dass es aufgrund der Umstellung von der alten auf die neue Bestellnummer zu Abweichungen in den technischen Spezifikationen kommen kann. Für detaillierte Fragen zum Produkt verwenden Sie bitte das "Kontakt zum Customer Service"-Modul, rechts auf dieser Webseite.
Steckverbinder-Bauform	Flanschdose
Litzenlänge	0,2 m
Ausführung	Steckverbinder Buchse gerade
Steckverbinder Verriegelung	schnapp, schrauben
Anschlussart	Litzen
Schutzart	IP67/IP69K
Anschlussquerschnitt	0,25 mm² / AWG 24
Grenztemperatur von / bis	-40 °C / 85 °C
Mechanische Lebensdauer	> 100 Steckzyklen
Gewicht (gr)	5.93
Zolltarifnummer	85369010

Elektrische Kennwerte

Bemessungsspannung	60 V
Bemessungs-Stoßspannung	1500 V
Bemessungsstrom (40°C)	4,0 A
Verschmutzungsgrad	3
Überspannungskategorie	II

Produktdatenblatt

Automatisierungstechnik - Sensorik und Aktorik

Bezeichnung	**M8 Flanschdose, Polzahl: 3, ungeschirmt, Litzen, IP67/IP69K, UL, M8x0.5**
Produktgruppe	**M8 Serie 718**
Bestellnummer	**76 6018 0111 00003-0200**

Isolierstoffgruppe	II
EMV-Tauglichkeit	ungeschirmt

Werkstoffe

Material Gehäuse	CuZn (Messing vernickelt)
Material Kontaktkörper	PA schwarz
Material Kontakt	CuSn (Bronze)
Kontaktoberfläche	Au (Gold)
REACH SVHC	CAS 7439-92-1 (Lead)
SCIP Nummer	d4a32b1a-c07d-4f88-b6f4-9e571722ff24

Zulassungen / Approbationen

Zulassungen	UL

Klassifikationen

eCl@ss 11.1	27-44-01-03
ETIM 7.0	EC003570

Montageanleitung / Montageausschnitt

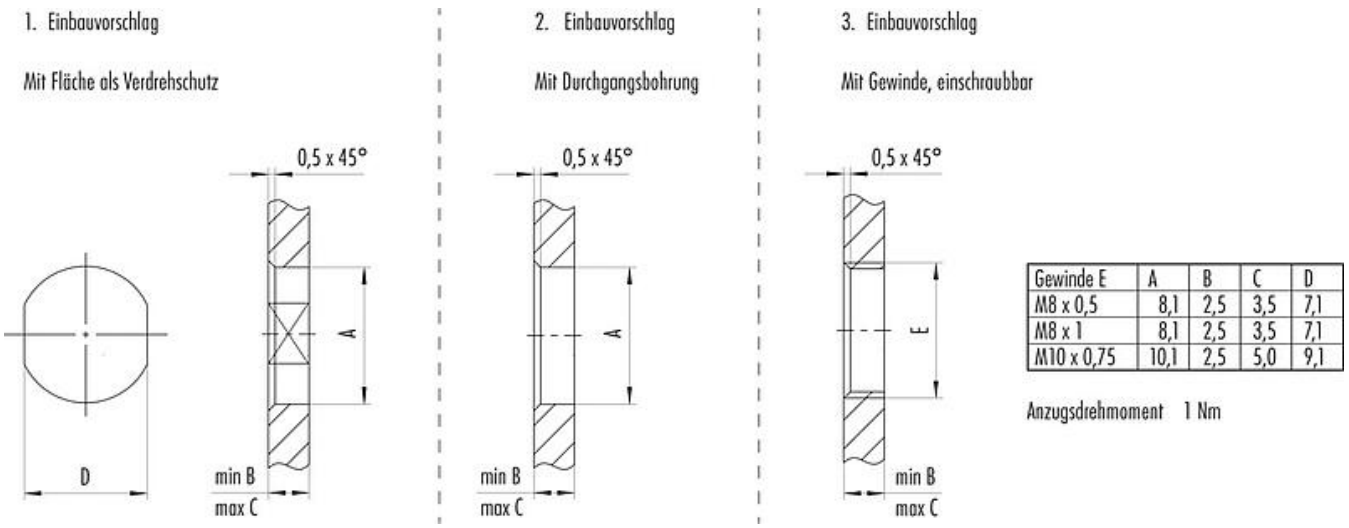

Gewinde E	A	B	C	D
M8 x 0,5	8,1	2,5	3,5	7,1
M8 x 1	8,1	2,5	3,5	7,1
M10 x 0,75	10,1	2,5	5,0	9,1

Anzugsdrehmoment 1 Nm

Produktdatenblatt

Automatisierungstechnik - Sensorik und Aktorik

Bezeichnung	**M8 Flanschdose, Polzahl: 3, ungeschirmt, Litzen, IP67/IP69K, UL, M8x0.5**
Produktgruppe	**M8 Serie 718**
Bestellnummer	**76 6018 0111 00003-0200**

Sicherheitshinweise / Montagehinweise

Die Steckverbinder sind für Einsatzbereiche im Anlagen-, Steuerungs- und Elektrogerätebau entwickelt worden. Die Überprüfung, ob die Steckverbinder auch in anderen Einsatzgebieten verwendet werden können, obliegt dem Anwender.

Steckverbinder mit der Schutzart IP 67 und IP 68 sind nicht für die Verwendung unter Wasser geeignet. Beim Einsatz im Freien müssen die Steckverbinder gesondert gegen Korrosion geschützt werden. Weitere Infos zu den IP Schutzarten siehe im Bereich Downloadcenter „Technische Informationen“.