Produktdatenblatt

Automatisierungstechnik - Sensorik und Aktorik

Bezeichnung	**M8 Winkelstecker, Polzahl: 3, ungeschirmt, am Kabel angespritzt, IP67, UL, PUR schwarz, 3 x 0,34 mm², 5 m**
Produktgruppe	**M8 Serie 718**
Bestellnummer	**77 3403 0000 50003-0500**

Abbildung



Maßzeichnung

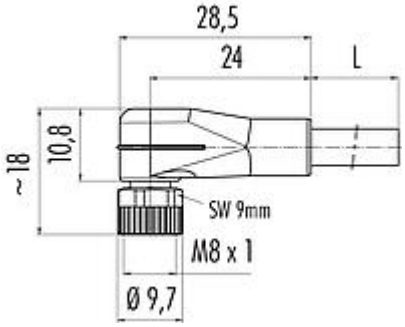

Polbild (Steckseite)

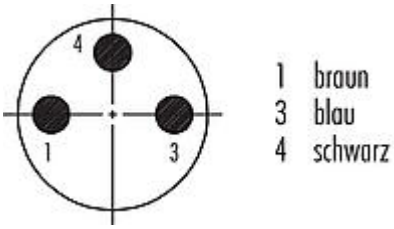

Technische Daten

Allgemeine Kennwerte

Bestellnummer	**77 3403 0000 50003-0500** Alternative Bestellnummer: 79 3407 55 03
Hinweis	Bitte beachten Sie, dass es aufgrund der Umstellung von der alten auf die neue Bestellnummer zu Abweichungen in den technischen Spezifikationen kommen kann. Für detaillierte Fragen zum Produkt verwenden Sie bitte das "Kontakt zum Customer Service"-Modul, rechts auf dieser Webseite.
Steckverbinder-Bauform	Winkelstecker
Kabellänge	5 m
Ausführung	Steckverbinder Stift gewinkelt
Steckverbinder Verriegelung	schrauben
Anschlussart	am Kabel angespritzt
Schutzart	IP67
Anschlussquerschnitt	0,34 mm² / AWG 22
Grenztemperatur von / bis	-25 °C / 85 °C
Mechanische Lebensdauer	> 100 Steckzyklen
Gewicht (gr)	57.00
Zolltarifnummer	85444290

Elektrische Kennwerte

Bemessungsspannung	60 V
Bemessungs-Stoßspannung	1500 V
Bemessungsstrom (40°C)	4,0 A
Verschmutzungsgrad	3
Überspannungskategorie	II

Produktdatenblatt

Automatisierungstechnik - Sensorik und Aktorik

Bezeichnung	**M8 Winkelstecker, Polzahl: 3, ungeschirmt, am Kabel angespritzt, IP67, UL, PUR schwarz, 3 x 0,34 mm², 5 m**
Produktgruppe	**M8 Serie 718**
Bestellnummer	**77 3403 0000 50003-0500**

Isolierstoffgruppe	II
EMV-Tauglichkeit	ungeschirmt

Werkstoffe

Material Gehäuse	PUR
Material Kontaktkörper	PUR
Material Kontakt	CuZn (Messing)
Kontaktoberfläche	Au (Gold)
Material Verriegelung	Zinkdruckguss vernickelt
REACH SVHC	CAS 7439-92-1 (Lead)
SCIP Nummer	25eb29f3-6b5e-4918-9870-662a7f564e2f

Zulassungen / Approbationen

Zulassungen	UL

Klassifikationen

eCl@ss 11.1	27-06-03-11
ETIM 7.0	EC001855

CE-Konformitätserklärungen

Niederspannungsrichtlinie	2014/35/EU (EN 60529:1991;EN 60204-1:2018)
RoHS-Richtlinie	2011/65/EU (EN 50581:2012)

Kabeldaten - Leitungsaufbau

Kabeldurchmesser	4,3 mm
Querschnitt	3 x 0,34 mm²
Mantelmaterial	PUR
Isolation Litze	PP9Y halogenfrei
Litzenaufbau	43 x 0,10 mm
Kabelfarbe	schwarz

Kabeldaten - Elektrische Eigenschaften

Leiterwiderstand	60 Ω/Km (20°C)

Kabeldaten - Mechanische Eigenschaften

Biegeradius Kabel fest	≥ 5 x Ø
Biegeradius Kabel bewegt	≥ 10 x Ø
Biegezyklen	>5Mio.

Produktdatenblatt

Automatisierungstechnik - Sensorik und Aktorik

Bezeichnung	**M8 Winkelstecker, Polzahl: 3, ungeschirmt, am Kabel angespritzt, IP67, UL, PUR schwarz, 3 x 0,34 mm², 5 m**
Produktgruppe	**M8 Serie 718**
Bestellnummer	**77 3403 0000 50003-0500**

Zulässige Beschleunigung	≥ 5 m/s²
Verfahrweg horizontal	≥ 5 m
Verfahrweg vertikal	≥ 5 m
Verfahrgeschwindigkeit	≤ 200 m/min

Kabeldaten - Thermische Eigenschaften

Temperaturbereich Kabel bewegt von / bis	-25 °C / 80 °C
Temperaturbereich Kabel fest von / bis	-50 °C / 80 °C

Kabeldaten - Sonstige Eigenschaften

Halogenfrei	Ja

Produktdatenblatt

Automatisierungstechnik - Sensorik und Aktorik

Bezeichnung	**M8 Winkelstecker, Polzahl: 3, ungeschirmt, am Kabel angespritzt, IP67, UL, PUR schwarz, 3 x 0,34 mm², 5 m**
Produktgruppe	**M8 Serie 718**
Bestellnummer	**77 3403 0000 50003-0500**

Sicherheitshinweise / Montagehinweise

Die Steckverbinder sind für Einsatzbereiche im Anlagen-, Steuerungs- und Elektrogerätebau entwickelt worden. Die Überprüfung, ob die Steckverbinder auch in anderen Einsatzgebieten verwendet werden können, obliegt dem Anwender.

Steckverbinder mit der Schutzart IP 67 und IP 68 sind nicht für die Verwendung unter Wasser geeignet. Beim Einsatz im Freien müssen die Steckverbinder gesondert gegen Korrosion geschützt werden. Weitere Infos zu den IP Schutzarten siehe im Bereich Downloadcenter „Technische Informationen“.

Zum Verriegeln des Kabelsteckverbinders mit dem Gerätesteckverbinder wird der Gewindering „handfest“ (ca. 50 cNm) angezogen.