Produktdatenblatt

Miniatur Steckverbinder

Bezeichnung	**Bajonett Kabelstecker, Polzahl: 14, 6,0 - 8,0 mm, ungeschirmt, löten, IP40**
Produktgruppe	**Bajonett Serie 678**
Bestellnummer	**99 0653 02 14**

Abbildung



Maßzeichnung

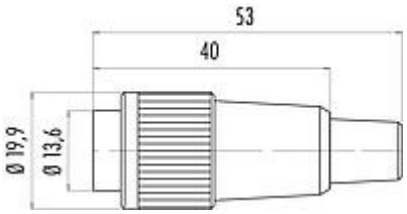

Polbild (Steckseite)

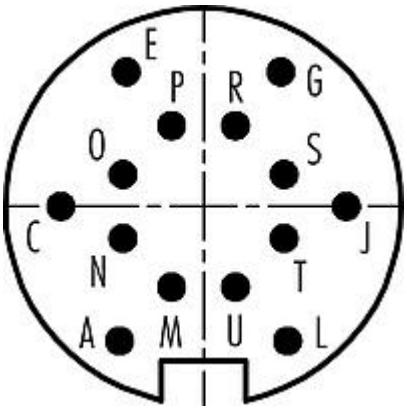

Die Einzelteildarstellung finden Sie auf der nachfolgenden Seite.

Technische Daten

Allgemeine Kennwerte

Bestellnummer	99 0653 02 14
Steckverbinder-Bauform	Kabelstecker
Ausführung	Steckverbinder Stift gerade
Steckverbinder Verriegelung	Bajonett
Anschlussart	löten
Schutzart	IP40
Anschlussquerschnitt	max. 0,25 mm² / AWG 24
Kabeldurchlass	6,0 - 8,0 mm
Grenztemperatur von / bis	-40 °C / 85 °C
Mechanische Lebensdauer	> 500 Steckzyklen
Gewicht (gr)	9.25
Zolltarifnummer	85369010

Elektrische Kennwerte

Bemessungsspannung	60 V
Bemessungs-Stoßspannung	500 V
Bemessungsstrom (40°C)	3,0 A
Isolationswiderstand	≥ 10^{10} Ω
Verschmutzungsgrad	1
Überspannungskategorie	I
Isolierstoffgruppe	III
EMV-Tauglichkeit	ungeschirmt

Produktdatenblatt

Miniatur Steckverbinder

Bezeichnung	**Bajonett Kabelstecker, Polzahl: 14, 6,0 - 8,0 mm, ungeschirmt, löten, IP40**
Produktgruppe	**Bajonett Serie 678**
Bestellnummer	**99 0653 02 14**

Werkstoffe

Material Gehäuse	PA
Material Kontaktkörper	PBT (UL94 V-0)
Material Kontakt	CuZn (Messing)
Kontaktoberfläche	Au (Gold)
REACH SVHC	CAS 7439-92-1 (Lead)
SCIP Nummer	13f857c3-c5e4-4fcb-90d7-c8cc31f4a520

Klassifikationen

eCl@ss 11.1	27-44-01-02
ETIM 7.0	EC002635

CE-Konformitätserklärungen

Niederspannungsrichtlinie	2014/35/EU (EN 60204-1:2018;EN 60529:1991)

Einzelteildarstellung

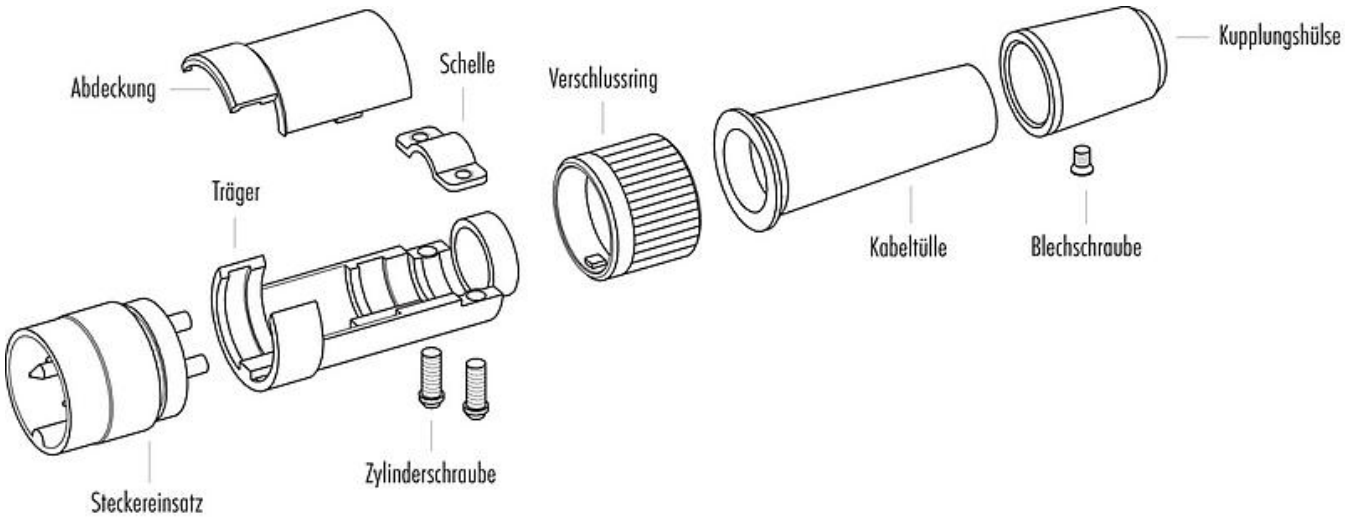

Produktdatenblatt

Miniatur Steckverbinder

Bezeichnung	**Bajonett Kabelstecker, Polzahl: 14, 6,0 - 8,0 mm, ungeschirmt, löten, IP40**
Produktgruppe	**Bajonett Serie 678**
Bestellnummer	**99 0653 02 14**

Sicherheitshinweise / Montagehinweise

Die Steckverbinder sind für Einsatzbereiche im Anlagen-, Steuerungs- und Elektrogerätebau entwickelt worden. Die Überprüfung, ob die Steckverbinder auch in anderen Einsatzgebieten verwendet werden können, obliegt dem Anwender.