Produktdatenblatt

Automatisierungstechnik - Sensorik und Aktorik

Bezeichnung	**M8 Winkeldose, Polzahl: 4, ungeschirmt, am Kabel angespritzt, IP67, UL, PVC grau, 4 x 0,34 mm², 2 m**
Produktgruppe	**M8 Serie 718**
Bestellnummer	**77 3608 0000 20004-0200**

Abbildung



Belegungspläne

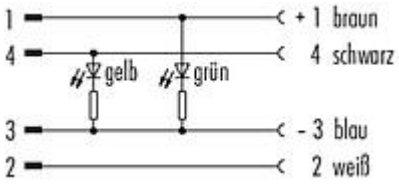

Maßzeichnung

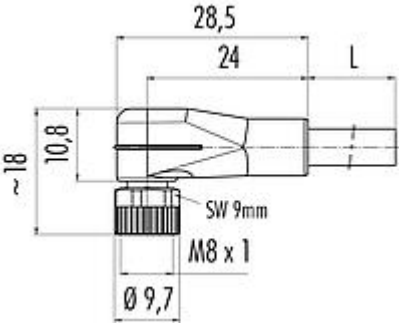

Polbild (Steckseite)

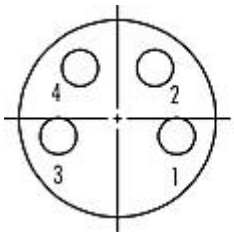

1 braun
2 weiß
3 blau
4 schwarz

Technische Daten

Allgemeine Kennwerte

Bestellnummer	77 3608 0000 20004-0200
Steckverbinder-Bauform	Winkeldose
Kabellänge	2 m
Ausführung	Steckverbinder Buchse gewinkelt
Steckverbinder Verriegelung	schrauben
Anschlussart	am Kabel angespritzt
Schutzart	IP67
Anschlussquerschnitt	0,34 mm² / AWG 22
Grenztemperatur von / bis	-25 °C / 85 °C
Mechanische Lebensdauer	> 100 Steckzyklen
Gewicht (gr)	79.00
Zolltarifnummer	85444290

Produktdatenblatt

Automatisierungstechnik - Sensorik und Aktorik

Bezeichnung	**M8 Winkeldose, Polzahl: 4, ungeschirmt, am Kabel angespritzt, IP67, UL, PVC grau, 4 x 0,34 mm², 2 m**
Produktgruppe	**M8 Serie 718**
Bestellnummer	**77 3608 0000 20004-0200**

Elektrische Kennwerte

Bemessungsspannung	10 - 30 V
Bemessungs-Stoßspannung	500 V
Bemessungsstrom (40°C)	4,0 A
Verschmutzungsgrad	3
Überspannungskategorie	II
Isolierstoffgruppe	II
EMV-Tauglichkeit	ungeschirmt

Werkstoffe

Material Gehäuse	PUR
Material Kontaktkörper	PUR
Material Kontakt	CuZn (Messing)
Kontaktoberfläche	Au (Gold)
Material Verriegelung	Zinkdruckguss vernickelt
REACH SVHC	CAS 7439-92-1 (Lead)
SCIP Nummer	dc026b98-6b60-4154-a8d6-83203f3b8c7c

Zulassungen / Approbationen

Zulassungen	UL

Klassifikationen

eCl@ss 11.1	27-06-03-11
ETIM 7.0	EC001855

CE-Konformitätserklärungen

RoHS-Richtlinie	2011/65/EU (EN 50581:2012)

Kabeldaten - Leitungsaufbau

Kabeldurchmesser	4,8 mm
Querschnitt	4 x 0,34 mm²
Mantelmaterial	PVC
Isolation Litze	PVC
Litzenaufbau	42 x 0,10 mm
Kabelfarbe	grau

Kabeldaten - Elektrische Eigenschaften

Leiterwiderstand	57 Ω/Km (20°C)

Produktdatenblatt

Automatisierungstechnik - Sensorik und Aktorik

Bezeichnung	**M8 Winkeldose, Polzahl: 4, ungeschirmt, am Kabel angespritzt, IP67, UL, PVC grau, 4 x 0,34 mm², 2 m**
Produktgruppe	**M8 Serie 718**
Bestellnummer	**77 3608 0000 20004-0200**

Kabeldaten - Mechanische Eigenschaften

Biegeradius Kabel fest	≥ 5 x Ø
Biegeradius Kabel bewegt	≥ 10 x Ø
Biegezyklen	>2Mio.
Zulässige Beschleunigung	max. 5 m/s² + 1 m/s²
Verfahrweg horizontal	5 m/s² -> 5 m
Verfahrweg vertikal	5 m/s² -> 2 m
Verfahrgeschwindigkeit	≤ 200 m/min (5 m horizontale Strecke)

Kabeldaten - Thermische Eigenschaften

Temperaturbereich Kabel bewegt von / bis	-5 °C / 105 °C
Temperaturbereich Kabel fest von / bis	-40 °C / 105 °C

Kabeldaten - Sonstige Eigenschaften

Halogenfrei	Nein

Produktdatenblatt

Automatisierungstechnik - Sensorik und Aktorik

Bezeichnung	**M8 Winkeldose, Polzahl: 4, ungeschirmt, am Kabel angespritzt, IP67, UL, PVC grau, 4 x 0,34 mm², 2 m**
Produktgruppe	**M8 Serie 718**
Bestellnummer	**77 3608 0000 20004-0200**

Sicherheitshinweise / Montagehinweise

Die Steckverbinder sind für Einsatzbereiche im Anlagen-, Steuerungs- und Elektrogerätebau entwickelt worden. Die Überprüfung, ob die Steckverbinder auch in anderen Einsatzgebieten verwendet werden können, obliegt dem Anwender.

Steckverbinder mit der Schutzart IP 67 und IP 68 sind nicht für die Verwendung unter Wasser geeignet. Beim Einsatz im Freien müssen die Steckverbinder gesondert gegen Korrosion geschützt werden. Weitere Infos zu den IP Schutzarten siehe im Bereich Downloadcenter „Technische Informationen“.

Zum Verriegeln des Kabelsteckverbinders mit dem Gerätesteckverbinder wird der Gewindering „handfest“ (ca. 50 cNm) angezogen.