Produktdatenblatt

Automatisierungstechnik - Sensorik und Aktorik

Bezeichnung	**M12-A Flanschstecker, Polzahl: 8, ungeschirmt, tauchlöten, IP68, UL, PG9**
Produktgruppe	**M12-A Serie 763**
Bestellnummer	**86 0131 0000 00008**

Abbildung



Leiterplattenlayout

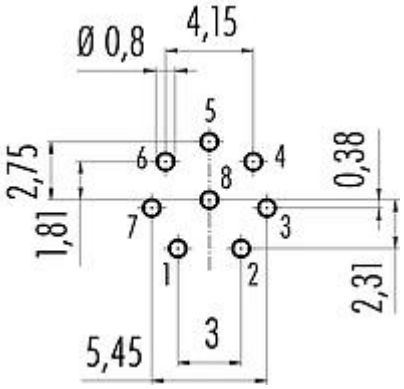

Maßzeichnung

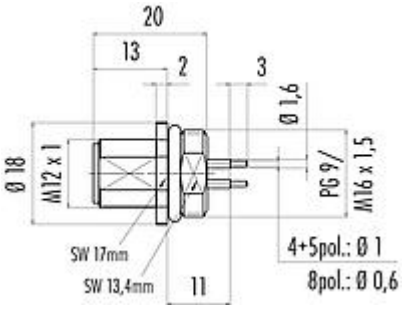

Polbild (Steckseite)

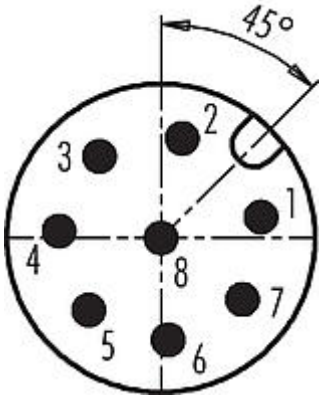

Die Montageanleitung finden Sie auf der nachfolgenden Seite.

Technische Daten

Allgemeine Kennwerte

Bestellnummer	**86 0131 0000 00008** Alternative Bestellnummer: 09 3481 88 08
Hinweis	Bitte beachten Sie, dass es aufgrund der Umstellung von der alten auf die neue Bestellnummer zu Abweichungen in den technischen Spezifikationen kommen kann. Für detaillierte Fragen zum Produkt verwenden Sie bitte das "Kontakt zum Customer Service"-Modul, rechts auf dieser Webseite.

Produktdatenblatt

Automatisierungstechnik - Sensorik und Aktorik

Bezeichnung	**M12-A Flanschstecker, Polzahl: 8, ungeschirmt, tauchlöten, IP68, UL, PG9**
Produktgruppe	**M12-A Serie 763**
Bestellnummer	**86 0131 0000 00008**

Steckverbinder-Bauform	Flanschstecker
Ausführung	Steckverbinder Stift gerade
Steckverbinder Verriegelung	schrauben
Anschlussart	tauchlöten
Schutzart	IP68
Grenztemperatur von / bis	-40 °C / 85 °C
Mechanische Lebensdauer	> 100 Steckzyklen
Gewicht (gr)	8.43
Zolltarifnummer	85369010

Elektrische Kennwerte

Bemessungsspannung	30 V
Bemessungs-Stoßspannung	800 V
Bemessungsstrom (40°C)	2 A (UL 1.5 A)
Isolationswiderstand	> 10^8 Ω
Verschmutzungsgrad	3
Überspannungskategorie	II
Isolierstoffgruppe	III
EMV-Tauglichkeit	ungeschirmt

Werkstoffe

Material Gehäuse	Zinkdruckguss vernickelt
Material Kontaktkörper	PA schwarz
Material Kontakt	CuZn (Messing)
Kontaktoberfläche	Au (Gold)
REACH SVHC	CAS 7439-92-1 (Lead)
SCIP Nummer	2eb3b029-1f2e-4cf8-a13d-7d1af1083a3b

Zulassungen / Approbationen

Zulassungen	UL

Produktdatenblatt

Automatisierungstechnik - Sensorik und Aktorik

Bezeichnung	**M12-A Flanschstecker, Polzahl: 8, ungeschirmt, tauchlöten, IP68, UL, PG9**
Produktgruppe	**M12-A Serie 763**
Bestellnummer	**86 0131 0000 00008**

Montageanleitung / Montageausschnitt

Mit Fläche als Verdrehschutz

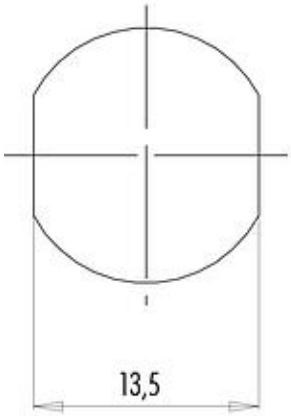

Mit Durchgangsbohrung

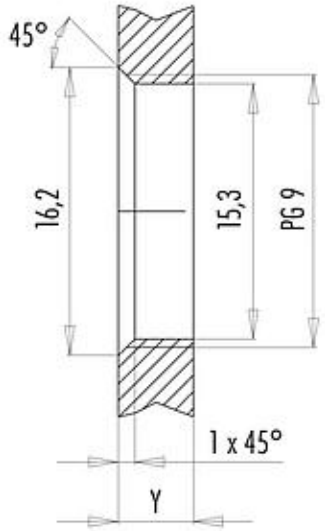

Einbaurichtung: O-Ring sitzt an Fase.

Anzugsdrehmoment

Metallgehäuse/Kunststoffgehäuse 1,25 Nm

Gehäusewandstärke Y (mm)		
Ausführung	**min** (mm)	**max** (mm)
Hinterwandmontage	2	3,5
von vorne verschraubbar	2	4,5
positionierbar [1]	2	3,5
Schraubklemmanschluss	2	3,5
Gewinde M12 x 1	2	3,0
Gewinde M14 x 1 [2]	[3]1,5/[4]2	6,5

Hinweise

[1] Keine Fase anbringen
[2] Wandstärken:
bis 1,5 mm Kontermutter 01-5385 verwenden,
>1,5 mm Gewinde schneiden
[3] Mutter
[4] Gewinde in Gehäusewand

Produktdatenblatt

Automatisierungstechnik - Sensorik und Aktorik

Bezeichnung	**M12-A Flanschstecker, Polzahl: 8, ungeschirmt, tauchlöten, IP68, UL, PG9**
Produktgruppe	**M12-A Serie 763**
Bestellnummer	**86 0131 0000 00008**

Sicherheitshinweise / Montagehinweise

Der Steckverbinder darf nicht unter Last gesteckt oder getrennt werden. Eine Nichtbeachtung sowie unsachgemäße Verwendung kann Personenschäden zur Folge haben.

Die Steckverbinder sind für Einsatzbereiche im Anlagen-, Steuerungs- und Elektrogerätebau entwickelt worden. Die Überprüfung, ob die Steckverbinder auch in anderen Einsatzgebieten verwendet werden können, obliegt dem Anwender.

Durch den Anwender sind geeignete Sicherheitsvorkehrungen zu treffen, damit der Steckverbinder nicht versehentlich gelöst werden kann.

Steckverbinder mit der Schutzart IP 67 und IP 68 sind nicht für die Verwendung unter Wasser geeignet. Weitere Infos zu den IP Schutzarten siehe im Bereich Downloadcenter „Technische Informationen“.