Produktdatenblatt

Automatisierungstechnik - Sensorik und Aktorik

Bezeichnung	**M12-A Winkelstecker, Polzahl: 5, 4,0 - 6,0 mm, ungeschirmt, schraubklemm, IP67, UL**
Produktgruppe	**M12-A Serie 713**
Bestellnummer	**99 0437 44 05**

Abbildung



Maßzeichnung

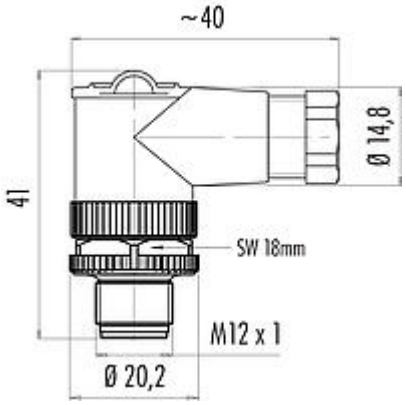

Polbild (Steckseite)

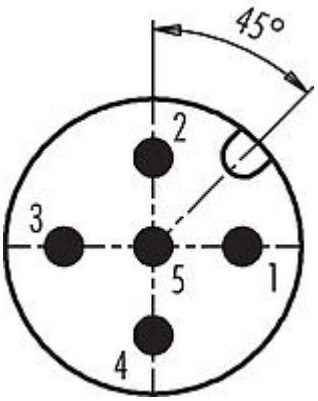

Die Einzelteildarstellung und Montageanleitung finden Sie auf der nachfolgenden Seite.

Technische Daten

Allgemeine Kennwerte

Bestellnummer	99 0437 44 05
Steckverbinder-Bauform	Winkelstecker
Ausführung	Steckverbinder Stift gewinkelt
Steckverbinder Verriegelung	schrauben
Anschlussart	schraubklemm
Schutzart	IP67
Anschlussquerschnitt	max. 0,75 mm² / AWG 18
Kabeldurchlass	4,0 - 6,0 mm
Verdrehmöglichkeit	90° (4 Kodiermöglichkeiten)
Grenztemperatur von / bis	-40 °C / 85 °C
Mechanische Lebensdauer	> 50 Steckzyklen
Gewicht (gr)	17.07
Zolltarifnummer	85369010

Elektrische Kennwerte

Bemessungsspannung	60 V
Bemessungs-Stoßspannung	1500 V
Bemessungsstrom (40°C)	4 A (3 A UL)
Isolationswiderstand	> 10^8 Ω
Verschmutzungsgrad	3

Produktdatenblatt

Automatisierungstechnik - Sensorik und Aktorik

Bezeichnung	**M12-A Winkelstecker, Polzahl: 5, 4,0 - 6,0 mm, ungeschirmt, schraubklemm, IP67, UL**
Produktgruppe	**M12-A Serie 713**
Bestellnummer	**99 0437 44 05**

Überspannungskategorie	II
Isolierstoffgruppe	III
EMV-Tauglichkeit	ungeschirmt

Werkstoffe

Material Gehäuse	PA
Material Kontaktkörper	PA
Material Kontakt	CuZn (Messing)
Kontaktoberfläche	CuSnZn (Optalloy)
Material Verriegelung	Kunststoff
REACH SVHC	CAS 96-45-7 (Imidazolidine-2-thione) CAS 7439-92-1 (Lead)
SCIP Nummer	4013e350-c3fc-4f1e-b26d-e70cec5224a1

Zulassungen / Approbationen

Zulassungen	UL

Klassifikationen

eCl@ss 11.1	27-44-01-02
ETIM 7.0	EC002635

CE-Konformitätserklärungen

Niederspannungsrichtlinie	2014/35/EU (EN 60204-1:2018;EN 60529:1991)

Produktdatenblatt

Automatisierungstechnik - Sensorik und Aktorik

Bezeichnung	**M12-A Winkelstecker, Polzahl: 5, 4,0 - 6,0 mm, ungeschirmt, schraubklemm, IP67, UL**
Produktgruppe	**M12-A Serie 713**
Bestellnummer	**99 0437 44 05**

Einzelteildarstellung

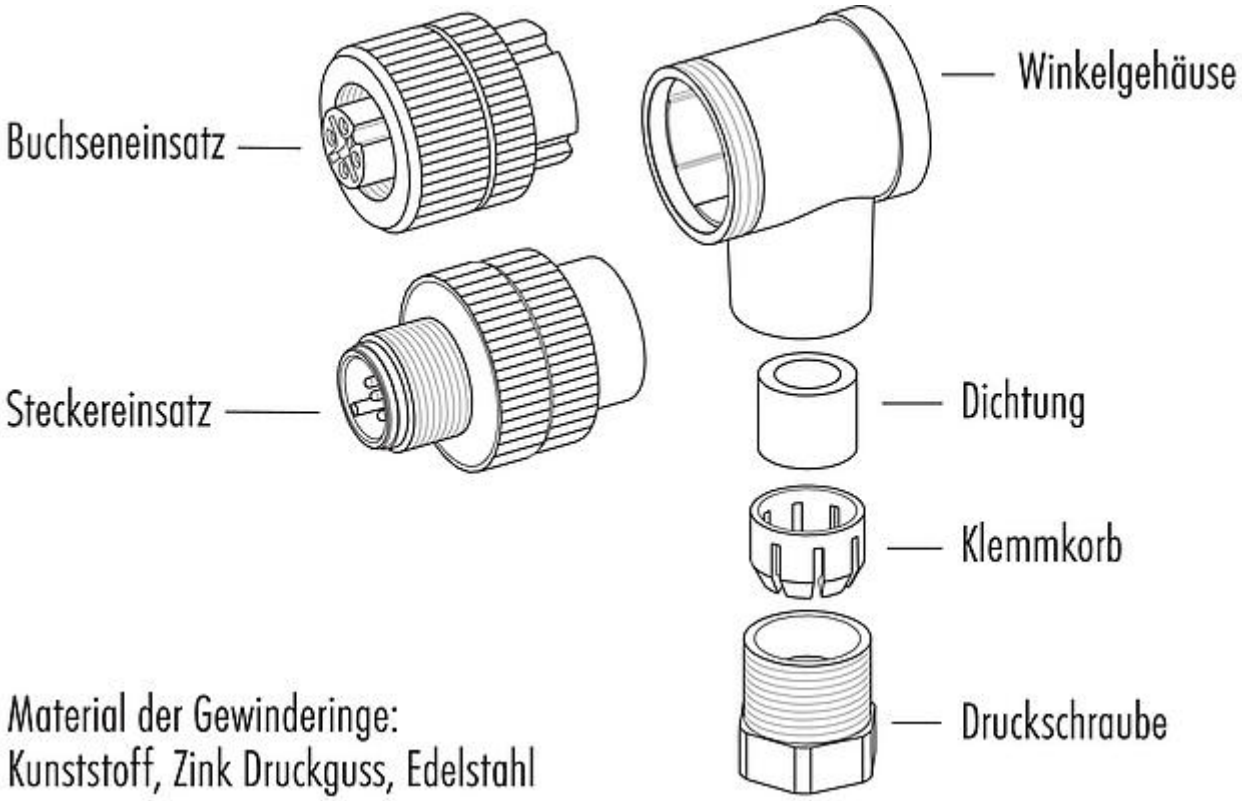

Produktdatenblatt

Automatisierungstechnik - Sensorik und Aktorik

Bezeichnung	**M12-A Winkelstecker, Polzahl: 5, 4,0 - 6,0 mm, ungeschirmt, schraubklemm, IP67, UL**
Produktgruppe	**M12-A Serie 713**
Bestellnummer	**99 0437 44 05**

Montageanleitung

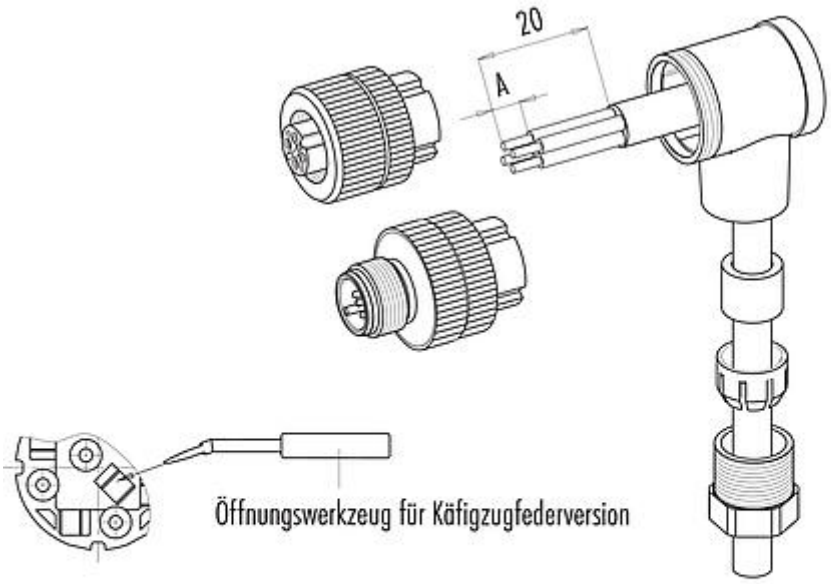

	Schraubklemmversion	Lötversion	Käfigzugfederversion
Maß A/mm	**5**	**3,5**	**7**

Material der Gewinderinge: Kunststoff, Zink Druckguss, Edelstahl

Produktdatenblatt

Automatisierungstechnik - Sensorik und Aktorik

Bezeichnung	**M12-A Winkelstecker, Polzahl: 5, 4,0 - 6,0 mm, ungeschirmt, schraubklemm, IP67, UL**
Produktgruppe	**M12-A Serie 713**
Bestellnummer	**99 0437 44 05**

Sicherheitshinweise / Montagehinweise

Die Steckverbinder sind für Einsatzbereiche im Anlagen-, Steuerungs- und Elektrogerätebau entwickelt worden. Die Überprüfung, ob die Steckverbinder auch in anderen Einsatzgebieten verwendet werden können, obliegt dem Anwender.

Steckverbinder mit der Schutzart IP 67 und IP 68 sind nicht für die Verwendung unter Wasser geeignet. Beim Einsatz im Freien müssen die Steckverbinder gesondert gegen Korrosion geschützt werden. Weitere Infos zu den IP Schutzarten siehe im Bereich Downloadcenter „Technische Informationen“.

Zum Verriegeln des Kabelsteckverbinders mit dem Gerätesteckverbinder wird der Gewindering „handfest“ (ca. 60 cNm) angezogen.