Artikelstammblatt

Artikel Bezeichnung: **LED Ein-Aus Schalter 12 Volt grün**

Artikel Nr.: 019030
GTIN / EAN : 4045914190306



Beschreibung :

z.B. für Zusatzscheinwerfer, Nebelschlussleuchte usw. mit Kontroll-LED.
12 Volt, max 10 A
Ausführung: grün

Menge im Umkarton :	100 Stück
Ursprungsland :	CN - CHINA
Zolltarifnummer :	8504409500
Gewicht :	0,03 kg
Länge :	30 mm
Breite :	90 mm
Höhe :	140 mm

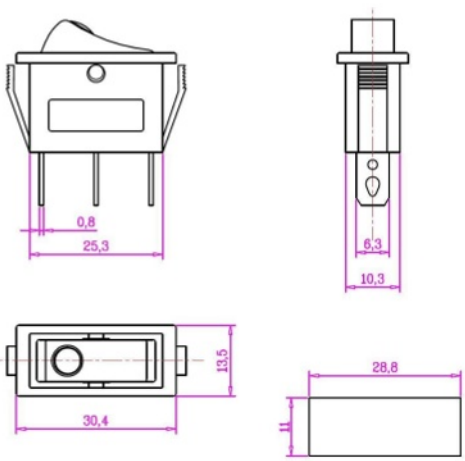

IWH Vertriebs GmbH - Im Täle 15 - 75031 Eppingen - Mühlbach

Tel.: +49 7262 609190 - Fax: +497262 6091920 - Email: info@iwh-vertrieb.de