EN Read the entire instruction manual before you start installation and assembly. If you have any questions regarding any of the instructions or warnings, please contact your local distributor for assistance.

CAUTION: Use with products heavier than the rated weights indicated may result in instability causing possible injury.
- Please closely follow the assembly instructions. Improper installation may result in damage or serious personal injury.
- Safety gear and proper tools must be used. This product should only be installed by professionals.
- This product is designed to be installed on solid concrete walls, masonry walls or wood stud walls.
- Make sure that the supporting surface will safely support the combined weight of the equipment and all attached hardware and components.
- Use the mounting screws provided and DO NOT OVER TIGHTEN mounting screws.
- This product contains small items that could be a choking hazard if swallowed. Keep these items away from children.
- This product is intended for indoor use only. Using this product outdoors could lead to product failure and personal injury.

IMPORTANT: Ensure that you have received all parts according to the component checklist prior to installation. If any parts are missing or faulty, contact your place of purchase for a replacement.

MAINTENANCE: Check that the product is secure and safe to use at regular intervals (at least every three months).

DE Lesen Sie die gesamte Bedienungsanleitung, bevor Sie mit der Installation und Montage beginnen. Wenn Sie Fragen zur Anleitung oder Warnungen haben, wenden Sie sich bitte an Ihren örtlichen Händler.

VORSICHT: Die Verwendung mit Produkten, die schwerer als die angegebenen Nenngewichte sind, kann zu Instabilität führen und zu möglichen Verletzungen führen.
- Bitte befolgen Sie die Montageanleitung genau. Eine unsachgemäße Installation kann zu Schäden oder schweren Verletzungen führen.
- Sicherheitsausrüstung und geeignete Werkzeuge müssen verwendet werden. Dieses Produkt sollte nur von Fachleuten installiert werden.
- Dieses Produkt ist auf massiven Betonwänden oder Mauerwerkswänden zu montieren.
- Stellen Sie sicher, dass die Auflagefläche das Gesamtgewicht des Geräts und aller angeschlossenen Hardware und Komponenten sicher trägt.
- Verwenden Sie die mitgelieferten Befestigungsschrauben und die Befestigungsschrauben NICHT ZU FEST ANZIEHEN.
- Dieses Produkt enthält Kleinteile, die beim Verschlucken eine Erstickungsgefahr darstellen können. Halten Sie diese Gegenstände von Kindern fern.
- Dieses Produkt ist nur für den Innenbereich bestimmt. Die Verwendung dieses Produkts im Freien kann zu Produktversagen und Verletzungen führen.

WICHTIG: Stellen Sie vor der Installation sicher, dass Sie alle Teile gemäß der Komponenten-Checkliste erhalten haben. Bei beschädigten oder fehlenden Teilen, wenden Sie sich an Ihre Verkaufsstelle, um Ersatz zu erhalten.

WARTUNG: Überprüfen Sie das Produkt in regelmäßigen Abständen auf Sicherheit und Stabilität (am besten alle drei Monate).

Bedienungsanleitung

MOTORISIERTER WANDMONTIERTER TV-STÄNDER

Best.-Nr.: 2799723

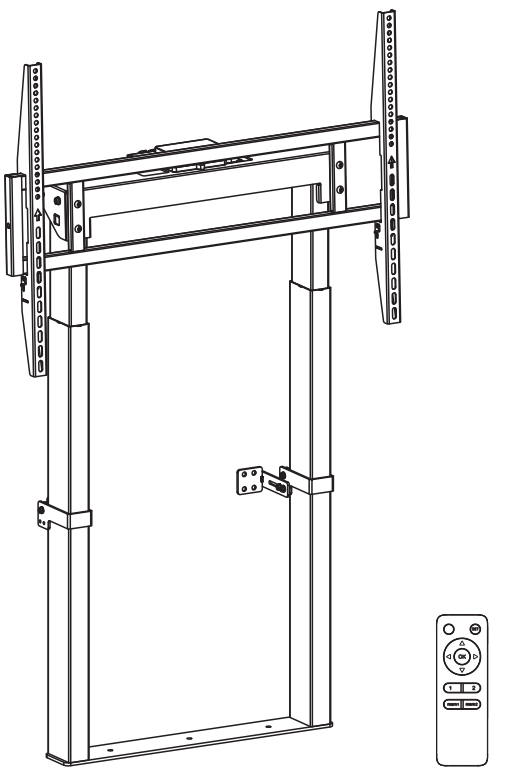

Unterstützt VESA-Halterung	max.	
200x200 300x200 400x200 300x300 400x300 600x200 350x350 400x400 600x400 800x400 800x600	254 cm	**100" MAX** / **120 kg NOMINAL**

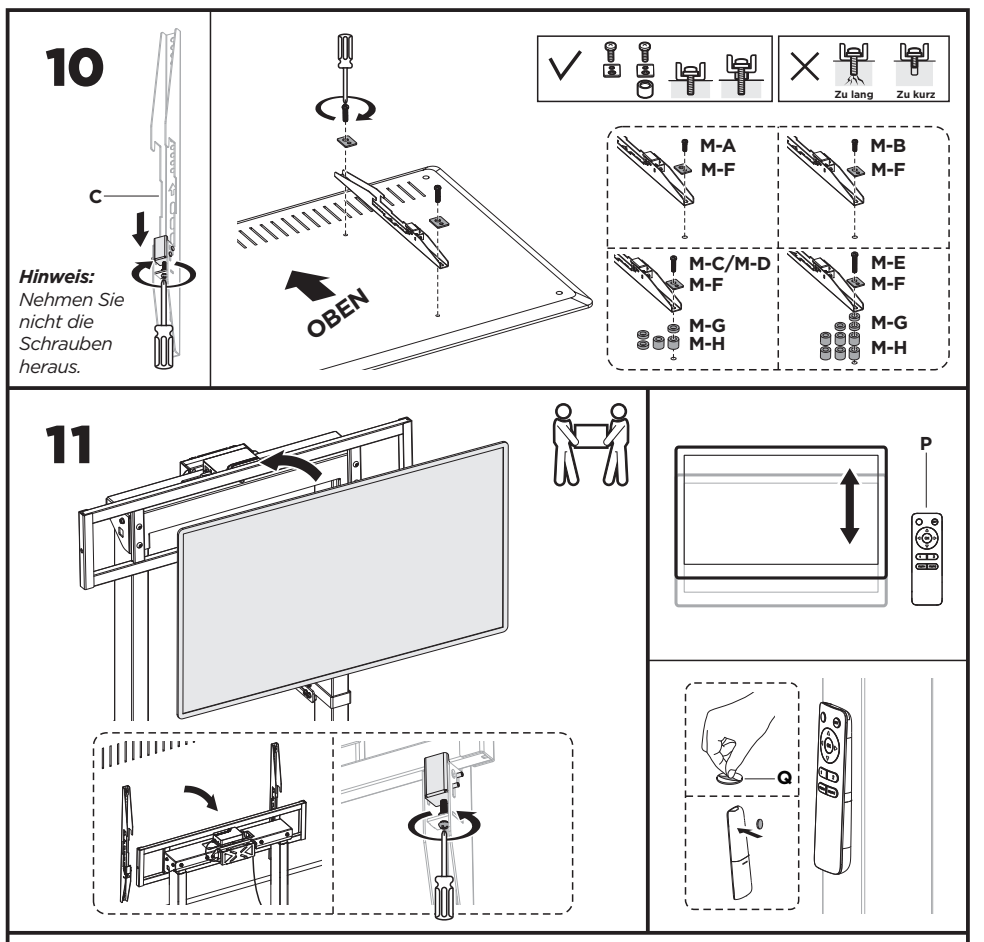

Das Produkt wird mit Strom betrieben. Um Verbrennungen, Feuer und Stromschlag zu vermeiden und den sicheren und korrekten Gebrauch des Systems sowie die Langlebigkeit der Gesamtkonstruktion und der eingebauten Elektronik zu gewährleisten, lesen Sie bitte die Bedienungsanleitung aufmerksam durch.

⚠ Warnungen

- Dieses Gerät kann von Kindern ab 8 Jahren und älter benutzt werden, wenn sie beaufsichtigt oder unterwiesen wurden, das Gerät auf sichere Weise zu verwenden und die damit verbundenen Gefahren verstehen. Kinder dürfen mit diesem Produkt nicht spielen. Reinigungs- und Wartungsarbeiten dürfen von Kindern nur dann vorgenommen werden, wenn sie dabei unter ständiger Aufsicht stehen.
- Personen mit eingeschränkten körperlichen, sensorischen oder geistigen Fähigkeiten oder mangelnder Erfahrung und Kenntnissen dürfen dieses Produkt nicht verwenden, es sei denn, sie werden beaufsichtigt, verstehen die mit dem Gerät verbundenen Gefahren oder sie wurden von einer Person, die für die ihre Sicherheit verantwortlich ist, gründlich in die Verwendung des Geräts eingewiesen.
- Lassen Sie die Kabel oder Stecker nicht unordentlich, um Stolpergefahren zu vermeiden.
- Jegliche Versuche, das Gerät nachzubauen, sind unzulässig.

⚠ Elektrische Sicherheit

- Das Gerät darf nur mit dem mitgelieferten Netzteil verwendet werden. Veränderungen an dem mitgelieferten Netzteil sind nicht zulässig.
- Betreiben Sie das System keinesfalls mit einem beschädigten Netzkabel oder Netzstecker. Sollte ein Teil beschädigt sein, wenden Sie sich bitte an Ihren Fachhändler, um ein Austauschteil zu erhalten.
- Betreiben Sie das System keinesfalls in feuchter Umgebung oder wenn die elektrischen Bauteile mit Flüssigkeiten in Berührung gekommen sind.
- Reinigen Sie das Produkt nicht, während das Netzteil noch angeschlossen ist.
- Demontieren oder ersetzen Sie keine Bauteile, während das Gerät noch am Stromnetz angeschlossen ist.
- Ziehen Sie den Netzstecker, wenn das System nicht in Gebrauch ist und legen Sie den Netzstecker außerhalb der Reichweite von Kindern ab.

Hinweis: *Legen Sie 2 AAA-Batterien (nicht im Lieferumfang enthalten) in die Steuereinheit ein, bevor Sie den TV-Ständer einstellen.*

Stellen Sie die Höhe ein, indem Sie „△“ und „▽“ auf der Fernbedienung drücken. Wenn sich der TV-Ständer nicht hebt oder senkt, passen Sie bitte den Code zwischen dem TV-Ständer und der Fernbedienung an, indem Sie die folgenden Anweisungen befolgen.

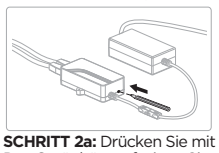

Standardeinstellung und Kopplung der Fernbedienung mit der Halterung

SCHRITT 1: Jedes Mal, wenn die Halterung eingeschaltet wird, gibt das Gerät nacheinander einen Signalton ab, was anzeigt, dass die Halterung für die Standardeinstellung bereit ist.

Wenn Sie die Halterung zum ersten Mal einschalten, sollten Sie zuerst die Fernbedienung mit der Halterung koppeln und dann die Grundeinstellung vornehmen. Siehe SCHRITT 2a unten.

Wenn Sie die Halterung nicht zum ersten Mal einschalten, sollten Sie die Grundeinstellung starten, siehe SCHRITT 2b unten.

SCHRITT 2a: Drücken Sie mit einer Büroklammer oder einem Bleistift den kleinen Knopf auf der Steuereinheit wie abgebildet. Das Gerät hört auf, einen Signalton abzugeben. Drücken Sie dann „SET“ auf der Fernbedienung und Sie hören etwa 10 Sekunden aufeinanderfolgende Signaltöne als Zeichen, dass das Koppeln läuft. Danach gibt das Gerät erneut einen Signalton ab und hält an, was bedeutet, dass das Koppeln abgeschlossen ist.
Drücken Sie lange auf „OK“. Die Halterung fährt automatisch in die unterste Position zurück. Wenn das Gerät ein weiteres Mal einen Signalton abgibt, ist die Standardeinstellung abgeschlossen.

SCHRITT 2b: Drücken Sie lange auf „OK“. Das Gerät hört auf, einen Signalton abzugeben. Dann fährt die Halterung automatisch in die unterste Position zurück. Wenn das Gerät ein weiteres Mal einen Signalton abgibt, ist die Standardeinstellung abgeschlossen.

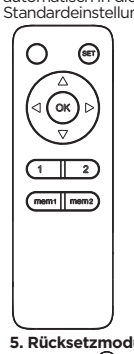

Bedienungsanleitung für die Fernbedienung

1. PFEILE AUF/AB
Halten Sie „△“ gedrückt, um die Halterung anzuheben. Halten Sie „▽“ gedrückt, um die Halterung abzusenken.
Hinweis: *Entfernen Sie alle umliegenden Gegenstände, bevor Sie die Höhe der Halterung einstellen.*

2. Position speichern
Halten Sie „mem1“ oder „mem2“ für 3 Sekunden gedrückt, bis Sie einen Signalton hören, der anzeigt, dass die aktuelle Position gespeichert wurde. „mem1“ und „mem2“ können jeweils eine Höhe speichern.

3. Aktivieren der Höheneinstellungen
Drücken Sie „1“ oder „2“, damit fährt die Halterung automatisch zu der unter der entsprechenden Taste „mem1“ oder „mem2“ gespeicherten Position.

4. Standardeinstellung
Drücken Sie „OK“, damit fährt die Halterung automatisch in die unterste Position zurück.
Zum Beenden, drücken Sie erneut „OK“.

5. Rücksetzmodus
Halten Sie „OK“ für 3 Sekunden gedrückt, bis Sie einen Signalton hören und die Halterung beginnt, nach unten zu fahren. Dann bewegt sich die Halterung beim Erreichen der niedrigsten Position ein wenig nach oben und stoppt. Das System setzt sich erfolgreich zurück, wenn das Gerät zwei Signaltöne abgibt.

6. Entkoppeln einer Fernbedienung
Drücken Sie mit einer Büroklammer oder einem Bleistift auf die kleine Taste an der Steuereinheit, so wie beim Koppeln der Fernbedienung. Nachdem Sie einen Signalton gehört haben, halten Sie die Taste 5 Sekunden gedrückt, bis Sie erneut einen Signalton hören, der anzeigt, dass das Entkoppeln abgeschlossen ist.

Hinweis: Für „◁“ und „▷“ gibt es keine Funktionsanweisungen.

Entsorgung:
Dieses Symbol weist darauf hin, dass dieses Produkt in der gesamten EU nicht zusammen mit dem Hausmüll entsorgt werden darf. Um eine mögliche Schädigung der Umwelt oder der menschlichen Gesundheit durch unkontrollierte Abfallentsorgung zu vermeiden, recyceln Sie es verantwortungsbewusst, um die nachhaltige Wiederverwendung von Materialressourcen zu fördern. Um Ihr gebrauchtes Gerät zurückzugeben, nutzen Sie bitte den örtlichen Recyclingservice oder wenden Sie sich an Ihren Fachhändler, um das Produkt zurückzugeben.

Fehlerbehebung

1. Das Gerät funktioniert nicht

Hierfür gibt es 7 Möglichkeiten:
- Falsche Bedienung. Überprüfen Sie, ob das Gerät nach dem Drücken einer Taste einen einzelnen Signalton abgibt. Ist dies der Fall, befolgen Sie bitte die Anleitungen im Handbuch, um die Halterung ordnungsgemäß zu betreiben.
- Das System der Halterung ist möglicherweise fehlerhaft. Überprüfen Sie, ob das Gerät nach dem Drücken einer Taste drei Signaltöne abgibt. Falls ja, setzen Sie das System zurück.
- Das System ist möglicherweise überhitzt. Überprüfen Sie, ob das Gerät nach dem Drücken einer Taste vier Signaltöne abgibt. Falls ja, lassen Sie das Gerät abkühlen (etwa 30 Minuten).
- Ein Ende des Netzkabels ist möglicherweise vom Ausgang/von der Halterung getrennt. Überprüfen Sie den Anschluss, um sicherzustellen, dass das Gerät mit Strom versorgt wird.
- Der Betriebsabstand ist möglicherweise zu groß und liegt nicht in Reichweite der Halterung. Verwenden Sie die Fernbedienung in einem Umkreis von 10 m um die Halterung.
- Die Batterien in der Fernbedienung sind möglicherweise schwach oder leer. Ersetzen Sie die Batterien.
- Die Fernbedienung ist möglicherweise defekt. Überprüfen Sie, ob die LED auf der Fernbedienung aufleuchtet, wenn eine Taste gedrückt wird. Falls nicht, wenden Sie sich an Ihren Fachhändler, um Ersatz zu erhalten.

2. Die TV-Halterung beendet die Bewegung während des Betriebs und gibt einen lange Signalton ab.
- Entfernen Sie alle umliegenden Gegenstände.
- Das Gewicht des Fernsehers übersteigt möglicherweise die maximale Gewichtsbegrenzung des Halterungssystems.
- Das Motorkabel ist möglicherweise defekt. Setzen Sie das System zurück. Wenn das Problem weiterhin besteht, wenden Sie sich an Ihren Fachhändler, um Ersatz zu erhalten.

3. Die TV-Halterung macht ungewöhnliche Geräusche.
- Überprüfen Sie alle Stromanschlüsse und setzen Sie das System zurück. Wenn das Gerät weiterhin anormale Geräusche macht, wenden Sie sich an Ihren Fachhändler, um Ersatz zu erhalten.

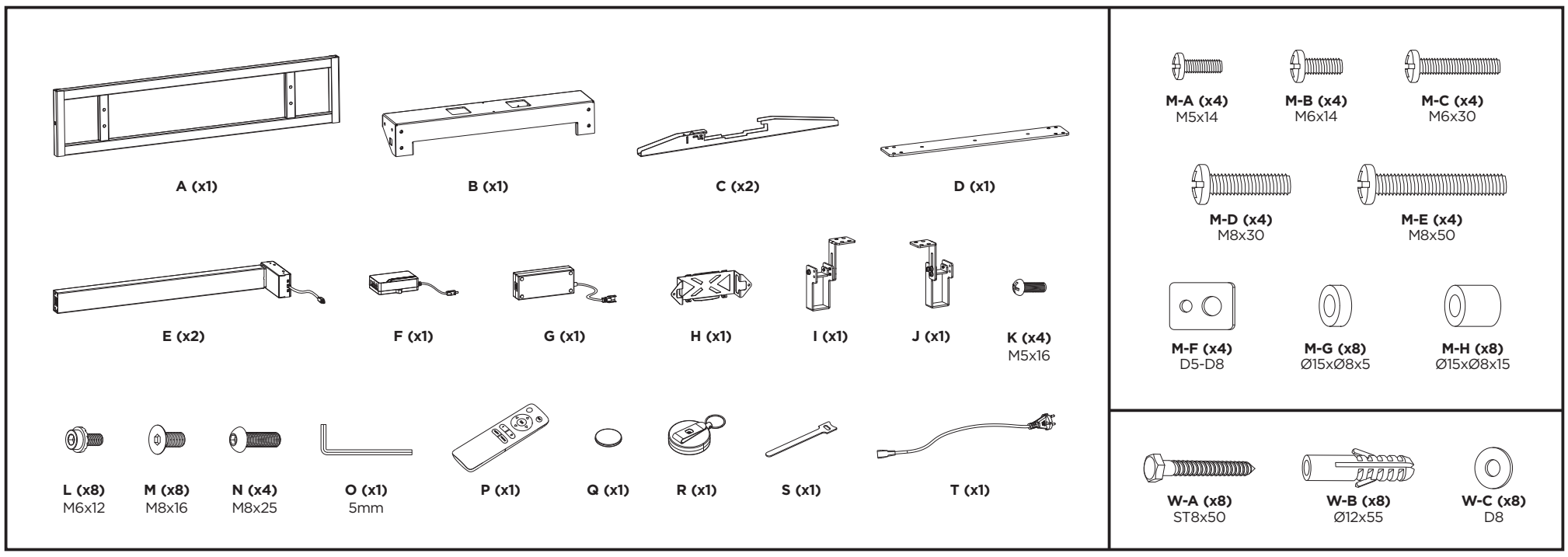
A (x1)
B (x1)
C (x2)
D (x1)
E (x2)
F (x1)
G (x1)
H (x1)
I (x1)
J (x1)
K (x4)
M5x16
L (x8)
M6x12
M (x8)
M8x16
N (x4)
M8x25
O (x1)
5mm
P (x1)
Q (x1)
R (x1)
S (x1)
T (x1)
M-A (x4)
M5x14
M-B (x4)
M6x14
M-C (x4)
M6x30
M-D (x4)
M8x30
M-E (x4)
M8x50
M-F (x4)
D5-D8
M-G (x8)
Ø15xØ8x5
M-H (x8)
Ø15xØ8x15
W-A (x8)
ST8x50
W-B (x8)
Ø12x55
W-C (x8)
D8

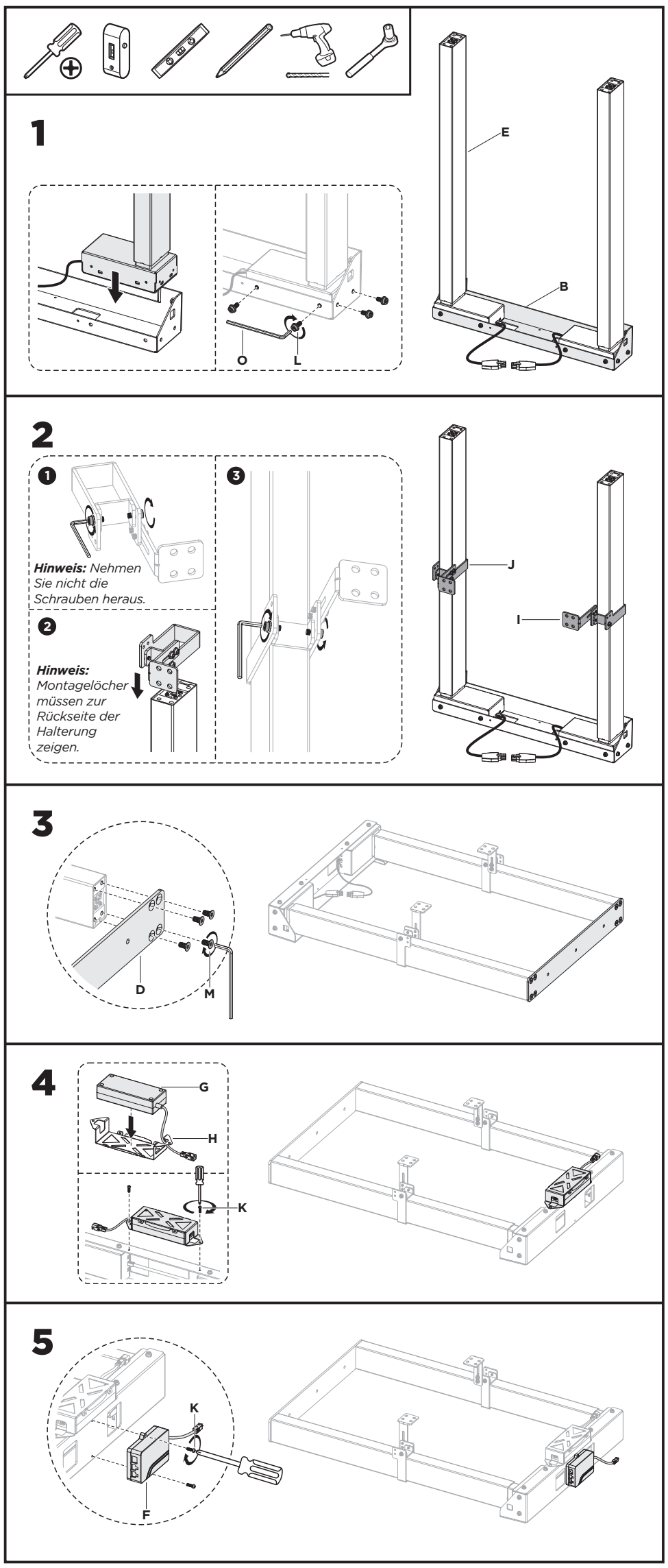
1
E
B
O
L
2
J
I
3
D
M
4
G
H
K
5
K
F

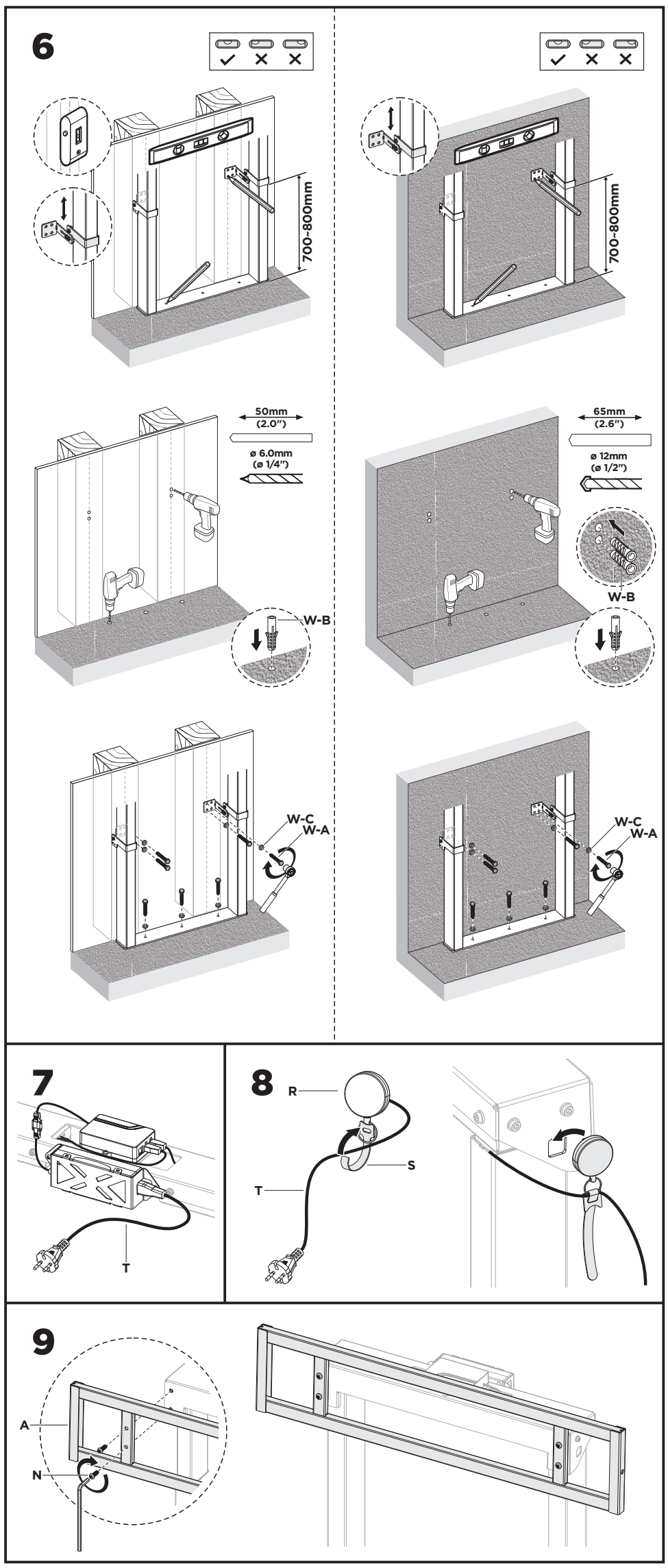
6
700~800mm
700~800mm
50mm
(2.0")
ø 6.0mm
(ø 1/4")
W-B
65mm
(2.6")
ø 12mm
(ø 1/2")
W-B
W-C
W-A
W-C
W-A
7
T
8
R
S
T
9
A
N