Produktdatenblatt
Eigenschaften

XMXA12L2135
XMX-Druckschalter, 12 Bar, einstellbare Hyterese, 2 Schaltpunkte, 1Ö/1S



Hauptmerkmale

Baureihe	Telemecanique Pressure sensors XM
Drucksensortyp	Elektromechanischer Drucksensor
Bezeichnung des Drucksensors	XMX
Pressure rating	12 bar
Typ und Zusammenstellung der Kontakte	1 Wechslerkontakt mit Sprungfunktion
Kontrollierte Flüssigkeit	Luft (0…55 °C) Frischwasser (0…55 °C) Meerwasser (0…55 °C)
Prozessanschluss	G 1/4" (Buchse) entspricht ISO 228
Kabeleinführung	2 Kabeleinführungen für Pg 13,5 Kabelverschraubung entspricht NF C 68-300
Elektrische Verbindung	Schraubklemmenanschluss, Klemmkapazität: 1 x 1-2 x 2,5 mm²
Stromkreistyp	Steuerkreis
Nennstrom [In]	3 A (Ue = 120 V), AC-15, B300 1,5 A (Ue = 240 V), AC-15, B300 0,1 A (Ue = 250 V), DC-13, R300
Einstellung	Intern
Farbe Gehäuse-Oberteil	Schwarz, lichtundurchlässig
Betätig.typ d. Druckschalters	Regelung zwischen 2 Schaltpunkten
Typ des Maßstabs	Feste Differenzial
Lokale Anzeige	Ohne
Gehäusematerial	Lexan Polycarbonat (Lexan 500R)
Einstellbereich des Schaltpunktes bei steigendem Druck	1,3…12 bar
Einstellbereich des Schaltpunktes bei sinkendem Druck	0,3…10,3 bar
Druck-Stellglied	Membran
Minimal mögliches Differenzial bei hoher Einstellung	1,7 bar
Minimal mögliches Differenzial bei niedriger Einstellung	1 bar
Zerstörungsdruck	30 bar
Materialien in Kontakt mit Flüssigkeiten	Verchromte Zinklegierung Arbeitsfläche mit Nitril bedeckt
Maximal zulässiger akzidentieller Druck	27 bar

Zusatzmerkmale

Höhe	106 mm
Breite	57 mm
Tiefe	97,5 mm
Betriebsposition	Jede Position
Maximal zulässiger Druck - je Zyklus	15 bar

Das vorliegende Dokument beinhaltet allgemeine Beschreibungen und/oder technische Eigenschaften der Leistungsfähigkeit der hierin enthaltenen Produkte.
Anhand des vorliegenden Dokuments soll nicht die Eignung und Zuverlässigkeit dieser Produkte für bestimmte Benutzeranwendungen festgestellt werden. Es stellt auch keinen Ersatz dafür dar.
Es obliegt dem Benutzer oder Integrator, eine vollständige und zweckmäßige Risikoabschätzung sowie eine Bewertung und Prüfung der Produkte hinsichtlich ihres entsprechenden Einsatzes durchzuführen.
Schneider Electric Industries SAS und die entsprechenden Tochter- oder Konzerngesellschaften übernehmen nicht die Haftung für den missbräuchlichen Gebrauch der hier enthaltenen Informationen.

Kurzschlussschutz	10 A Patrone Sicherung, Typ gG (gl)
Max. Betriebsrate	10 cyc/mn
[Ui] Bemessungs-Isolationsspannung	500 V entspricht IEC 60947-1
[Uimp] Bemessungs-Stoßspannungsfestigkeit	6 kV entspricht IEC 60947-1
Elektrische Lebensdauer	1000000 Zyklen, 50/60 Hz, AC-15, 240 V / 3 A, Ith = 10 A
Mechanische Lebensdauer	1000000 Zyklen
Wiederholungsgenauigkeit	3,5 %
Produktgewicht	0,43 kg

Montage

Normen	IEC 60947-5-1 CE
Produktzertifizierungen	CSA[RETURN]UL[RETURN]CCC
Umgebungstemperatur bei Betrieb	-25…55 °C
Umgebungstemperatur bei Lagerung	-40…70 °C
Beschichtung	TC
Schutzklasse für Stromschläge	Klasse I entspricht IEC 536
Schutzart (IP)	IP54 entspricht IEC 60529

Verpackungseinheiten

VPE 1 Art	PCE
VPE 1 Menge	1
VPE 1 Höhe	6,2 cm
VPE 1 Breite	11,5 cm
VPE 1 Länge	17,0 cm
VPE 1 Gewicht	500,0 g
VPE 2 Art	S03
VPE 2 Menge	20
VPE 2 Höhe	30,0 cm
VPE 2 Breite	30,0 cm
VPE 2 Länge	40,0 cm
VPE 2 Gewicht	10,773 kg

Nachhaltigkeit

Angebotsstatus nachhaltiges Produkt	Green Premium Produkt
REACh-Verordnung	REACh-Deklaration
EU-RoHS-Richtlinie	Übererfüllung der Konformität (außerhalb EU RoHS-Scope)
Quecksilberfrei	Ja
Informationen zu RoHS-Ausnahmen	Ja
Kreislaufwirtschafts-Profil	Keine besonderen Recycling-Verfahren erforderlich

Vertragliche Gewährleistung

Garantie	18 months

Abmessungen

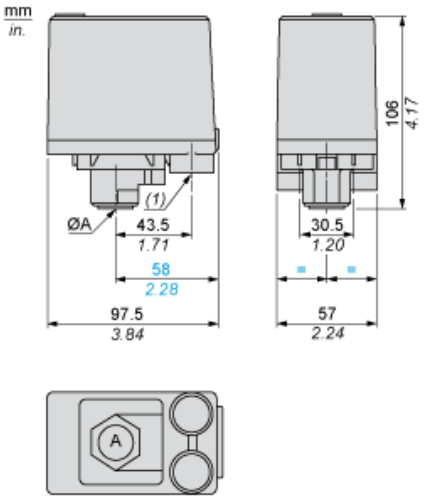

(A) G 1/4 (Buchse)
(1) 2 Gewindedurchführungen PG 13.5

Minimaler Montageabstand

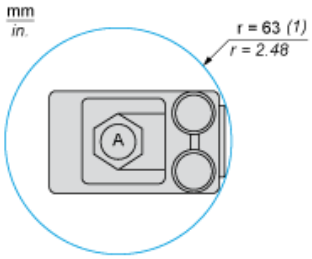

(ØA) G 1/4 (Buchse)
(1) Freiraumzone für das Anschrauben des Druckschalters an Punkt A

Verdrahtungsplan

Anschlüsse



Kennlinien

Arbeitskennlinien

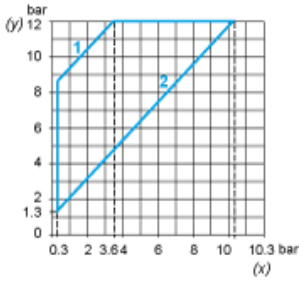

(y) Steigender Druck
(x) Fallender Druck
1 : Maximaldifferenz
2 : Mindestdifferenz

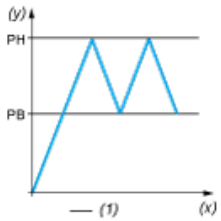

(y) Druck
(x) Zeit
(1) Einstellbarer Wert