Produktdatenblatt
Eigenschaften

BMI0703P16F
Integrierter Servo Lexium 32i, 70mm, 3phasig, 2,96Nm, Passfeder IP54, Singelturn16, Bremse



Hauptmerkmale

Kompatible Produktfamilie	Lexium 32i
Produkt- oder Komponententyp	Servomotor mit Leistungsstufe
Kurzbezeichnung des Geräts	BMI

Zusatzmerkmale

Max. mechanische Geschwindigkeit	8000 U/min
Nennbetriebsspannung [U,nom]	208-480 V -15 - +10 %
Versorgungsspannungsgrenzen	208…480 V
Anzahl der Netzphasen	3 Phasen
Netzfrequenz	50/60 Hz - 5 - 5 %
Netzfrequenz Grenzwerte	47,5…63 Hz
EMV-Filter	Integriert
Ausgangs Bemessungsstrom	2 A bei 8 kHz
Ausgangsstrom 3s Spitze	6 A bei 400 V für 3 s
Dauerstrom im Stillstand	2 A
Dauermoment im Stillstand	3,4 Nm bei 208-480 V 3 Phasen
Spitzenmoment im Stillstand	8,6 Nm bei 208 V 3 Phasen 8,6 Nm bei 400 V 3 Phasen 8,6 Nm bei 480 V 3 Phasen
Nennleistung am Ausgang	900 W bei 400 V 3 Phasen 900 W bei 480 V 3 Phasen 450 W bei 208 V 3 Phasen
Nenndrehmoment	2,9 Nm bei 208 V 3 Phasen 2,7 Nm bei 400 V 3 Phasen 2,3 Nm bei 480 V 3 Phasen
Nenndrehzahl	3300 rpm bei 400 V 3 Phasen 1600 U/min bei 208 V 3 Phasen 3900 rpm bei 480 V 3 Phasen
Maximaler Strom Irms	12,5 A bei 400 V, 3 Phasen 12,5 A bei 480 V, 3 Phasen 12,5 A bei 208 V, 3 Phasen
Produktkompatibilität	Antriebssteuerungseinheit LXM32i CANopen Antriebssteuerungseinheit LXM32i EtherCAT
Wellenende	Mit Passfeder
Zweite Welle	Ohne zweites Wellenende
Wellendurchmesser	14 mm
Wellenlänge	30 mm
Breite Passfeder	5 mm
Art der Rückkopplung	Absolute-SinCos Hiperface-Singleturn
Auflösung Geschwindigkeitsfeedback	32768 points/turn
Haltebremse	Mit

Das vorliegende Dokument beinhaltet allgemeine Beschreibungen und/oder technische Eigenschaften der Leistungsfähigkeit der hierin enthaltenen Produkte.
Anhand des vorliegenden Dokuments soll nicht die Eignung und Zuverlässigkeit dieser Produkte für bestimmte Benutzeranwendungen festgestellt werden. Es stellt auch keinen Ersatz dafür dar.
Es obliegt dem Benutzer oder Integrator, eine vollständige und zweckmäßige Risikoabschätzung sowie eine Bewertung und Prüfung der Produkte hinsichtlich ihres entsprechenden Einsatzes durchzuführen.
Schneider Electric Industries SAS und die entsprechenden Tochter- oder Konzerngesellschaften übernehmen nicht die Haftung für den missbräuchlichen Gebrauch der hier enthaltenen Informationen.

Haltemoment	3 Nm Feststellbremse
Montagehalterung	Internationaler Standardflansch
Motorflanschgröße	70 mm
Elektrische Verbindung	Steckverbinder für Platine
Drehmomentkonstante	1,41 Nm/A bei 20 °C
Gegen-EMK konstant	95,39 V/krpm bei 20 °C
Anzahl Motorpole	10
Rotorträgheit	1,78 kg.cm²
Statorwiderstand	7,99 Ohm bei 20 °C
Statorinduktivität	25,6 mH bei 20 °C
Stator elektrische Zeitkonstante	3,2 ms bei 20 °C
Maximale Radialkraft Fr	730 N bei 1000 U/min 580 N bei 2000 U/min 510 N bei 3000 U/min 460 N bei 4000 U/min 430 N bei 5000 U/min 400 N bei 6000 U/min
Max. Axialkraft Fa	0,2 x Fr
Bremszugkraft	5 W
Kühlungstyp	Lüftelos mit Konvektion
Länge	339 mm
Anzahl der Motorstufen	3
Zentrieren des Bunddurchmessers	60 mm
Zentrierbundtiefe	2,5 mm
Anzahl der Montagebohrungen	4
Durchmesser der Montagebohrungen	5,5 mm
Kreisdurchmesser der Montagebohrungen	75…82 mm
Distanzschaft Bundflansch	2,5 mm

Montage

Schutzart (IP)	Welle: IP54 Gehäuse: IP65

Verpackungseinheiten

VPE 1 Art	PCE
VPE 1 Menge	1
VPE 1 Höhe	25,0 cm
VPE 1 Breite	18,6 cm
VPE 1 Länge	55,0 cm
VPE 1 Gewicht	6,5 kg

Nachhaltigkeit

Angebotsstatus nachhaltiges Produkt	Green Premium Produkt
REACh-Verordnung	REACh-Deklaration
EU-RoHS-Richtlinie	Übererfüllung der Konformität (außerhalb EU RoHS-Scope)
Quecksilberfrei	Ja
RoHS-Richtlinie für China	RoHS-Erklärung Für China
Informationen zu RoHS-Ausnahmen	Ja
Umweltproduktdeklaration	Produktumweltprofil
Kreislaufwirtschafts-Profil	Entsorgungsinformationen
WEEE	Das Produkt muss entsprechend bestimmter Hinweise auf Märkten der Europäischen Union entsorgt werden und darf nicht in Haushaltsabfälle gelangen.
PVC-frei	Ja

Vertragliche Gewährleistung

Garantie	18 months

Äußere Abmessungen

Mit Standard-Bremwiderstand

Montagetyp A

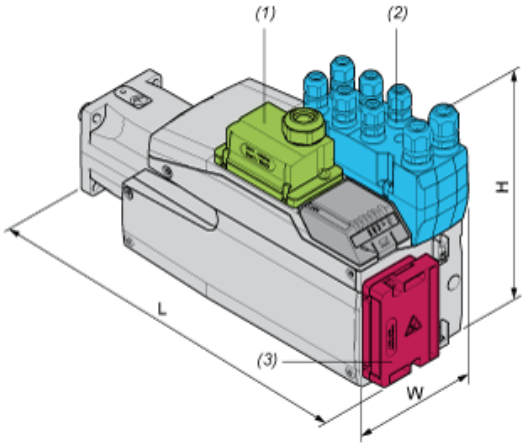

(1) Modul für Spannungsversorgung
(2) E/A-Modul
(3) Standard-Bremswiderstand

Abmessungen in mm

W	H	L
99	187	360

Abmessungen in in.

W	H	L
3.90	7.36	14.17

Montagetyp B

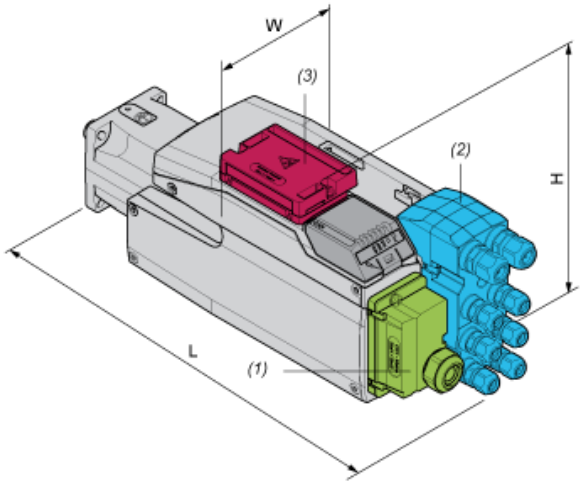

(1) Modul für Spannungsversorgung
(2) E/A-Modul
(3) Standard-Bremswiderstand

Abmessungen in mm

W	H	L
99	138,5	409

Abmessungen in in.

W	H	L
3.90	5.45	16.1

Mit externem Bremswiderstand

Montagetyp C

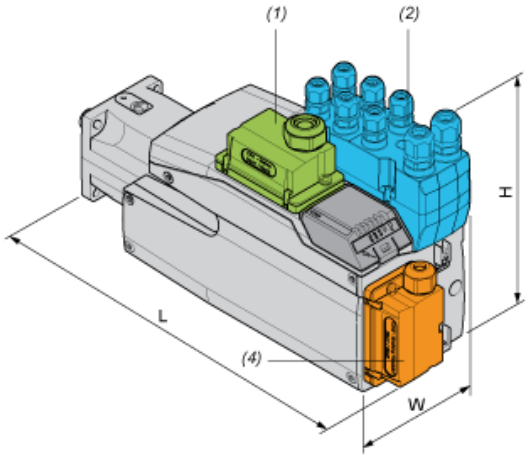

(1) Modul für Spannungsversorgung
(2) E/A-Modul
(4) Externer Bremswiderstand

Abmessungen in mm

W	H	L
99	187	372

Abmessungen in in.

W	H	L
3.90	7.36	14.65

Montagetyp D

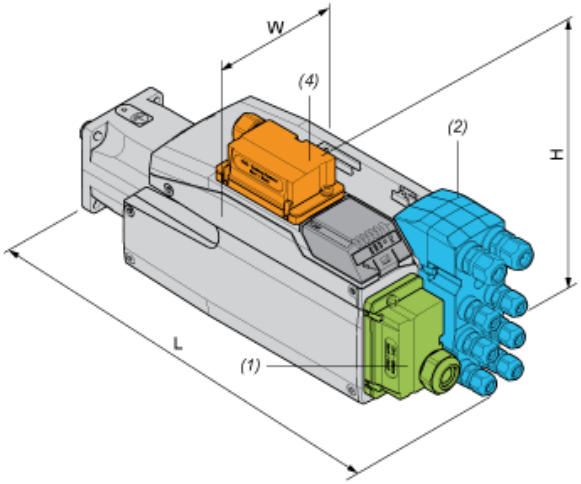

(1) Modul für Spannungsversorgung
(2) E/A-Modul
(4) Externer Bremswiderstand

Abmessungen in mm

W	H	L
99	160	409

Abmessungen in in.

W	H	L
3.90	6.3	16.1

Montagetyp E

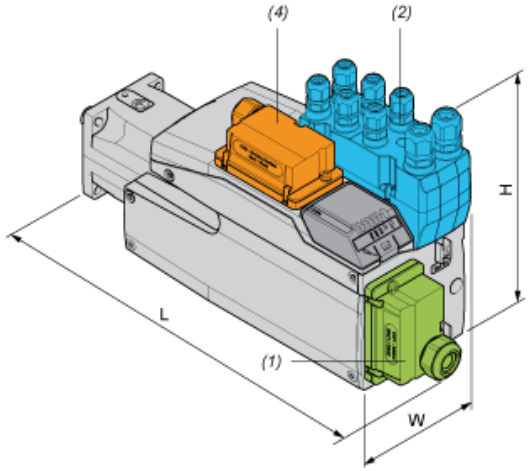

(1) Modul für Spannungsversorgung
(2) E/A-Modul
(4) Externer Bremswiderstand

Abmessungen in mm

W	H	L
99	187	399

Abmessungen in in.

W	H	L
3.90	7.36	15.71

Montagetyp F

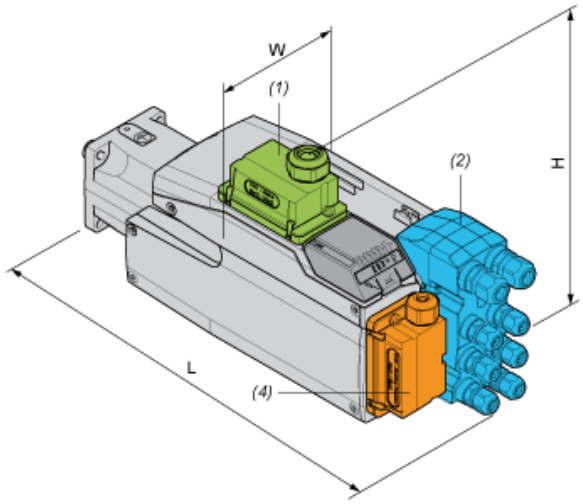

(1) Modul für Spannungsversorgung
(2) E/A-Modul
(4) Externer Bremswiderstand

Abmessungen in mm

W	H	L
99	180	409

Abmessungen in in.

W	H	L
3.90	7.09	16.1

Leistungskennlinien

Drehmoment-/Drehzahlkurven mit 208-V-Dreiphasen-Versorgungsspannung

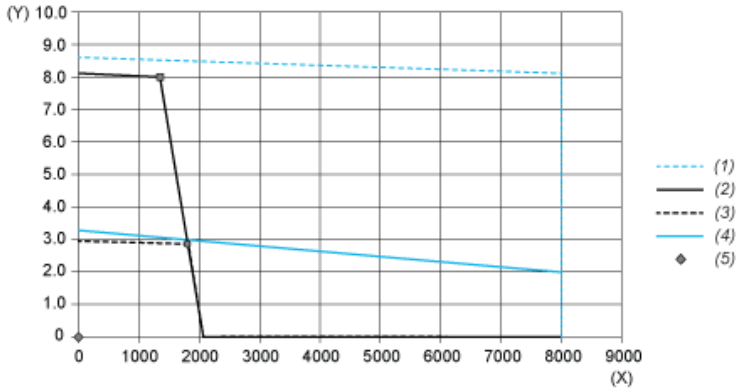

(X) Drehzahl (1/min)
(Y) Drehmoment (N.m)
(1) Motor-Spitzenwert
(2) Antrieb- Spitzenwert
(3) Antrieb-Dauerwert
(4) Motor-Dauerwert
(5) Betriebspunkt

		Leistung	Bei Drehzahl	Mit Drehmoment
max. Spitzenleistung	■	1138 W	1360 1/min	7,99 N.m
max. Dauerleistung (Antrieb)	●	564 W	1840 1/min	2,93 N.m

Leistungskennlinien

Drehmoment-/Drehzahlkurven mit 400-V-Dreiphasen-Versorgungsspannung

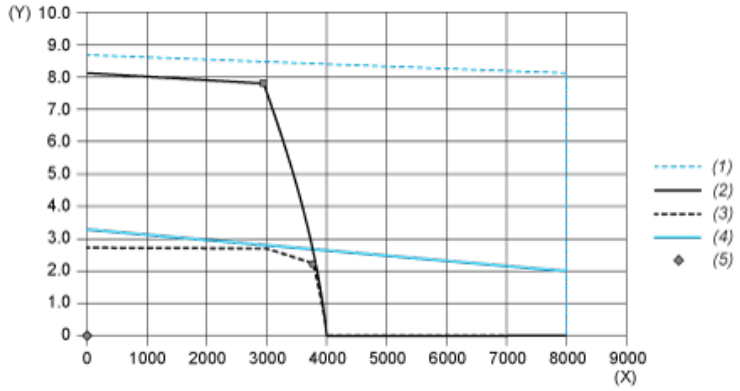

(X) Drehzahl (1/min)
(Y) Drehmoment (N.m)
(1) Motor-Spitzenwert
(2) Antrieb- Spitzenwert
(3) Antrieb-Dauerwert
(4) Motor-Dauerwert
(5) Betriebspunkt

		Leistung	Bei Drehzahl	Mit Drehmoment
max. Spitzenleistung	■	2390 W	2960 1/min	7,71 N.m
max. Dauerleistung (Antrieb)	●	895 W	3760 1/min	227 N.m

Leistungskennlinien

Drehmoment-/Drehzahlkurven mit 480-V-Dreiphasen-Versorgungsspannung

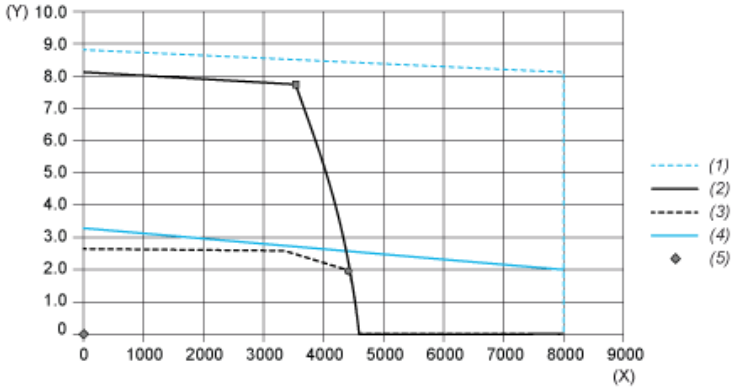

(X) Drehzahl (1/min)
(Y) Drehmoment (N.m)
(1) Motor-Spitzenwert
(2) Antrieb- Spitzenwert
(3) Antrieb-Dauerwert
(4) Motor-Dauerwert
(5) Betriebspunkt

		Leistung	Bei Drehzahl	Mit Drehmoment
max. Spitzenleistung	■	2915 W	3600 1/min	7,73 N.m
max. Dauerleistung (Antrieb)	●	945 W	4560 1/min	1,98 N.m