Produktdatenblatt
Eigenschaften

KSB160SE5
KS Abgangskasten,160A, 3L+PEN, für Sicherungen NH00

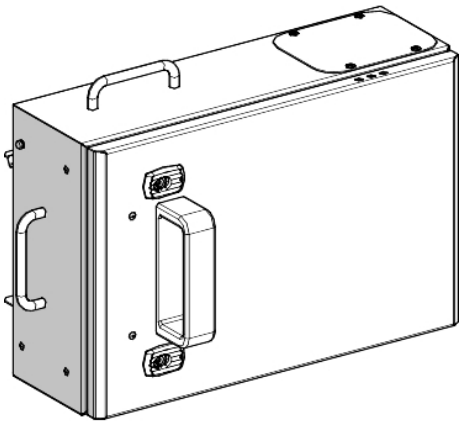

Hauptmerkmale

Baureihe	Canalis
Kompatible Produktfamilie	Canalis KT Stromschienenverteiler Canalis KS Stromschienenverteiler
Produkt- oder Komponententyp	Abgangseinheit
Kompatibilität von Sammelschiene	Canalis KS Stromschienenverteilersteckbar Steckdosen Canalis KT Stromschienenverteiler mit KS Typ steckbar Steckdosen
Nennbetriebsstrom Ie	160 A bei 35 °C
Schutzart	Sicherungslasttrennschalter: für aM Kontaktmesserart Sicherung, Größe 00 - 160 A entspricht NF Standard Sicherungslasttrennschalter: für gG Kontaktmesserart Sicherung, Größe 00 - 160 A entspricht NF Standard
Geliefertes Zubehör	Sicherung separat zu bestellen
Montagemodus	Steckbar mit fester Polarität
Polarität Abzweigeinheit	3L+PEN
Farbe	Weiß (RAL 9001)

Zusatzmerkmale

Geräteanwendung	Mittlere Energieverteilung
Betriebsbemessungsspannung Ue	230-690 V abhängig vom Schutzgerät
[Uimp] Bemessungs-Stoßspannungsfestigkeit	6,8 kV
Nennisolationsspannung Ui	690 V abhängig vom Schutzgerät
Netzwerkfrequenz	50/60 Hz
Elektrische Verbindung	Kupferkabelfahne - ISO63 - Kabel: 70 mm² flexibel Kupferkabelfahne - ISO63 - Kabel: 70 mm² fest
Tür- / Deckelöffnungsseite	Rechts
Abzweigeinheit getrennter Modus	Durch Öffnung der Tür
Normen	IEC 61439-1 IEC 61439-6
Gehäusematerial	Metall
Breite	482 mm
Tiefe	207 mm
Tiefe (Tür offen)	577,5 mm
Höhe	332 mm
Produktgewicht	11 kg

Montage

Erdungssystem	TN-C
Schutzart (IP)	IP55 entspricht IEC 60529
Schutzart (IK)	IK08 entspricht IEC 62262

Das vorliegende Dokument beinhaltet allgemeine Beschreibungen und/oder technische Eigenschaften der Leistungsfähigkeit der hierin enthaltenen Produkte.
Anhand des vorliegenden Dokuments soll nicht die Eignung und Zuverlässigkeit dieser Produkte für bestimmte Benutzeranwendungen festgestellt werden. Es stellt auch keinen Ersatz dafür dar.
Es obliegt dem Benutzer oder Integrator, eine vollständige und zweckmäßige Risikoabschätzung sowie eine Bewertung und Prüfung der Produkte hinsichtlich ihres entsprechenden Einsatzes durchzuführen.
Schneider Electric Industries SAS und die entsprechenden Tochter- oder Konzerngesellschaften übernehmen nicht die Haftung für den missbräuchlichen Gebrauch der hier enthaltenen Informationen.

Verpackungseinheiten

VPE 1 Art	PCE
VPE 1 Menge	1
VPE 1 Höhe	28,0 cm
VPE 1 Breite	33,5 cm
VPE 1 Länge	50,5 cm
VPE 1 Gewicht	9,464 kg
VPE 2 Art	P12
VPE 2 Menge	8
VPE 2 Höhe	72,0 cm
VPE 2 Breite	80,0 cm
VPE 2 Länge	120,0 cm
VPE 2 Gewicht	95,0 kg

Nachhaltigkeit

Angebotsstatus nachhaltiges Produkt	Green Premium Produkt
REACh-Verordnung	REACh-Deklaration
Frei von REACh-SVHC	Ja
EU-RoHS-Richtlinie	Konform EU-RoHS-Deklaration
Frei von giftigen Schwermetallen	Ja
Quecksilberfrei	Ja
RoHS-Richtlinie für China	RoHS-Erklärung Für China
Informationen zu RoHS-Ausnahmen	Ja
Umweltproduktdeklaration	Produktumweltprofil
Kreislaufwirtschafts-Profil	Keine besonderen Recycling-Verfahren erforderlich
WEEE	Das Produkt muss entsprechend bestimmter Hinweise auf Märkten der Europäischen Union entsorgt werden und darf nicht in Haushaltsabfälle gelangen.

Vertragliche Gewährleistung

Garantie	18 months