Produktdatenblatt
Eigenschaften

KSB63SM48
KS Abgangskasten,63A, leer, 3L+N+PE, 8 Teilungeinheiten

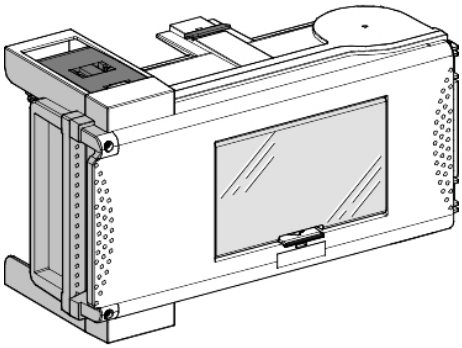

Hauptmerkmale

Baureihe	Canalis
Kompatible Produktfamilie	Canalis KS Stromschienenverteiler Canalis KT Stromschienenverteiler
Produkt- oder Komponententyp	Abgangseinheit
Kompatibilität von Sammelschiene	Canalis KS Stromschienenverteilersteckbar Steckdosen Canalis KT Stromschienenverteiler mit KS Typ steckbar Steckdosen
Nennbetriebsstrom Ie	63 A
Schutzfunktionen	Leistungsschalter: Leitungsschutzschalter (MCB)
Montagemodus	Steckbar mit fester Polarität
Polarität Abzweigeinheit	3L+N+PE
Farbe	Weiß (RAL 9001)

Zusatzmerkmale

Geräteanwendung	Mittlere Energieverteilung
Geliefertes Zubehör	Leistungsschalter separat zu bestellen
Betriebsbemessungsspannung Ue	230-690 V abhängig vom Schutzgerät
[Uimp] Bemessungs-Stoßspannungsfestigkeit	6,8 kV
Nennisolationsspannung Ui	400 V abhängig vom Schutzgerät 500 V abhängig vom Schutzgerät 690 V abhängig vom Schutzgerät
Netzwerkfrequenz	50/60 Hz
Elektrische Verbindung	Kabelschuhe - ISO63 - Kabel: 16 mm² flexibel Kabelschuhe - ISO63 - Kabel: 16 mm² fest
Tür- / Deckelöffnungsseite	Rechts
Abzweigeinheit getrennter Modus	Durch Öffnung der Tür
Normen	IEC 61439-6 IEC 61439-1
Gehäusematerial	Kunststoff
18 mm Einheiten	8
Breite	444 mm
Tiefe	133 mm
Tiefe (Tür offen)	432,5 mm
Höhe	220 mm
Produktgewicht	2,4 kg

Montage

Erdungssystem	TT TN-S IT
Schutzart (IP)	IP55 entspricht IEC 60529
Schutzart (IK)	IK08 entspricht IEC 62262

Das vorliegende Dokument beinhaltet allgemeine Beschreibungen und/oder technische Eigenschaften der Leistungsfähigkeit der hierin enthaltenen Produkte.
Anhand des vorliegenden Dokuments soll nicht die Eignung und Zuverlässigkeit dieser Produkte für bestimmte Benutzeranwendungen festgestellt werden. Es stellt auch keinen Ersatz dafür dar.
Es obliegt dem Benutzer oder Integrator, eine vollständige und zweckmäßige Risikoabschätzung sowie eine Bewertung und Prüfung der Produkte hinsichtlich ihres entsprechenden Einsatzes durchzuführen.
Schneider Electric Industries SAS und die entsprechenden Tochter- oder Konzerngesellschaften übernehmen nicht die Haftung für den missbräuchlichen Gebrauch der hier enthaltenen Informationen.

Verpackungseinheiten

VPE 1 Art	PCE
VPE 1 Menge	1
VPE 1 Höhe	16,000 cm
VPE 1 Breite	20,300 cm
VPE 1 Länge	35,700 cm
VPE 1 Gewicht	1,980 kg
VPE 2 Art	P12
VPE 2 Menge	38
VPE 2 Höhe	80,000 cm
VPE 2 Breite	80,000 cm
VPE 2 Länge	120,000 cm
VPE 2 Gewicht	98,000 kg

Nachhaltigkeit

Angebotsstatus nachhaltiges Produkt	Green Premium Produkt
REACh-Verordnung	REACh-Deklaration
Frei von REACh-SVHC	Ja
EU-RoHS-Richtlinie	Konform EU-RoHS-Deklaration
Frei von giftigen Schwermetallen	Ja
Quecksilberfrei	Ja
RoHS-Richtlinie für China	RoHS-Erklärung Für China
Informationen zu RoHS-Ausnahmen	Ja
Umweltproduktdeklaration	Produktumweltprofil
Kreislaufwirtschafts-Profil	Keine besonderen Recycling-Verfahren erforderlich
WEEE	Das Produkt muss entsprechend bestimmter Hinweise auf Märkten der Europäischen Union entsorgt werden und darf nicht in Haushaltsabfälle gelangen.
Enthält Halogene	Halogenfreies Produkt

Vertragliche Gewährleistung

Garantie	18 months