GVUN 404/60H7

Schwerlast-Antriebsrad mit Nabennut, mit Vulkollan®-Laufbelag

EAN 4047526367619
ID 937395
Zolltarifnummer 87169090

Made in Germany



Laufbelag:
- hochwertiges Polyurethan-Elastomer Vulkollan®, Härte 92 Shore A
- sehr geringer Rollwiderstand
- **hohe dynamische Belastbarkeit**
- sehr abriebfest
- hohe Schnitt- und Weiterreißfestigkeit
- Farbe natur, spurlos, kontaktverfärbungsfrei
- sehr gute chemische Verbindung mit dem Radkörper

Radkörper:
- robuster Grauguss
- Achsbohrung und Nabennut nach DIN 6885
- lackiert, Farbe silber

Sonstige Eigenschaften:
- hohe chemische Beständigkeit gegen viele aggressive Medien
- Temperaturbeständigkeit: -30 °C bis +70 °C, kurzzeitig bis +90 °C, verringerte Tragfähigkeit bei über +40 °C
- VULKOLLAN® is a registered trademark of Covestro Group

Made of VULKOLLAN®

Belagshärte
92 Shore A

Rollwiderstand
sehr gut

Verschleißresistenz
hervorragend

Bodenschonung/Fahrgeräusch
gut

Technische Daten:

Rad-Ø (D)		400 mm
Radbreite		100 mm
Tragfähigkeit bei 4 km/h		3.400 kg
Tragfähigkeit bei 6 km/h		3.400 kg
Tragfähigkeit bei 10 km/h		2.350 kg
Tragfähigkeit bei 16 km/h		1.350 kg
Tragfähigkeit (statisch)		8.500 kg
Lagerart		Nabennut
Achsloch-Ø (d)		60 mm
Passung Radbohrung		H7
Nabennutbreite (B)		18 mm
Passung Nabennut		JS9
Nabennuthöhe (H)		64,4 mm
Nabenlänge (T1)		100 mm
Temperaturbeständigkeit min		-30 °C
Temperaturbeständigkeit max		70 °C
Belagshärte		92 Shore A
Stückgewicht		29,4 kg
Spurlos		✓
Kontaktverfärbungsfrei		✓
Antistatisch		✗
ESD		✗
Elektrisch ableitend		✗
Korrosionsbeständig		✗

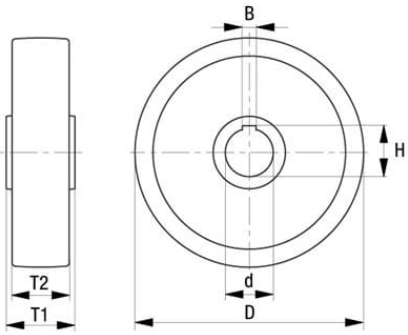

Hitzebeständig		✕
Laufbelag hydrolysebeständig		✕
Autoklaventauglich		✕