LKDB-PUA 50G-ELS-ES

Kunststoff-Doppel-Lenkrolle, Farbe schwarz, mit Einsteckstift, Rad mit thermoplastischem Polyurethan-Laufbelag, mit Polyamid-Radkörper, elektrisch leitfähig, spurlos



EAN 4047526155841
ID 849802
Zolltarifnummer 87169090

Made in Germany

Gehäuse: Serie LKDB
- hochwertiges Polyamid 6, bruchfest
- hochwertige Kunststoff-Gleitlagerung im Drehkranz
- Farbe schwarz RAL 9005

Rad: Serie PUA
- Laufbelag: hochwertiges thermoplastisches Polyurethan (TPU), Härte 98 Shore A, Farbe schwarz, spurlos, kontaktverfärbungsfrei
- Radkörper: hochwertiges Polyamid 6, bruchfest, Farbe schwarz RAL 9005

Sonstige Eigenschaften:
- sehr hohe chemische Beständigkeit gegen viele aggressive Medien
- Temperaturbeständigkeit: -20 °C bis +70 °C, kurzzeitig bis +80 °C, verringerte Tragfähigkeit bei über +30 °C
- Rollen sind nicht für Bürostühle zugelassen.

BLICKLE DESIGN LINE

Belagshärte
98 Shore A

Rollwiderstand
sehr gut

Verschleißresistenz
sehr gut

Bodenschonung/Fahrgeräusch
gut

Technische Daten:

Rad-Ø (D)		50 mm
Radbreite		12 mm
Anzahl Räder		2
Rollengesamtbreite		51 mm
Tragfähigkeit bei 3 km/h		50 kg
Tragfähigkeit (statisch)		125 kg
Lagerart		Gleitlager
Gesamthöhe (H)		58 mm
Stift-Ø		11 mm
Stiftlänge		19.5 mm
Ausladung (F)		20 mm
Temperaturbeständigkeit min		-20 °C
Temperaturbeständigkeit max		70 °C
Belagshärte		98 Shore A
Stückgewicht		0,1 kg
Spurlos		✓
Kontaktverfärbungsfrei		✓
Korrosionsbeständig		✗
Hitzebeständig		✗
Autoklaventauglich		✗
Waschmaschinentauglich		✗

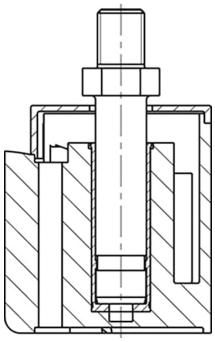

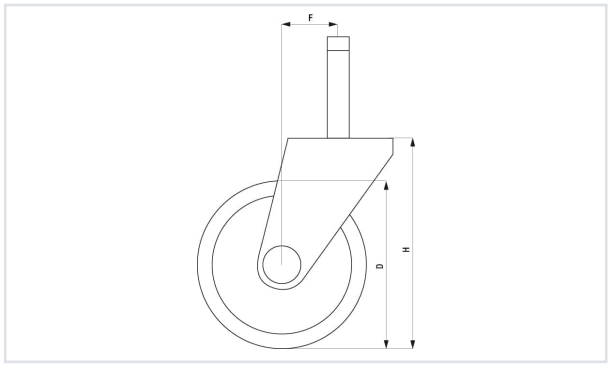
F
D
H