Artikeldatenblatt 1054

STAND 08/2023

Art.-Nr.:	1054
Artikel:	Hidden Zigbee 3H
EAN:	4255637500539
Zolltarifnummer:	94054239
UN-Nummer:	3481
Leuchtenart:	Einzelbatterie
Montageart:	Deckeneinbau
Prüfeinrichtung:	Zigbee
Autonomiezeit:	3h
Betriebsart:	Bereitschaftsbetrieb
Eingangsspannung | -frequenz:	220-240V AC | 50/60Hz
Schutzart:	IP20
Batterietyp:	LiFePO4
Max. Leistung AC:	7,1VA
Max. Leistung DC:	4,1W
Nennleistung Leuchtmittel:	3,15W
Umgebungstemperatur:	0°C ... +45°C
Gehäusematerial:	Polycarbonat | Aluminiumlegierung

Hidden Zigbee 3H

Denn sie wissen nicht, dass sie da ist

Im Normalfall nahezu unsichtbar, zu 100% zur Stelle, wenn sie gebraucht wird - verstecken Sie Ihre Sicherheitsbeleuchtung mit Hidden! Durch das kleine und unauffällige Einbaugehäuse, lässt sich die Leuchte mühelos in Ihre Decke integrieren. Das Leuchtmittel (LED) ist, in der Abendsonne nachempfundener, konzentrationsfördernder Lichtfarbe 5.000K, spezifiziert. Inklusive einfach wechselbarer High-Tech-Linsen zur wahlweisen Flächen- oder Fluchtwegsausleuchtung. Durch ein optimiertes Wärmemanagement wird die Leuchte auch bei erhöhter Beanspruchung erstaunlich "cool" bleiben.
Vollständig mit allen elektrischen Betriebs- und Leuchtmitteln, zur schnellen und einfachen Installation.
Robuste, langlebige und wiederaufladbare LiFePO4 Batterie zum Einsatz auch bei erhöhten Umgebungstemperaturen.
Entladung bei nahezu konstanter Spannung und geringe Selbstentladung. Kabellos (Funk) überwach- und steuerbar durch quelloffenen Standard (Zigbee).

Abmessungen

Tiefe (mm): 34
Durchmesser (mm): 80
Nettogewicht (kg): 0,52
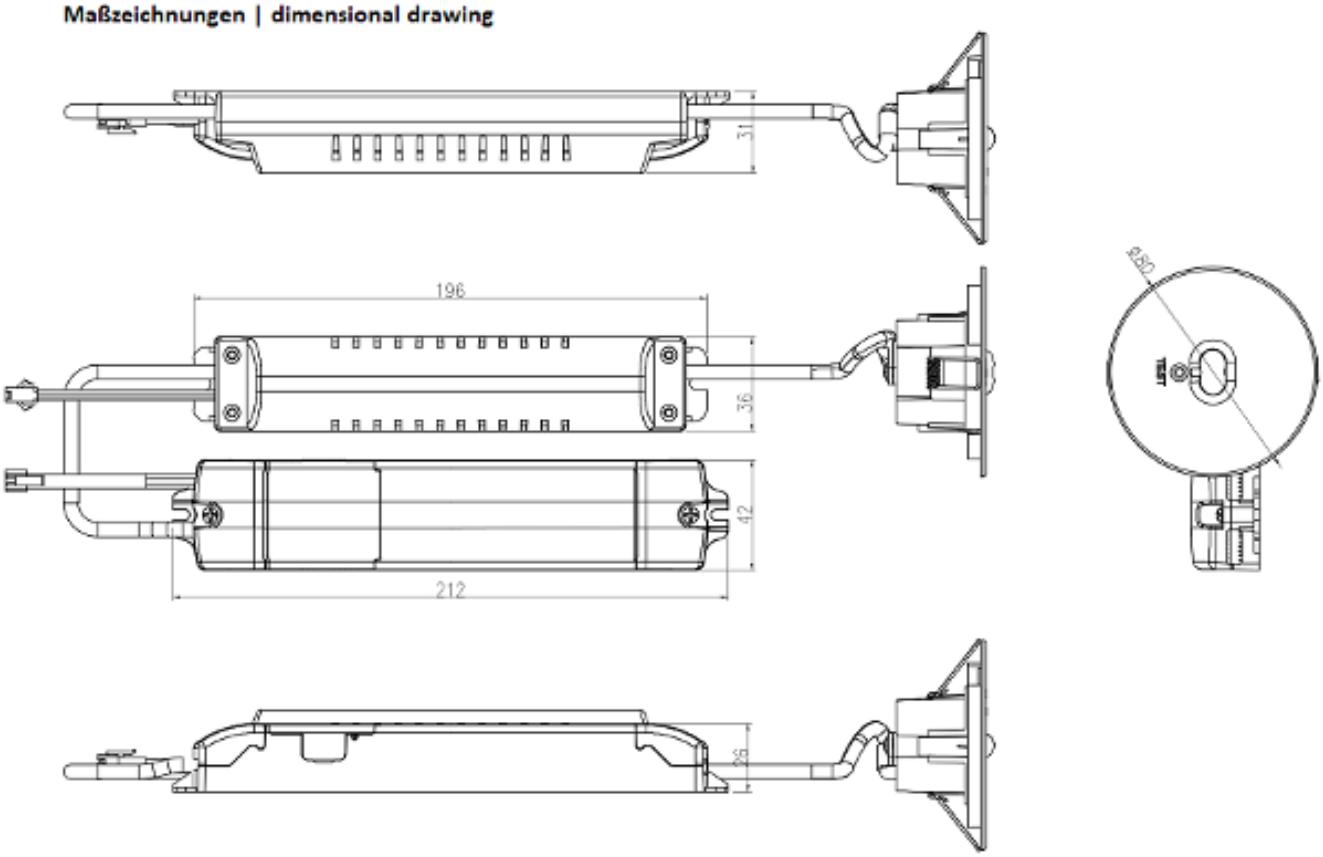
Maßzeichnungen | dimensional drawing