finder
SWITCH TO THE FUTURE

Thermostate

- Komfort
- Energie-einsparung
- Ökologisch
- Flexibilität
- Heizen und Kühlen
- Gebäudeautomation

SERIE
1T

Wir behalten uns das Recht vor, ohne vorherige Ankündigung, Änderungen an Preisen, Merkmalen, Spezifikationen, Aussehen und Verfügbarkeiten unserer Produkte und Dienstleistungen vorzunehmen.
FINDER übernimmt keine Haftung für mögliche Fehler oder unzureichende Informationen in diesem Dokument.
Bei Abweichungen zwischen der gedruckten und der Online-Fassung, ist die aktuellere Version maßgebend.

Unterputz Thermostat

- Schalterblende und Rahmen auf einander abgestimmt in flachem Design
- Unterputzmontage für 65 mm Runddose oder Gerätedose für 2 oder 3 Geräteeinsätze
- Einfach und vielseitig einsetzbar
- 110…230 V AC
- LED Matrix-Display
- Sommer-/Winterfunktion
- Display Sperre über PIN-Code
- Display mit einstellbarer Helligkeit
- Tag-/Nachtfunktion

NEW **1T.T1**

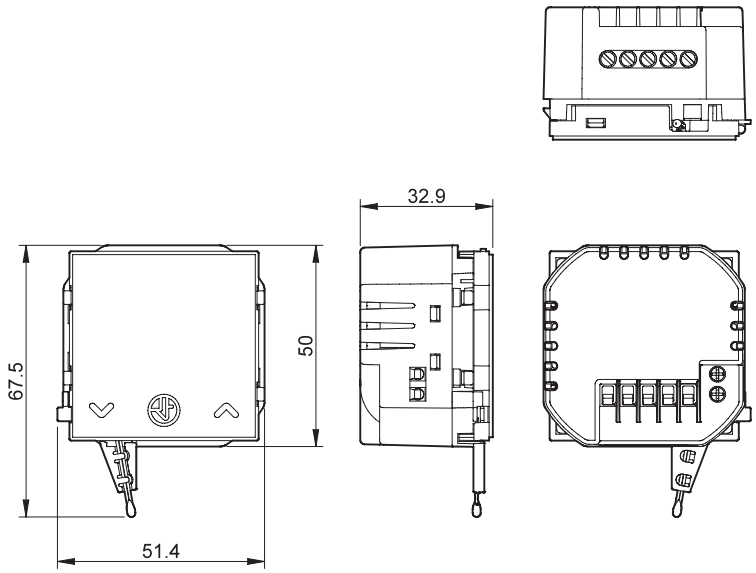

Farbe	**Thermostat**
Weiß	1T.T1.8.230.0000
Technische Eigenschaften	
Fühlerelement	NTC
Spannungsversorgung	230 V
Anzahl der Kontakte	1 Wechsler
Schaltleistung	5 A/250 V AC
Anzeigebereich	0…+50 °C
Temperatureinstellbereich	0…+38 °C
Temperaturdifferenz (Hysterese)	Voreingestellt 0.2 °C
Temperaturänderungsrate	—
Nachtabsenkung	Voreingestellt 3 °C
Separat einstellbare Temperaturstufen	JA
Thermostatsperre	JA
Schutzart	IP 20
Montage	(Unterputz)
Display-Anzeigegenauigkeit	0.1 °C
Genauigkeit bei +20 °C	+/–1 °C
Frostschutz	Voreingestellt +5 °C
Energiesparfunktion	—
Drucktasten	Tasten
Beleuchtetes Display	JA
Zulassungen (Details auf Anfrage)	CE

Anschlussbilder

Anschlussbild externer NTC Sensor

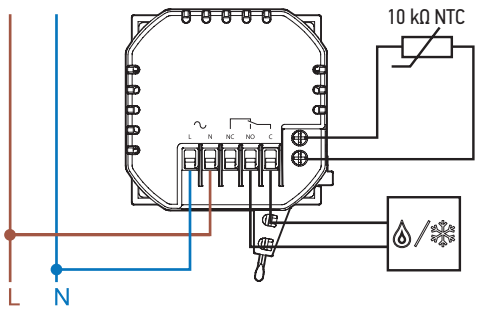

Anschlussbild standard

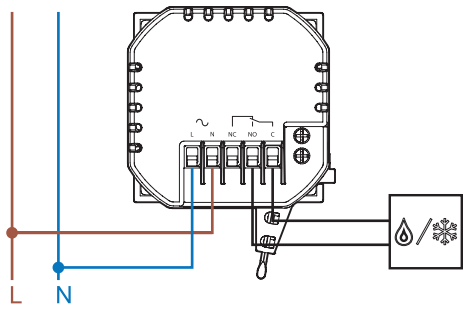

Anschlussbild externer potentialfreier Kontakt für Nachtmodus

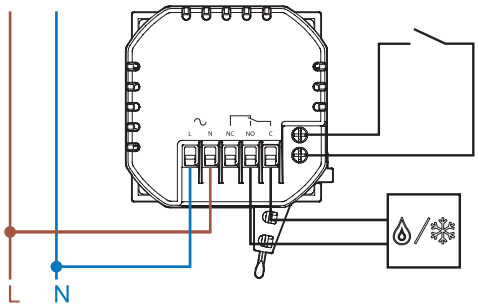

Externe Anschlussklemmen: NTC Sensor oder potentialfreier Kontakt

- **Werden die externen Anschlussklemmen nicht verwendet**, bezieht sich der Thermostat auf seinen internen Temperatursensor.
- Ist ein externer 10 kΩ **NTC Sensor angeschlossen**, wird dieser als Referenz für die Temperatur verwendet
- Wenn ein potentialfreier **Kontakt** angeschlossen ist, wird der Thermostat in den Nachtmodus versetzt, wenn der Kontakt geschlossen ist. Die Temperatur ändert sich gemäß der im Menü eingestellten Temperatur (voreingestellt +/–3 °C).

Montage

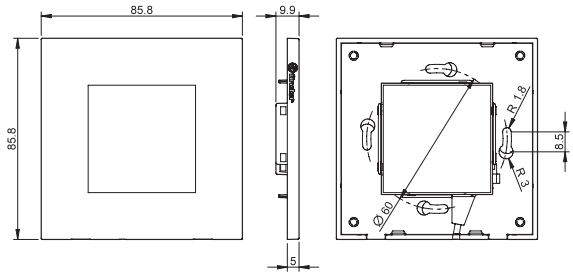

Montage in 65 mm Runddose oder Gerätedose für 2 Geräteeinsätze

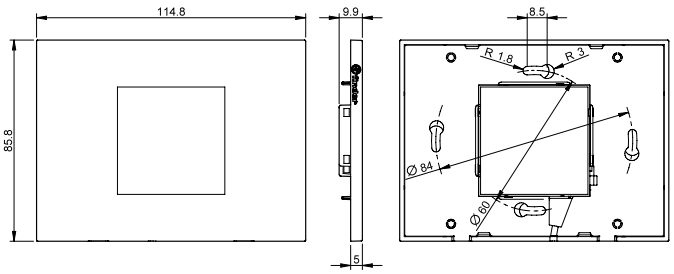

Montage in Gerätedose für 3 Geräteeinsätze

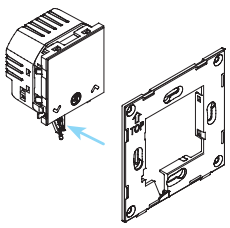

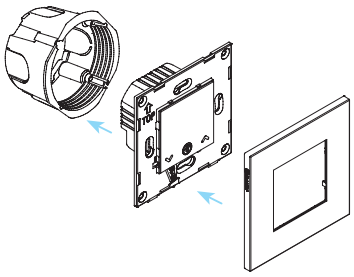

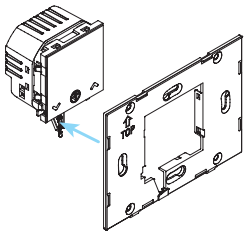

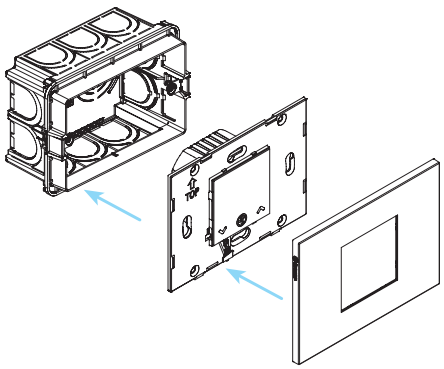

Der Thermostat, die Abdeckblende und die Rahmen für 65 mm Runddose und die verschiedenen Gerätedosen, sind in der Verpackung enthalten.

M

Thermostat

- Berührungsempfindliches Touch-Display mit geführter Programmierung
- Atemberaubendes Design
- Beleuchtete Tasten
- Spannungsversorgung: 2 x 1.5 V AA-Batterien
- 2 wählbare Temperaturen (Tag/Nacht)
- Sommer/Winter-Umschaltung
- Sperrfunktion über 3-stelligen PIN
- Temperatur-Einstellbereich 5…37 °C
- Schaltleistung 5 A/250 V AC

1T.91 BLISS T

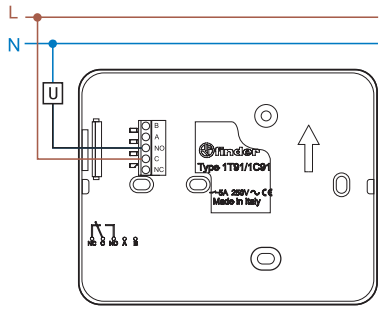

Anschlussbild

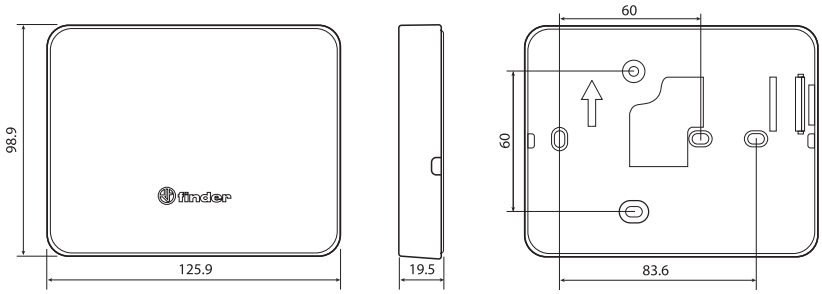

Farbe	Thermostat
Weiß	1T.91.9.003.0000
Technische Eigenschaften	
Fühlerelement	NTC
Spannungsversorgung	2 x 1.5 V AA-Batterien
Anzahl der Kontakte	1 Wechsler
Schaltleistung	5 A/250 V AC
Anzeigebereich	0…+50 °C
Temperatureinstellbereich	+5…+37 °C
Temperaturdifferenz (Hysterese)	0.2 °C selbstregelnd
Temperaturänderungsrate	—
Nachtabsenkung	JA
Separat einstellbare Temperaturstufen	2 (Tag/Nacht)
Thermostatsperre	3-stellige PIN
Schutzart	IP 20
Montage	Wandmontage
Display-Anzeigegenauigkeit	0.1 °C
Genauigkeit bei +20 °C	+/–0.5 °C
Frostschutz	+5 °C
Energiesparfunktion	—
Drucktasten	Berührungstasten
Beleuchtetes Display	JA
Zulassungen (Details auf Anfrage)	CE UK CA EAC

Raumthermostat

- Temperaturregelung (+7…+30)°C
- Betriebskontrollleuchte

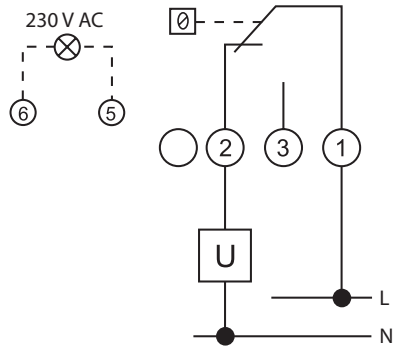

Anschlussbild

1T.01.0

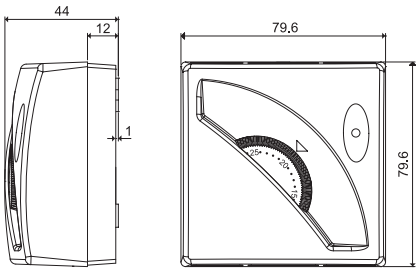

Farbe	
Weiß	1T.01.0
Technische Eigenschaften	
Fühlerelement	Gaskapsel
Spannungsversorgung	—
Anzahl der Kontakte	1 Wechsler
Schaltleistung	16 A/250 V AC
Anzeigebereich	—
Temperatureinstellbereich	+7…+30 °C
Temperaturdifferenz (Hysterese)	0.4 - 0.8 °C
Temperaturänderungsrate	1 °C/15 min
Nachtabsenkung	—
Separat einstellbare Temperaturstufen	—
Thermostatsperre	Mechanisch
Schutzart	IP 20
Montage	Wandmontage
Display-Anzeigegenauigkeit	—
Genauigkeit bei +20 °C	—
Frostschutz	—
Energiesparfunktion	—
Drucktasten	—
Beleuchtetes Display	NEIN
Zulassungen (Details auf Anfrage)	CE UK CA EAC

M

Raumthermostat mit EIN/AUS-Schalter

- EIN/AUS-Schalter
- Temperaturregelung (+7…+30)°C
- Betriebskontrollleuchte

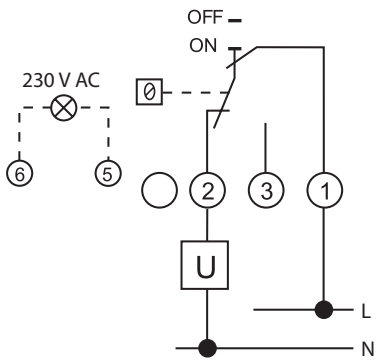

Anschlussbild

1T.01.1

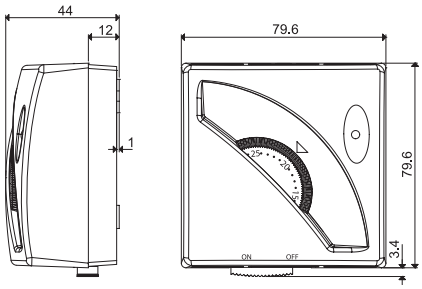

Farbe	
Weiß	1T.01.1
Technische Eigenschaften	
Fühlerelement	Gaskapsel
Spannungsversorgung	—
Anzahl der Kontakte	1 Wechsler
Schaltleistung	16 A/250 V AC
Anzeigebereich	—
Temperatureinstellbereich	+7…+30 °C
Temperaturdifferenz (Hysterese)	0.4 - 0.8 °C
Temperaturänderungsrate	1 °C/15 min
Nachtabsenkung	—
Separat einstellbare Temperaturstufen	—
Thermostatsperre	Mechanisch
Schutzart	IP 20
Montage	Wandmontage
Display-Anzeigegenauigkeit	—
Genauigkeit bei +20 °C	—
Frostschutz	—
Energiesparfunktion	—
Drucktasten	—
Beleuchtetes Display	NEIN
Zulassungen (Details auf Anfrage)	CE UK CA EAC

Raumthermostat mit SOMMER/WINTER-Umschalter

- SOMMER/WINTER-Umschalter
- Temperaturregelung (+7…+30)°C
- Betriebskontrollleuchte

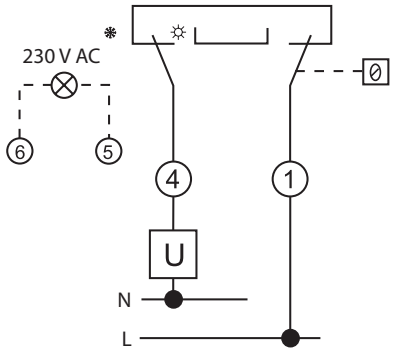

Anschlussbild

1T.01.2

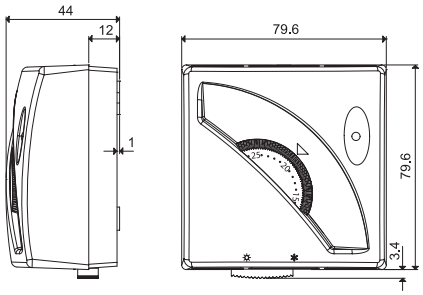

Farbe	
Weiß	1T.01.2
Technische Eigenschaften	
Fühlerelement	Gaskapsel
Spannungsversorgung	—
Anzahl der Kontakte	1 Wechsler
Schaltleistung	16 A/250 V AC
Anzeigebereich	—
Temperatureinstellbereich	+7…+30 °C
Temperaturdifferenz (Hysterese)	0.4 - 0.8 °C
Temperaturänderungsrate	1 °C/15 min
Nachtabsenkung	—
Separat einstellbare Temperaturstufen	—
Thermostatsperre	Mechanisch
Schutzart	IP 20
Montage	Wandmontage
Display-Anzeigegenauigkeit	—
Genauigkeit bei +20 °C	—
Frostschutz	—
Energiesparfunktion	—
Drucktasten	—
Beleuchtetes Display	NEIN
Zulassungen (Details auf Anfrage)	CE UK CA EAC