Nockenschalter

BNS 816-B08-PA-12-602-11
Bestellcode: BNS03C1

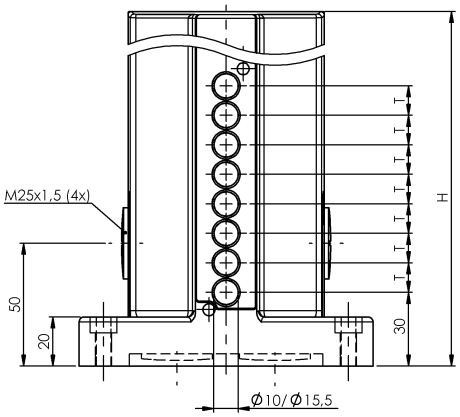

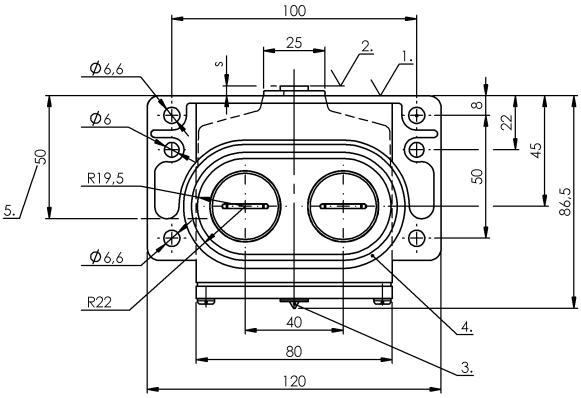

1) Bezugskante, 2) aktive Fläche, 3) Funktionsanzeige FD/FE/LL, 4) Dichtring, 5) Kabeldurchlass

Allgemeine Merkmale

Ausführung	Induktiv
DIN-Schalter	DIN 43697
Grundnorm	IEC 60947-5-2
Wirkprinzip	1-8. Schaltstelle: induktiv
Zulassung/Konformität	CE UKCA WEEE

Anzeige/Bedienung

Funktionsanzeige	1-8. Schaltstelle: Lichtleiter

Elektrische Merkmale

Bemessungsbetriebsspannung Ue	1-8. Schaltstelle: 24 V DC
Dauerstrom	1-8. Schaltstelle: 0.2 A

Elektrischer Anschluss

Anschlussart	1-8. Schaltstelle: Schraubanschluss
Elektrische Ausführung	3-/4-Draht

Erfassungsbereich/Messbereich

Bemessungsschaltabstand Sn	1-8. Schaltstelle: 2.0 mm
Gesicherter Schaltabstand Sa	1-8. Schaltstelle: 1.6 mm
Reichweite	2 mm
Schaltstellenabstand	12 mm

Funktionale Sicherheit

MTTF (40 °C)	BES 517-110: 490 a

Material

Gehäusematerial	Aluminium, eloxiert
Gehäusematerial, Oberflächenschutz	eloxiert

Mechanische Merkmale

Abmessung	120 x 140 x 86.5 mm
Abstand Nocken - aktive Fläche	1-8. Schaltstelle: 0…1.62 mm
Einbau	senkrecht
Flansch, Durchführung	2 Gewindeausgänge M25
Schaltelement	1-8. Schaltstelle: BES 517-110
Stößelabstand 1. Schaltstelle	30 mm

Schnittstelle

Schaltausgang	PNP antivalent

Umgebungsbedingungen

Schutzart	IP67
Umgebungstemperatur	-25...70 °C
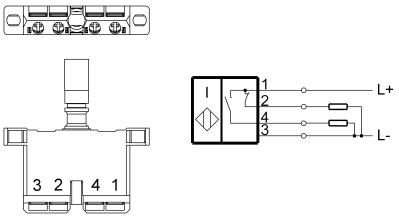
Wiring Diagrams (Schematic)