ANSMANN

Bedienungsanleitung
User Manual
MULTI LIGHT ML3000RD

DE | GB | ES | FR | IT | NL | PT | DK | FI | SE | NO | PL

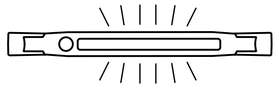

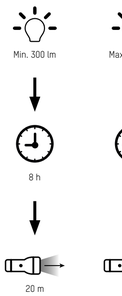

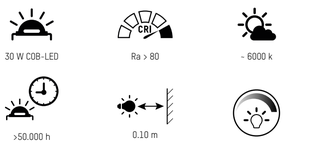



1 2

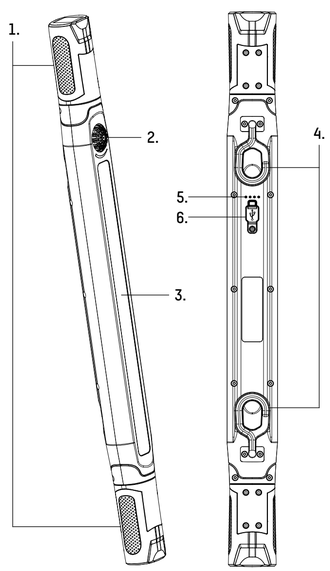

3

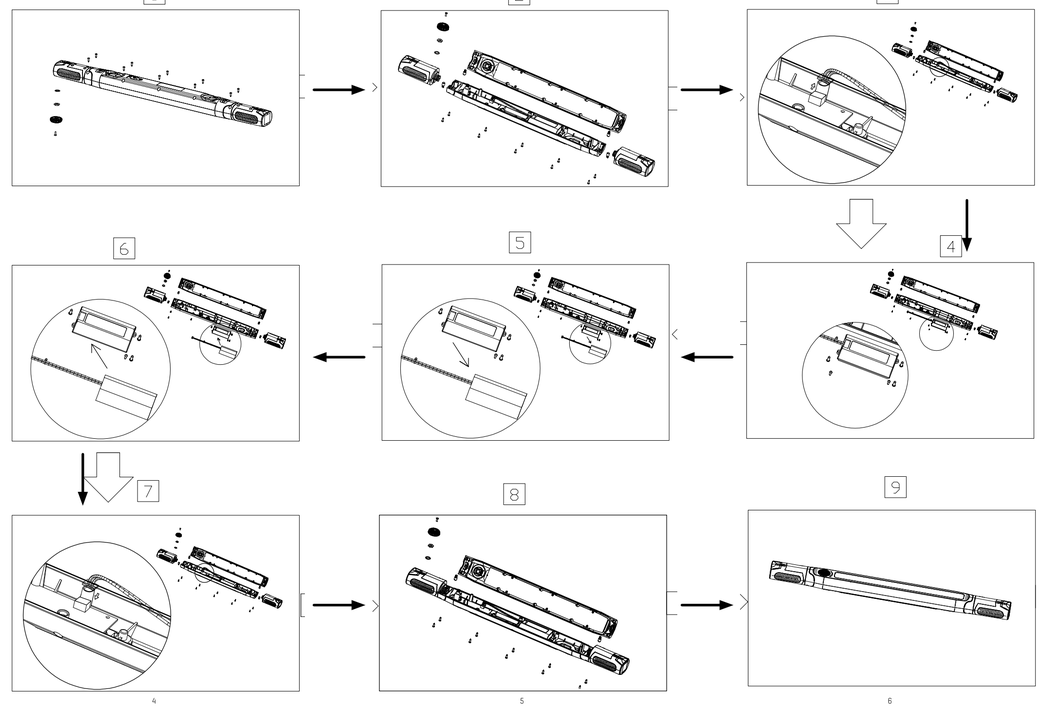

4 5 6

DE

SICHERHEIT - HINWEISERKLÄRUNG
Bitte folgende Zeichen und Wörter beachten, welche in der Bedienungsanleitung, auf dem Produkt und auf der Verpackung verwendet werden:

ⓘ = **Information** | Nützliche Zusatz-Informationen zum Produkt
⊘ = **Hinweis** | Dieser Hinweis warnt vor möglichen Schäden aller Art
⚠ = **Vorsicht** | Achtung - Gefährdung kann zu Verletzungen führen
▲ = **Warnung** | Achtung - Gefährdung! Kann zu schweren Verletzungen oder zum Tod führen

ALLGEMEINE INFO / VORWORT
Bitte alle Teile auspacken und auf Vollständigkeit und Beschädigungen prüfen. Bei Beschädigungen das Produkt nicht in Betrieb nehmen. Hierzu an den autorisierten Fachhandel oder an die Serviceadresse des Herstellers wenden.
Diese Bedienungsanleitung enthält wichtige Informationen zur Benutzung und Inbetriebnahme dieses Produktes, im weiteren Text nur Leuchte bzw. Produkt genannt.
Vor Inbetriebnahme des Produkts die komplette Bedienungsanleitung sorgfältig durchlesen. Betriebsanleitung für späteren Gebrauch/ oder für Nachbesitzer aufbewahren.
Bei Nichtbeachtung der Bedienungsanleitung und der Sicherheitshinweise können Schäden am Produkt und Gefahren (Verletzungen) für den Bediener und andere Personen entstehen.
Die Bedienungsanleitung bezieht sich auf gültige Normen und Regeln der Europäischen Union. Hierzu bitte auch die im Ausland landesspezifischen Gesetze und Richtlinien beachten.

BESTIMMUNGSGEMÄSSER GEBRAUCH
Das Produkt dient als mobile Lichtquelle und ist nicht zur Verwendung in anderen Anwendungen bestimmt. Das Produkt ist nicht für die Raumbeleuchtung im Haushalt geeignet und nur zur Verwendung wie in der Gebrauchsanleitung beschrieben. Eine Anwendung außerhalb dieser Information gilt nicht als bestimmungsgemäß, dies kann Sachschäden oder Personenschäden verursachen. Wir übernehmen keine Haftung für Schäden, die durch falschen bzw. nicht bestimmungsgemäßen Gebrauch entstanden sind.

⚠ ALLGEMEINE SICHERHEITSHINWEISE
Dieses Produkt kann von Kindern ab 8 Jahren und von Personen mit eingeschränkten körperlichen, sensorischen oder geistigen Fähigkeiten oder mangelnder Erfahrung und mangelndem Wissen verwendet werden, wenn sie über die sichere Verwendung des Produktes unterwiesen wurden und die Gefahren kennen. Kinder dürfen nicht mit dem Produkt spielen. Reinigung und Pflege dürfen nicht von Kindern ohne Aufsicht durchgeführt werden.

Kinder vom Produkt und der Verpackung fernhalten. Das Produkt ist kein Spielzeug. Kinder sollten beaufsichtigt werden, um sicherzustellen, dass sie nicht mit dem Produkt bzw. der Verpackung spielen.

Augenverletzungen vermeiden - nie direkt in den Lichtstrahl schauen oder anderen Personen ins Gesicht leuchten. Geschieht dies zu lange, kann durch Blaulichtanteile eine Netzhautgefährdung auftreten.

Niemals an ein an das Stromnetz angeschlossenes Gerät mit nassen Händen fassen oder wenn dieses ins Wasser gefallen ist. In diesem Fall erst die Hausicherung abschalten und anschließend den Netzstecker ziehen.

Niemals in explosionsgefährdeter Umgebung einsetzen, in welcher sich brennbare Flüssigkeiten, Staub oder Gase befinden.

Produkt niemals in Wasser oder andere Flüssigkeiten tauchen.

Anschlussleitung nicht knicken, spannen oder in Kontakt mit scharfen Gegenständen, Chemikalien oder Lösungsmittel bringen.

Nur eine gut zugängliche Steckdose benutzen, damit das Produkt bei einem Störfall schnell vom Stromnetz getrennt werden kann.

Alle angeleuchteten Gegenstände müssen mindestens 10cm von der Leuchte entfernt sein.

Produkt ausschließlich mit dem im Lieferumfang enthaltenen Zubehör verwenden.

Niemals versuchen, eine Batterie/Akku zu öffnen, zu quetschen, zu erhitzen oder in Brand zu setzen. Nicht ins Feuer werfen.

⌂ Das Produkt darf nur in geschlossenen, trockenen und weiträumigen Räumen geladen werden, entfernt von brennbaren Materialen und Flüssigkeiten. Nichtbefolgung kann zu Verbrennungen und Bränden führen.

Auslaufende Batterie-/Akkuflüssigkeit kann bei Berührung mit Körperteilen zu Verätzungen führen. Bei Kontakt die betroffenen Stellen sofort mit frischem Wasser ausspülen und umgehend Arzt kontaktieren.

Anschlussklemmen und Batterien nicht kurzschließen.

⚠ GEFAHR VOR BRAND UND EXPLOSION
Nicht in der Verpackung benutzen.

Produkt nicht abdecken - Brandgefahr.

Das Produkt niemals extremen Belastungen wie z.B. extreme Hitze, Kälte, Feuer usw. aussetzen.

Nicht im Regen oder Feuchträumen verwenden.

⊘ ALLGEMEINE HINWEISE
- Nicht werfen oder fallen lassen
- Die LED-Abdeckung ist nicht austauschbar. Bei beschädigter Abdeckung muss das Produkt entsorgt werden.
- Die LED-Lichtquelle ist nicht austauschbar. Wenn die Lebensdauer der LED endet, muss die komplette Leuchte ersetzt werden.
- Produkt nicht öffnen oder modifizieren! Instandsetzungsarbeiten dürfen nur vom Hersteller oder einem von ihm beauftragten Servicetechniker oder einer vergleichbar qualifizierten Person durchgeführt werden.
- Das Trennen des Gerätes von der Stromversorgung nur durch Ziehen am Stecker oder Steckergehäuse, nie am Kabel.
- Angaben für Leuchte und Netzteil sowie Netzspannung an der Steckdose müssen mit dem Typenschild übereinstimmen.
- Die Leuchte darf nicht auf die Seite der Lichtquelle gelegt werden oder auf diese Seite umfallen.

⊘ WIEDERAUFLADBARER AKKUPACK
- Das Produkt enthält einen nicht austauschbaren Akkupack, bei leerem Akku diesen umgehend wieder aufladen.
- Nach vollständiger Aufladung von der Aufladung trennen.
- Im Falle eines Auslaufens der Energiequelle die Flüssigkeit mit Schutzhandschuhen und einem trockenen Tuch entfernen.
- Die Leuchte auf feuerfester Unterlage und nur unter ständiger Aufsicht eines Erwachsenen aufladen!
- Laden Sie Ihren Akku mindestens alle 3 Monate auf, um die Lebensdauer zu erhalten.
- Öffnen Sie den Akku nicht! Es besteht die Gefahr eines Kurzschlusses. Bei geöffnetem Akku entfällt jeglicher Garantieanspruch.

⊘ PFLEGE UND WARTUNG
Wenn das Produkt nicht verwendet wird, vor Lagerung den Akkupack aufladen, um eine Tiefentladung zu vermeiden. Diesen Vorgang halbjährlich wiederholen.

ⓘ PRODUKTBESCHREIBUNG (A)
1. Halterung mit verstellbaren Gelenken und Haltemagnete
2. Dimmschalter mit stufenloser Dimmfunktion
3. LED-Leuchtmodul
4. Ausklappbare Haken
5. LED-Anzeige
6. Ladebuchse

⊘ AKKUPACK WECHSELN (B)
Akkupack entnehmen:
7. Schrauben lösen und Abdeckung entfernen
8. Schrauben lösen und Akkupackabdeckung entfernen
9. Kabelstecker lösen und Akkupack entnehmen

Akkupack einsetzen:
1. Akkupack einsetzen und Kabelstecker verbinden
2. Akkupackabdeckung einsetzen und verschrauben
3. Abdeckung einsetzen und Schrauben anziehen

ⓘ INBETRIEBNAHME
Vor erstmaliger Benutzung Akkupack vollständig aufladen.
Leuchte durch Drehen des Dimmschalter anschalten.

LED-Anzeige:
- 1x Leuchtende Status-LEDs zeigen im Betrieb/beim Aufladen die aktuelle Kapazität an
- Akku aufladen: Eine Anzeige LED blinkt
- Akku vollgeladen: Alle Anzeige-LEDs leuchten (3x grün/1x rote LED)
- Warnung vor niedriger Akkukapazität: Rote LED blinkt

Nicht laden und leuchten gleichzeitig.

⊘ UMWELTHINWEISE | ENTSORGUNG
Die Verpackung sortenrein entsorgen. Pappe und Karton zum Altpapier, Folie in die Wertstoff-Sammlung.

Das unbrauchbare Produkt gemäß den gesetzlichen Bestimmungen entsorgen. Die Kennzeichnung „Mülltonne" weist darauf hin, dass Elektrogeräte in der EU nicht mit dem normalen Hausabfall entsorgt werden dürfen.
Produkt zur Entsorgung an einer speziellen Entsorgungsstelle für Altgeräte abgeben, Rückgabe- und Sammelsysteme in ihrer Gemeinde verwenden oder an den Händler wenden, bei dem das Produkt gekauft wurde.

In Elektrogeräten enthaltene Batterien und Akkus müssen nach Möglichkeit getrennt von ihnen entsorgt werden. Gebrauchte Batterien/Akkus (nur im entladenen Zustand) immer in Übereinstimmung mit den örtlichen Gesetzen oder Anforderungen entsorgen.
Bei einer unsachgemäßen Entsorgung können giftige Inhaltsstoffe in die Umwelt gelangen, die gesundheitsschädigende Wirkungen auf Menschen, Tiere und Pflanzen haben.
Damit enthalten Sie ihre gesetzlichen Pflichten und leisten Ihren Beitrag zum Umweltschutz.

ⓘ LITHIUMHALTIGE BATTERIEN UND AKKUS
Kleben Sie bei lithiumhaltigen Batterien und Akkus vor der Entsorgung die Pole ab, um einen äußeren Kurzschluss zu vermeiden. Ein Kurzschluss kann zu einem Brand oder einer Explosion führen.
Geben Sie Batterien und Akkus nur in entladenem Zustand ab.
Batterien und Akkus dürfen nicht zusammen mit dem Hausmüll entsorgt werden. Verbraucher sind gesetzlich dazu verpflichtet, Batterien und Akkus einer getrennten Sammlung zuzuführen.
Batterien und Akkus können unentgeltlich bei einer Sammelstelle Ihrer Gemeinde/Ihres Stadtteils oder im Handel abgegeben werden, damit sie einer umweltschonenden Entsorgung sowie einer Wiedergewinnung von wertvollen Rohstoffen zugeführt werden können. Bei einer unsachgemäßen Entsorgung können giftige Inhaltsstoffe in die Umwelt gelangen, die gesundheitsschädigende Wirkungen auf Menschen, Tiere und Pflanzen haben.

ⓘ HAFTUNGSAUSSCHLÜSSE
Die in dieser Bedienungsanleitung enthaltenen Informationen können ohne Vorankündigung geändert werden. Wir übernehmen keine Haftung für direkte, indirekte, zufällige oder sonstige Schäden oder Folgeschäden, die durch unsachgemäße Handhabung/falscher Verwendung oder durch Missachtung der in dieser Bedienungsanleitung enthaltenen Informationen entstehen.

ⓘ GARANTIEHINWEIS
Unsere Garantiebestimmungen finden Sie online unter www.ansmann.de. Bei Schäden am Gerät, die infolge Nichtbeachtung der Bedienungsanleitung entstehen, kann keine Garantie gewährt werden. Ihr gesetzlicher Gewährleistungsanspruch wird hierdurch nicht beeinträchtigt.

ANSMANN AG
Industriestr. 10
97959 Assamstadt
Germany
www.ansmann.de

CE Das Produkt entspricht den Anforderungen der EU Richtlinien.

Technische Änderungen vorbehalten. Für Druckfehler übernehmen wir keine Haftung.

7 8 9

⚠ El producto solamente debe cargarse en estancias cerradas, secas, amplias y alejadas de materiales y líquidos inflamables. La no observación puede tener como consecuencia quemaduras e incendios.

Las pilas con fugas o el líquido de los acumuladores pueden causar quemaduras químicas al entrar en contacto con miembros del cuerpo. Al entrar en contacto, enjuagar inmediatamente con agua fresca y ponerse en contacto sin dilación con el médico.

No crear un cortocircuito entre la terminal de conexión y las pilas.

⚠ PELIGRO DE INCENDIO Y EXPLOSIÓN
No lo emplee en su embalaje.

No cubra el producto; peligro de incendio.

El producto no debe someterse nunca a esfuerzos extremos como, por ejemplo, calor y frío intensos, fuego, etc.

No emplear bajo la lluvia o en locales húmedos.

⊘ INDICACIONES GENERALES
- No arrojar ni dejar caer
- La cobertura del LED no es substituible. Si se daña la cobertura, debe desecharse el producto.
- La fuente de luz del LED no es substituible. Cuando concluya la vida útil de la fuente de luz o bombilla, debe substituirse la lámpara completa.
- ¡No abrir ni modificar el producto! Las reparaciones solo deben ser llevadas a cabo por el fabricante o por un técnico de servicio por él encargado o por una persona cualificada de modo semejante.
- Desconecte el dispositivo de la red de corriente solo tirando del enchufe o desde el compartimento del conector, nunca tirando del cable.
- Las indicaciones relativas a la lámpara, el bloque de alimentación así como la tensión de red de la toma de corriente deben coincidir con lo indicado en la placa de tipo.
- La lámpara no debe colocarse por el lado de la fuente de luz o caer por este lado.

⊘ CONJUNTO DE PILAS RECARGABLES
- El producto contiene un conjunto de pilas o acumuladores no reemplazables; en caso de acumuladores agotados, recárguelos inmediatamente.
- Desconecte cuando la carga se haya completado.
- Si se da una fuga en la fuente de energía, retire el líquido con guantes protectores y un paño seco.
- ¡Cargar la luz sobre una superficie resistente al fuego y bajo supervisión constante de una persona adulta!
- Cargue la batería al menos cada 3 meses para preservar su vida útil.
- ¡No abra la batería! Peligro de cortocircuito. Abrir la batería anula cualquier derecho de garantía.

⊘ MANTENIMIENTO Y CUIDADOS
Cuando no se use el producto, cargue el conjunto de pilas antes de guardarlo para evitar una descarga excesiva. Este proceso debe repetirse semestralmente.

ⓘ DESCRIPCIÓN DEL PRODUCTO (A)
1. Soporte con articulaciones ajustables e imanes de sujeción
2. Regulador de intensidad de gradación continua
3. Módulo de lámpara LED
4. Gancho abatible
5. Señalización LED
6. Toma de carga

ⓘ PUESTA EN SERVICIO
Antes del primer uso, cargar por completo la batería.
Encender la luz girando el regulador de intensidad.

Señalización LED:
- Los LEDs de estado iluminados indican la capacidad actual durante el funcionamiento/la carga
- Cargar la batería: un LED indicador parpadea
- Batería completamente cargada: todos los LED indicadores se iluminan [3 LEDs verdes/1 LED rojo].
- Aviso de batería agotándose: el LED rojo parpadea

No cargue e ilumine al mismo tiempo

⊘ INDICACIÓN RELATIVA AL MEDIO AMBIENTE | ELIMINACIÓN
Elimine el embalaje después de clasificar sus materiales. La cartulina y el cartón deben desecharse con el papel viejo mientras que la lámina debe ir a la sección de reciclado de estos materiales.

Elimine el producto ya inservible observando las prescripciones legales. El icono del „cubo de basura" incluido en todos los aparatos eléctricos no deben eliminarse en la UE con la basura doméstica normal.
Entregue el producto para su eliminación a un centro de eliminación especial para aparatos viejos, sírvase de los sistemas de devolución o colecta de su comunidad o diríjase al comercio en el que compró el producto.

Las baterías y pilas recargables contenidas en aparatos eléctricos deben eliminarse por separado siempre que sea posible. Elimine siempre las pilas o baterías usadas (sólo cuando estén descargadas) de acuerdo con las leyes o requisitos locales.
La eliminación inadecuada puede dar lugar a la liberación de ingredientes tóxicos en el medio ambiente, lo que puede tener efectos adversos para la salud de las personas, los animales y las plantas.
De este modo cumplirá sus obligaciones legales y cooperará a la preservación medioambiental.

ⓘ PILAS Y ACUMULADORES CON LITIO
En el caso de las baterías que contienen litio y de las baterías recargables, tape los terminales antes de desecharlas para evitar un cortocircuito externo. Un cortocircuito puede provocar un incendio o una explosión.
Entregue únicamente pilas y acumuladores descargados.
Las pilas y los acumuladores no pueden desecharse junto con los residuos domésticos. Los consumidores tienen la obligación legal de desechar pilas y acumuladores por separado.
Las pilas y los acumuladores pueden entregarse sin coste a un centro de recogida de su municipio/barrio o a determinados comercios, de modo que puedan eliminarse de forma ecológica y, eventualmente, se puedan reutilizar valiosas materias primas que poseen. En caso de una eliminación inadecuada, podrían liberarse sustancias tóxicas al medio ambiente que tienen consecuencias nocivas para los humanos, los animales y las plantas.

ⓘ EXCLUSIÓN DE RESPONSABILIDAD
Las informaciones contenidas en este manual de instrucciones se pueden modificar sin aviso previo. No aceptamos ninguna responsabilidad por los daños directos, indirectos, casuales o de otro tipo ni por los daños resultantes que se originen por una manipulación inapropiada o errónea o por no tener en cuenta las informaciones contenidas en estas instrucciones de servicio.

ⓘ INDICACIÓN RELATIVA A LA GARANTÍA
Nuestras disposiciones de garantía se pueden consultar en www.ansmann.de En caso de daños en el dispositivo que se originen por no respetar las instrucciones de uso no se podrá hacer efectiva ninguna garantía. Su derecho legal a garantía no queda por ello afectado.

ANSMANN AG
Industriestr. 10
97959 Assamstadt
Germany
www.ansmann.de

CE El producto cumple las exigencias de las directivas de la UE.

Reservado el derecho a introducir cambios técnicos. No aceptamos ninguna responsabilidad por errores de impresión.

FR

SÉCURITÉ - EXPLICATION DES SYMBOLES
Veuillez respecter les symboles et mots de signalisation suivants qui sont utilisés dans le mode d'emploi, sur le produit et sur l'emballage :

ⓘ = **Information** | Informations supplémentaires utiles sur le produit
⊘ = **Remarque** | Cette remarque avertit contre des dommages possibles de tout type
⚠ = **Prudence** | Attention - le risque peut entraîner des blessures
▲ = **Avertissement** | Attention – danger ! Peut entraîner des blessures graves, voire la mort

INFORMATIONS GÉNÉRALES / AVANT-PROPOS
Veuillez déballer toutes les pièces et contrôler leur intégralité ainsi que la présence de dommages. En cas de dommages, ne pas mettre en marche le produit. Adressez-vous dans ce cas au magasin autorisé ou à l'adresse de service du fabricant.
Le mode d'emploi contient des informations importantes sur l'utilisation et la mise en service de ce produit, ci-après appelé lampe ou produit.
Avant la mise en service du produit, lisez attentivement le manuel d'utilisation complet. Conservez ce mode d'emploi en vue d'une utilisation ultérieure ou pour le prochain propriétaire du produit.
Des dommages peuvent être causés sur le produit et des risques (blessures) peuvent apparaître pour l'utilisateur et d'autres personnes si le mode d'emploi et des consignes de sécurité.
Le mode d'emploi se réfère aux normes et réglementations en vigueur dans l'Union européenne. Respectez à ce propos également les législations et directives spécifiques à l'étranger.

UTILISATION CONFORME AUX PRESCRIPTIONS
Le produit sert de source lumineuse mobile et n'est pas conçu pour d'autres applications. Le produit est uniquement conçu pour une utilisation privée et ni pour une utilisation commerciale, ni pour l'éclairage ambiant à la maison et uniquement pour l'utilisation telle que décrite dans le mode d'emploi. L'utilisation en dehors de ces informations est considérée comme non conforme, cela peut entraîner des dommages matériels ou corporels. Nous n'endossons aucune responsabilité pour les dommages qui résultent d'une utilisation incorrecte ou d'une utilisation non conforme aux prescriptions.

10 11 12

⚠ RISQUE D'INCENDIE ET D'EXPLOSION
Ne pas utiliser dans l'emballage.

Ne pas couvrir le produit - risque d'incendie.

Ne jamais exposer le produit à des sollicitations extrêmes, par ex. chaleur, froid extrême, etc.).

Ne pas utiliser sous la pluie ou dans des pièces humides.

⊘ REMARQUES GÉNÉRALES
- Ne pas jeter ou laisser tomber
- Le couvercle de la LED ne peut pas être remplacé. Si le couvercle est endommagé, le produit doit être éliminé.
- La source lumineuse LED ne peut pas être remplacée. À la fin de la durée de vie de la LED, vous devez remplacer toute la lampe.
- Ne pas ouvrir ou modifier le produit ! Les travaux de réparation ne doivent être effectués que par le fabricant ou par un technicien de service chargé de ce travail par le fabricant ou par une personne qualifiée de manière similaire !
- Pour la coupure de l'appareil de l'alimentation électrique, toujours tirer sur la fiche du connecteur et jamais sur le câble.
- Les indications concernant la lampe et l'alimentation ainsi que la tension de réseau sur la prise doivent correspondre à la plaque signalétique.
- La lampe ne doit pas être posée sur le côté de la source lumineuse ou tomber de ce côté.

⊘ BLOC D'ACCU RECHARGEABLE
- Le produit contient un bloc d'accu non remplaçable, en cas d'accu vide celui-ci doit être rechargé immédiatement.
- Une fois le chargement complet, arrêter le chargement.
- En cas de fuite de la source d'énergie, éliminer le liquide avec des gants de protection et un chiffon sec.
- Recharger la lampe sur un support réfractaire et uniquement sous la surveillance permanente d'un adulte !
- Chargez votre batterie au moins tous les 3 mois afin de préserver sa durée de vie.
- N'ouvrez pas la batterie ! Il existe un risque de court-circuit. Tout droit à des prestations de garantie devient invalide en cas d'ouverture de la batterie.

⊘ ENTRETIEN ET MAINTENANCE
Si le produit n'est pas utilisé, chargez le bloc d'accu avant de l'entreposer afin d'éviter une décharge profonde. Répétez cette opération tous les semestres.

ⓘ DESCRIPTION DU PRODUIT (A)
1. Support avec articulations réglables et aimants de maintien
2. Interrupteur de variation avec fonction de gradation continue
3. Module d'éclairage à LED
4. Crochets dépliables
5. Affichage LED
6. Prise de chargement

ⓘ MISE EN SERVICE
Charger entièrement le bloc d'accu avant la première utilisation.
Allumer la lampe en tournant l'interrupteur à variateur.

Affichage LED :
- Des LED s'état lumineuses indiquent la capacité actuelle pendant le fonctionnement/la charge
- Recharger l'accu : une LED d'affichage clignote
- Le bloc d'accu est complètement chargé : toutes les LED d'affichage sont allumées [3x vert/1x LED rouge]
- Avertissement d'accu faible : la LED rouge clignote

Ne pas charger et éclairer en même temps.

⊘ REMARQUE CONCERNANT L'ENVIRONNEMENT ÉLIMINATION
Éliminez l'emballage par type. Mettez le papier et le papier avec les déchets de papier et le film avec les matières recyclables.

Éliminez le produit inutilisable conformément aux dispositions légales. Le marquage avec la « poubelle » indique que dans l'UE, les appareils électriques ne doivent pas être éliminés avec les déchets domestiques normaux.
Transmettez le produit à un point de collecte spécial pour appareils usagés en vue de son élimination, utilisez les systèmes de reprise et de collecte de votre commune ou adressez-vous au revendeur auprès de qui l'appareil a été acheté.

Les piles et les batteries rechargeables contenues dans les appareils électriques doivent être éliminées séparément dans la mesure du possible. Mettez toujours au rebut les piles usagées/piles rechargeables (uniquement lorsqu'elles sont déchargées) conformément à la législation ou aux exigences locales.
Une élimination inadéquate peut entraîner le rejet d'ingrédients toxiques dans l'environnement, ce qui peut avoir des effets néfastes sur la santé des humains, des animaux et des plantes.
Vous vous acquittez ainsi de vos obligations légales et contribuez à la protection de l'environnement.

13

the lamp.

Use the product exclusively with the accessories included with it.

Never try to open, crush or heat a standard/rechargeable battery or set it on fire. Do not throw into a fire.

⌂ The product may only be charged in closed, dry and spacious rooms, away from combustible materials and liquids. Disregard can result in burns and fires.

Leaking battery fluid can cause irritation if it comes into contact with the skin. Immediately rinse affected areas with fresh water and then seek medical attention.

Do not short-circuit connection terminals or batteries.

⚠ DANGER OF FIRE AND EXPLOSION
Do not use while still in the packaging.

Do not cover the product - risk of fire.

Never expose the product to extreme conditions, such as extreme heat/cold etc.

Do not use in the rain or in damp areas.

⊘ GENERAL INFORMATION
- Do not throw or drop
- The LED cover cannot be replaced. If the cover is damaged, the product must be disposed of.
- The LED light source cannot be replaced. If the LED has reached the end of its service life, the complete lamp must be replaced.
- Do not open or modify the product! Repair work shall only be carried out by the manufacturer or by a service technician appointed by the manufacturer or by a similarly qualified person.
- Disconnect the device from the power supply only by pulling on the plug or plug housing, never on the cable.
- Information for the light and mains adapter as well as mains voltage on the socket must match with the type plate.
- The lamp shall not be placed face-down or allowed to topple face-down.

⊘ RECHARGEABLE BATTERY PACK
- The product contains a non-replaceable, rechargeable battery pack. If the rechargeable battery pack is empty, recharge it immediately.
- Once fully charged, remove from the charger.
- In the event of liquid leaking from the power source, remove this with protective gloves and a dry cloth.
- Charge the lamp on a fireproof surface and only under the constant supervision of an adult!
- Charge your rechargeable battery at least once every 3 months in order to maintain its service life.
- Do not open the rechargeable battery! There is a risk of a short circuit. If the rechargeable battery is opened, all warranty claims are void.

⊘ CARE AND MAINTENANCE
If the product is not going to be used, charge the rechargeable battery pack before storage in order to prevent deep discharge. Repeat this process every six months.

ⓘ PRODUCT DESCRIPTION (A)
1. Bracket with adjustable joints and holding magnets
2. Dimmer switch with stepless dimming function
3. LED light module
4. Fold-out hooks
5. LED display
6. Charge socket

ⓘ PILES ET ACCUS CONTENANT DU LITHIUM
Pour les piles au lithium et les batteries rechargeables, fixez les bornes avec du ruban adhésif avant de les mettre au rebut afin d'éviter un court-circuit externe. Un court-circuit peut entraîner un incendie ou une explosion.
Ne déposer les piles et les accus qu'à l'état déchargé.
Les piles et les accus ne doivent pas être jetés avec les ordures ménagères. Les consommateurs sont légalement tenus de remettre les piles et les accus à une collecte séparée.
Les piles et les accus peuvent être déposés gratuitement dans un point de collecte de votre commune/quartier ou dans le commerce, afin qu'ils puissent être éliminés de manière respectueuse de l'environnement et que des matières premières précieuses puissent être récupérées. En cas d'élimination incorrecte, des composants toxiques ayant des effets nocifs pour la santé des personnes, pour les animaux et pour les plantes, peuvent parvenir dans l'environnement.

ⓘ EXCLUSION DE RESPONSABILITÉ
Les informations fournies dans ce mode d'emploi peuvent être modifiées sans notification préalable. Nous n'endossons aucune responsabilité pour les dommages ou dommages conséquents directs, indirects, accidentels ou autre causés par la manipulation inappropriée / l'utilisation incorrecte ou par le non-respect des informations fournies dans ce mode d'emploi.

ⓘ GARANTIE
Vous trouverez nos conditions de garantie en ligne à l'adresse www.ansmann.de. Aucune garantie n'est accordée en cas de dommages sur l'appareil causés par le non-respect du mode d'emploi. Cela n'affecte pas votre droit légal à la garantie.

ANSMANN AG
Industriestr. 10
97959 Assamstadt
Germany
www.ansmann.de

CE Le produit est conforme aux exigences des directives européennes.

Sous réserve de modifications techniques. Nous n'endossons aucune responsabilité pour les erreurs d'impression.

FR Cet appareil, ses accessoires et batterie se recyclent
À DÉPOSER EN MAGASIN
OU
À DÉPOSER EN DÉCHETERIE
Points de collecte sur www.quefairedesmesdechets.fr
Privilégiez la réparation ou le don de votre appareil !

IT

SICUREZZA – SPIEGAZIONE DELLE AVVERTENZE
Osservare i seguenti simboli e termini utilizzati nelle istruzioni per l'uso, sul prodotto e sulla confezione:

ⓘ = **Informazione** | Utili informazioni aggiuntive sul prodotto
⊘ = **Nota** | Questa nota avvisa su possibili danni di qualsiasi tipo
⚠ = **Attenzione** | Attenzione – Pericolo di lesioni!
▲ = **Avvertimento** | Attenzione – Pericolo! Può provocare lesioni gravi o letali

INFORMAZIONI GENERALI / PREMESSA
Disimballare tutti i componenti e controllare se sono al completo e integri. In caso di danni, non mettere il prodotto in funzione. In questo caso, rivolgersi al rivenditore specializzato autorizzato o contattare il produttore tramite l'indirizzo del centro assistenza.
Le presenti istruzioni contengono importanti informazioni relativamente all'utilizzo e alla messa in funzione del seguente prodotto, denominato di seguito solo lampada e prodotto.
Prima di mettere in funzione il prodotto, leggere accuratamente il manuale d'uso per intero. Conservare le istruzioni per un uso futuro o per i proprietari successivi.
La mancata osservanza delle presenti istruzioni per l'uso e delle avvertenze di sicurezza può provocare danni al prodotto e pericoli (lesioni) per l'utente e altre persone.
Le istruzioni per l'uso fanno riferimento alle norme e regole in vigore nell'Unione Europea. Osservare in merito anche le leggi e le direttive specifiche del paese estero di destinazione.

IMPIEGO APPROPRIATO
Il prodotto è una fonte luminosa mobile e non è concepito per scopi diversi. Il prodotto è concepito esclusivamente per uso privato domestico e non per scopi commerciali né per l'illuminazione di ambienti domestici, quindi va utilizzato soltanto come descritto nelle istruzioni per l'uso. Qualsiasi altro impiego che sia diverso dalla destinazione d'uso prevista è da considerarsi inappropriato e quindi può provocare danni a cose o persone. Non ci assumiamo alcuna responsabilità per danni provocati da un uso errato o inadeguato.

⚠ AVVERTENZE DI SICUREZZA GENERALI
Questo prodotto non può essere utilizzato da bambini di età inferiore a 8 anni e da persone con facoltà fisiche, sensoriali o mentali limitate o senza la necessaria esperienza e conoscenza, a meno che non siano state istruite sull'uso in sicurezza del prodotto e informate sui pericoli connessi. I bambini non devono giocare con il prodotto. Non affidare pulizia e manutenzione ai bambini se non sorvegliati.

Tenere il prodotto e l'imballo fuori dalla portata dei bambini. Il prodotto non è un giocattolo. I bambini devono essere sorvegliati per accertarsi che non usino il prodotto e l'imballo come un giocattolo.

Evitare lesioni agli occhi - non fissare mai direttamente il raggio luminoso né dirigerlo sul viso di altre persone. Un'esposizione prolungata alle particelle di luce blu potrebbe danneggiare la retina.

Non toccare mai un apparecchio collegato alla rete elettrica con le mani bagnate o qualora sia caduto in acqua. In questo caso, disinserire prima il fusibile generale, quindi scollegare la spina elettrica.

Non impiegare mai in ambienti a rischio di esplosione, in cui sono presenti liquidi, poveri o gas infiammabili.

Non immergere mai il prodotto in acqua o altri liquidi.

Utilizzare soltanto una presa elettrica facilmente accessibile per poter scollegare il prodotto rapidamente dalla rete elettrica in caso di anomalia.

Tutti gli oggetti illuminati devono trovarsi ad almeno 10 cm di distanza dalla lampada.

Utilizzare il prodotto esclusivamente insieme agli accessori forniti in dotazione.

Non tentare mai di aprire una batteria, né di schiacciarla, riscaldarla o incendiarla. Non gettarla nel fuoco.

⌂ Il prodotto deve essere ricaricato soltanto in ambienti chiusi, asciutti e spaziosi, lontano da materiali e liquidi infiammabili. La mancata osservanza di quest'avvertenza può provocare incendi e ustioni.

Il liquido fuoriuscito dalla batteria può provocare corrosione cutanea in caso di contatto con una parte del corpo. In caso di contatto, sciacquare immediatamente i punti interessati con acqua pulita e rivolgersi subito a un medico.

Non cortocircuitare i morsetti né le batterie.

⚠ PERICOLO DI INCENDI ED ESPLOSIONI
Non utilizzarlo all'interno della confezione.

Non coprire il prodotto – pericolo d'incendio.

Non esporre mai il prodotto a sollecitazioni estreme, ad es. caldo o freddo estremo, incendio ecc.

Non utilizzare sotto la pioggia o in ambienti umidi.

⊘ CHANGE BATTERY PACK (B)
Remove the battery pack:
1. loosen the screws and remove the cover
2. loosen the screws and remove the battery pack cover
3. disconnect the cable connector and remove the battery pack

Insert the battery pack:
1. insert the battery pack and connect the cable connector
2. insert and screw on the battery pack cover
3. insert the cover and tighten the screws

ⓘ INITIAL USE
Charge the rechargeable battery pack fully before first use.

Switch on the light by turning the dimmer switch.

LED display:
- Illuminated status LEDs indicate the current capacity during operation/charging
- Charge the battery: One indicator LED flashes
- Battery fully charged: All indicator LEDs light up [3x green/1x red LED]
- Low battery warning: Red LED flashes

Do not charge and light up at the same time.

⊘ ENVIRONMENTAL INFORMATION | DISPOSAL
Dispose of packaging after sorting by material type. Cardboard and cardboard to the waste paper, film to the recycling collection.

Dispose of the unusable product in accordance with legal provisions. The „waste bin" symbol indicates that, in the EU, it is not permitted to dispose of electrical equipment in household waste.
For disposal, pass the product on to a specialist disposal point for old equipment, use the return and collection systems in your area or contact the dealer from whom you purchased the product.

Batteries and rechargeable batteries contained in electrical appliances must be disposed of separately whenever possible.
Always dispose of used batteries & rechargeable batteries (only when discharged) in accordance with the local regulations and requirements.
Improper disposal may result in toxic ingredients being released into the environment, which may have adverse health effects on humans, animals and plants.
In this way you will fulfil your legal obligations and contribute to environmental protection.

ⓘ BATTERIES CONTAINING LITHIUM
For lithium-containing batteries and rechargeable batteries, tape off the terminals before disposal to avoid an external short circuit. A short circuit can lead to a fire or explosion.
Only dispose of primary (disposable) batteries and rechargeable batteries in discharged condition.
Do not dispose of primary (disposable) batteries and rechargeable batteries with the household waste. Consumers are legally obliged to dispose of primary (disposable) batteries and rechargeable batteries separately.
Primary (disposable) batteries and rechargeable batteries can be handed in free of charge at a collection point in your municipality/district or in shops so that they can be disposed of in an environmentally friendly way and valuable raw materials can be recovered. Improper disposal may result in toxic substances being released into the environment, which may have harmful effects on humans, animals and plants.

ⓘ LIABILITY DISCLAIMER
The information contained within these operating instructions can be changed without prior notification. We accept no liability for direct, indirect, incidental or other damage or consequential damage arising though improper handling/use or through disregard of the information contained within these operating instructions.

ⓘ WARRANTY INFORMATION
You can find our warranty terms online at www.ansmann.de. The guarantee does not apply to damage to the device arising from failure to comply with the operating instructions. Your statutory warranty rights are not affected by this.

ANSMANN AG
Industriestr. 10
97959 Assamstadt
Germany
www.ansmann.de

CE The product complies with the requirements from the EU directives.

Subject to technical changes. We assume no liability for printing errors.

nute in queste istruzioni per l'uso.

ⓘ INFORMAZIONI SULLA GARANZIA
Le nostre condizioni di garanzia sono contenute online sul sito www.ansmann.de La garanzia non è valida per qualsiasi danno all'apparecchio che sia provocato dall'inosservanza delle istruzioni. Ciò non intacca il vostro diritto di legge alla garanzia.

ANSMANN AG
Industriestr. 10
97959 Assamstadt
Germany
www.ansmann.de

Il prodotto è conforme ai requisiti delle direttive UE.

Con riserva di modifiche tecniche. Non ci assumiamo nessuna responsabilità per eventuali errori di stampa.

NL

VEILIGHEID - TOELICHTING BIJ DE AANWIJZINGEN
Houd rekening met onderstaande tekens en woorden, die in de gebruiksaanwijzing, op het product en op de verpakking gebruikt worden:
ⓘ = **Informatie** | Nuttige aanvullende informatie over het product
◎ = **Opmerking** | Deze opmerking waarschuwt voor allerlei mogelijke schade
⚠ = **Voorzichtig** | Let op - door risico's kan letsel worden veroorzaakt
▲ = **Waarschuwing** | Let op – risico! Kan zeer ernstig of fataal letsel veroorzaken

ALGEMENE INFORMATIE/VOORWOORD
Alle onderdelen uitpakken en op volledigheid en beschadigingen controleren. Het product bij beschadigingen niet gebruiken. Neem contact op met de geautoriseerde vakhandel of het servicecadres van de fabrikant.
Deze gebruiksaanwijzing bevat belangrijke informatie over het gebruik en in gebruikstelling van dit product, hiernaar lamp c.q. product genaamd.
Lees voordat u het product in gebruik neemt de complete gebruiksaanwijzing zorgvuldig door. Bewaar deze gebruiksaanwijzing voor later gebruik of voor de volgende eigenaar.
Bij het niet in acht nemen van de gebruiksaanwijzing en de veiligheidsinstructies kan er schade aan het product en gevaar (letsel) voor de gebruiker en andere personen ontstaan.
De gebruiksaanwijzing heeft betrekking op de geldige normen en regels van de Europese Unie. Hiervoor ook de landspecifieke wetten en richtlijnen in het buitenland in acht nemen.

BEOOGD GEBRUIK
Het product dient als mobiele lichtbron en is niet bestemd voor het gebruik in andere toepassingen. Het product is uitsluitend bedoeld voor gebruik in de huishouding en dus niet voor zakelijk gebruik en ook niet als ruimteverlichting in de huishouding. Alleen het gebruik zoals beschreven in de gebruiksaanwijzing is toegestaan. Een andere toepassing dan vermeldt in deze informatie geldt als ongeoorloofd. Dit kan materiële schade en lichamelijk letsel veroorzaken. Wij kunnen niet aansprakelijk worden gesteld voor schade dat als gevolg van een onjuist of ongeoorloofd gebruik is ontstaan.

⚠ ALGEMENE VEILIGHEIDSVOORSCHRIFTEN

Dit product mag door kinderen vanaf 8 jaar en door personen met beperkte lichamelijke, zintuiglijke of mentale vermogens of weinig ervaring en/of kennis worden gebruikt indien zij onder toezicht staan of over een veilig gebruik van het apparaat worden geïnstrueerd en de mogelijke gevaren kennen. Kinderen mogen niet met het product spelen. De reiniging en het onderhoud niet door kinderen laten uitvoeren als zij niet onder toezicht staan.

Houd kinderen uit de buurt van het product en de verpakking. Het product is geen speelgoed. Bij kinderen moet erop worden gelet dat ze niet met het product c.q. de verpakking gaan spelen.

Dooltelsel voorkomen - nooit rechtstreeks in de lichtstraal kijken of andere personen in het gezicht schijnen. Als dit te lang duurt, kan door de blauwlichtaandelen gevaar voor het netvlies ontstaan.

Nooit een op het elektriciteitsnet aangesloten apparaat met natte handen vastpakken of wanneer het in het water is gevallen. In dit geval eerst de zekering

⚠ FARE FOR BRAND OG EKSPLOSION

Må ikke bruges i emballagen.

Produktet må ikke overdækkes - brandfare.

Produktet må aldrig udsættes for ekstreme belastninger, som f.eks,. Ekstrem varme. kulde, brand etc.

Må ikke anvendes i regnvejr eller i vådrum.

◎ GENERELLE BEMÆRKNINGER
- Må ikke kastes eller falde ned
- LED-afdækningen kan ikke udskiftes. Er afdækningen beskadiges, skal produktet kasseres.
- LED-lyskilden kan ikke udskiftes. Når lyskilden ikke længere virker, skal hele lampen udskiftes.
- Produktet må hverken åbnes eller modificeres! Reparationer må kun gennemføres af producenten eller af producentens autoriseret servicetekniker eller en person med tilsvarende kvalifikation.
- Når produktets strømforsyning skal afbrydes må der kun trækkes i stikket eller stidåsen, aldrig i kablet.
- Oplysninger om lampen, strømadapteren og netspænding på stikdåsen skal stemme overens med typeskiltet.
- Projektøren må ikke lægges på lyskildens side eller falde på denne side.

◎ GENOPLADELIG BATTERIPAKKE
- Produktet, der indeholder et batteripakke, der ikke kan udskiftes, ved tomme batterier skal denne omgående oplades igen.
- Efter fuldstændig opladningen adskilles den fra opladningen.
- Når energikilden løber ud, skal vaskem fjernes med specialhandsker og en tør klud.
- Lygten skal oplades på loftet underlag og under konstant opsyn af en vokse.
- For at oprethelde levetiden bør dit batteri som minimum opladles hver 3. måned.
- Batteriet må ikke åbnes! Der er risiko for kortslutning. Hvis batteriet åbnes bortfalder alle garantikrav.

◎ PLEJE OG VEDLIGEHOLDELSE
Hvis produktet ikke anvendes, opbales batteripakken inden opbevaring for at undgå en hel afladning. Denne proces skal gentages hvert halve år.

ⓘ PRODUKTBESKRIVELSE (A)
1. Beslag med justerbare led og holdemagneter
2. Lysdæmper med trinlæs dæmpningsfunktion
3. LED-lysmodul
4. Foldbare kroge
5. LED-lampe
6. Ladebøsning

ⓘ IBRUGTAGNING
Batteriet skal oplades helt inden første brug. Tænd lyset ved at dreje på lysdæmperknappen takten.

LED-visning:
- Oplyste status-LED'er viser den aktuelle kapacitet under drift/opladning
- Oplad batteriet: En indikator-LED blinker
- Batteriet er fuldt opladet: Alle indikator-LED'er lyser [3x grøn/1x rød LED]
- Advarsel om lavt batteriniveau: Rød LED blinker

Du må ikke oplade og tænde på samme tid.

◎ MILJØANVISNINGER I BORTSKAFFELSE
Emballagen skal bidrages sorteret. Pap og karton som papiraffald, folie som plastaffald.
Bortskaf det udtjente produkt iht. lovens regler. Mærkningen "Skraldespand" henviser til, at gamle elektriske apparater i EU ikke må bortskaffes med dagrenovationen.
Aflever dit produkt til bortskaffelse på en special genbrugsstation for el-apparater, brug genbrugsstationerne i din kommune, eller kontakt forhandleren, hvor du har købt produktet.
Batterier og genopladelige batterier i elektriske apparater skal så vidt muligt bortskaffes separat. Brugte batterier/akkumulatorer [kun når de er afladet] skal altid bortskaffes i overensstemmelse med lokale live eller krav.
Ukorrekt bortskaffelse kan medføre, at giftige bestanddele frigives til miljøet, hvilket kan have negative sundhedsmæssige virkninger på mennesker, dyr og planter.
På denne måde overholder du lovgivningen og yder et bidrag til miljøets beskyttelse.

ⓘ LITIUMHOLDIGE BATTERIER OG GENOPLADELIGE BATTERIER
For litiumholdige batterier og genopladelige batterier skal du tape polerne af, før du bortskaffer dem, for at undgå ekstern kortslutning. En kortslutning kan føre til brand eller eksplosion.
Batterier og genopladelige batterier må kun afleveres i afladet tilstand.
Batterier og genopladelige batterier må ikke bortskaffes med dagrenovationen. Forbrugere er forpligtet ved lov at tilføre batterier og genopladelige batterier til separat bortskaffelse
Batterier og genopladelige batterier kan gratis afleveres på genbrugsstationer i din kommune/bydel eller i handelen, så den kan tilføres en miljøvenlig bortskaffelse samt en genindvinding af værdifulde råstoffer. Ved forkert bortskaffelse kan giftige indholdsstoffer trænge ud i miljøet, som har sundhedsfarlige virkninger for mennesker, dyr og planter.

ⓘ [H] ANSVARSFRASKRIVELSER
De oplysninger, som denne betjeningsvejledning indeholder, kan ændres uden forudgående varsel. Vi

⚠ GENERELLE SIKKERHETSANVISNINGER

Dette produktet kan brukes av barn fra 8 år og av personer med nedsatte fysiske, sensoriske eller mentale evner eller manglende erfaring eller kunnskap, hvis slike personer har fått opplæring i sikker bruk av produktet og forstår farene som er tilknyttet bruken. Barn skal ikke leke med produktet. Rengjøring og vedlikehold skal ikke utføres av barn, med mindre de er under tilsyn.

Hold barn unna produktet og emballasjen. Produktet er ikke noe leketøy. Pass på at barn ikke leker med produktet eller emballasjen.

Unngå skader på øynene - Ikke se direkte inn i lysstrålen, og du må ikke rette lyset mot ansiktet til andre personer. Hvis dette skjer for lenge, kan andelen av blått lys skade netthinnen.

Du må aldri berøre et produkt med våte hender når det er koblet til strømnettet, eller hvis det har falt i vannet. I dette tilfellet må du først slå av sikringen og deretter trekke ut nettpluggen.

Det skal aldri brukes i eksplosjonsfarlige omgivelser hvor det finnes brennbare væsker, støv eller gasser.

Produktet skal aldri dyppes ned i vann eller andre væsker.

Bruk kun en lett tilgjengelig stikkontakt slik at du raskt kan koble produktet fra strømnettet i tilfelle feil.

Alle gjenstander som belyses må befinne seg i en avstand på minst 10 cm fra lykten.

Produktet skal bare brukes med tilbehør som er inkludert i leveransen.

Du må aldri forsøke å åpne, knuse, varme opp eller brenne et batteri. Må ikke kastes i åpen ild.

Produktet skal kun lades i lukkede, tørre og romslige rom, adskilt fra brennbare materialer og væsker. Manglende overholdelse kan føre til brann- kader og brann.

Batterivæske som renner ut kan forårsake etseskader hvis den kommer i kontakt med kroppsdeler.

Ved kontakt skal de berørte stedene straks skylles med rent vann og kontakt lege umiddelbart.

Ikke kortslutt koplingsklemmer og batterier.

in uw huis uitschakelen en vervolgens de stekker uit het stopcontact trekken.

Nooit in een explosiegevaarlijke omgeving gebruiken, waar brandbare vloeistoffen, stof of gassen aanwezig zijn.

Het product nooit in water of andere vloeistoffen onderdompelen.

Alleen een goed toegankelijk stopcontact gebruiken, zodat de stekker van het product in geval van een storing snel uit het stopcontact kan worden getrokken.

Alle beschenen voorwerpen moeten minstens 10 cm van de lamp verwijderd zijn.

Het product uitsluitend met de meegeleverde toebehoren gebruiken.

Probeer nooit om een batterij/accu te openen, te pletten, te verhitten of in brand te steken. Niet in het vuur gooien.

Het product mag uitsluitend in gesloten, droge en grote ruimtes geladen worden, ver van brandbare materialen en vloeistoffen. Het niet naleven kan brandwonden en brand veroorzaken.

Gelekte batterij-/accuvloeistof kan bij contact met lichaamsdelen etsverwondingen veroorzaken. Bij huidcontact de betreffende plaatsen onmiddellijk met schoon water afspoelen en direct een arts raadplegen.

Aansluitklemmen en batterijen niet kortsluiten.

⚠ GEVAAR VOOR BRAND OF EEN EXPLOSIE

Niet gebruiken terwijl het product nog in de verpakking zit.

Product niet afdekken - brandgevaar.

Het product nooit aan extreme belastingen zoals bijv. extreme hitte, kou, vuur enz. blootstellen.

Nooit in de regen of in vochtige ruimten gebruiken.

◎ ALGEMENE AANWIJZINGEN
- Niet mee gooien of laten vallen
- De LED-afdekking kan niet worden vervangen. Als de afdekking beschadigd is, moet het product als afval worden verwijderd.
- De LED-lichtbron kan niet worden vervangen. Als de levensduur van de LED eindigt, moet de complete lamp worden vervangen.
- Product niet openen of modificeren! Reparatiewerkzaamheden mogen alleen door de producent of een daardoor aangewezen servicemonteur of een vergelijkbaar gekwalificeerde persoon worden uitgevoerd.
- De stekker van het apparaat mag alleen aan de stekker zelf of de stekkerbehuizing, maar nooit aan de kabel, uit het stopcontact worden getrokken.
- De gegevens voor de lamp en netadapter, evenals de netspanning op het stopcontact moeten met het typeplaatje overeenkomen.
- De lamp mag niet op de kant van de lichtbron worden gelegd of op deze kant vallen.

◎ OPLAADBARE ACCUPACK
- Het product bevat een niet-vervangbare accupack. Zodra de accu leeg is, deze onmiddellijk weer opladen.

hæfter ikke for direkte, indirekte, tilfældige eller andre skader eller følgeskader, der er opstået pga. ukorrekt håndtering/forkert brug eller manglende overholdelse af de informationer, som denne brugsanvisning indeholder.

ⓘ GARANTI
Du finder vores garantibestemmelser online på www.ansmann.de. Ved skader på apparatet, der opstår som følge af manglende overholdelse af brugsanvisningen, kan der ikke gives garanti. Dine lovlige garantikrav bereres ikke heraf.

ANSMANN AG
Industriestr. 10
97959 Assamstadt
Germany
www.ansmann.de
Produktet overholder kravene i EU-direktiverne.

Der tages forbehold for tekniske ændringer. Vi hæfter ikke for trykfejl.

FI

TURVALLISUUS - OHJEIDEN SELITYKSET
Ota huomioon seuraavat merkit ja sanat, joita on käytetty käyttöohjeessa, tuotteessa ja sen pakkauksessa:
ⓘ = **Tiedoksi** | Hyödyllinen lisätieto tuotteesta
◎ = **Huomautus** | Tämä huomautus varoittaa kaikentyyppisistä mahdollisista vahingoista
⚠ = **Varo** | Huomio - vaaran loukkaantumiset
▲ = **Varoitus** | Huomio – vaara! Voi johtaa vakaviin tapaturmiin tai kuolemaan

YLEISTÄ TIETOA / ESIPUHE
Ota kaikki osat ulos pakkauksesta ja tarkasta, ettei mitään puutu ja ettei vaurioita ole. Älä ota tuotetta käyttöön, jos se on vaurioitunut. Ota tällöin yhteyttä alan valtuutettuun liikkeeseen tai valmistajan huolto-osoitteeseen.
Tässä käyttöohjeessa on tärkeää tietoa tämän tuotteen käytöstä ja käyttöönotosta. Tätä tuotetta nimitetään myöhemmin tekstissä vain valaisimeksi tai tuotteeksi.
Lue koko käyttöohje huolellisesti läpi ennen tuotteen käyttöönottoa. Säilytä käyttöohje myöhempää käyttöä tai seuraavaa omistajaa varten.
Jos käyttöohjetta ja turvallisuusohjeita ei oteta huomioon, tuotteeseen voi syntyä vaurioita tai sen käyttäjä ja muut henkilöt ovat vaarassa [loukkaantumiset].
Käyttöohje perustuu Euroopan unionin voimassa oleviin standardeihin ja sääntöihin. Ota tässä huomioon myös käyttömaassasi voimassa olevat lait ja ohjesäännöt.

MÄÄRÄYSTENMUKAINEN KÄYTTÖ
Tuote on tarkoitettu liikuteltaviksi valonlähteeksi, eikä sitä ole tarkoitettu muihin käyttötarkoituksiin. Tuote on tarkoitettu vain yksityiseen käyttöön kotona, eikä se sovellu yrityskäyttöön eikä huoneen valaisuun kotona, vaan ainoastaan käytettäväksi käyttöohjeen mukaisesti. Käyttö muunlaiseen tarkoitukseen katsotaan määräystenvastaiseksi ja se voi aiheuttaa esinevahinkoja tai henkilövahinkoja. Valmistaja ei vastaa vahingoista, jotka syntyneet virheellisestä tai määräystenvastaisesta käytöstä.

⚠ YLEISET TURVALLISUUSOHJEET

Tätä tuotetta voivat käyttää yli 8-vuotiaat lapset sekä henkilöt, joiden ruumiilliset, aistimilliset tai henkiset kyvyt ovat rajoittuneet tai joilla ei ole tarvittavaa kokemusta tai tietoa, kun he ovat saaneet opastuksen tuotteen turvallisesta käytöstä ja kun he tietävät, mitä vaaroja on olemassa. Lapset eivät saa leikkiä tuotteella. Puhdistusta ja hoitoa lapset eivät saa tehdä ilman valvontaa.

Pidä tuote ja pakkaus lasten ulottumattomissa Tämä tuote ei ole leikkikalu. Lapsia on valvottava sen varmistamiseksi, etteivät he pääse leikkimään tuotteen tai pakkauksen kanssa.

Vältä silmävaurioit - älä koskaan katso suoraan valonsäteeseen tai suuntaa valoa muiden ihmisten kasvoihin. Mikäli näin tapahtuu pitkään, sinisen valon osuus voi aiheuttaa verkkokalvon vaurioitumisen.

- De accu loskoppelen van de oplader zodra deze is opgeladen.
- Warmeer sprake is van een lekkende energiebron, de vloeistof met handschoenen aan met een droge doek verwijderen.
- De lamp altijd op een vuurbestendige ondergrond en alleen onder voortdurend toezicht van een volwassen opladen!
- Laad uw accu om de levensduur te behouden, tenminste ieder 3 maanden op.
- Open de accu niet! Er bestaat gevaar voor kortsluiting. Bij een geopende accu vervalt iedere aanspraak op garantie.

◎ VERZORGING EN ONDERHOUD
Als het product niet wordt gebruikt, moet om diepontlading te voorkomen, de accupack eerst worden opgeladen voordat hij wordt weggelegd. Deze procedure elk halfjaar herhalen.

ⓘ PRODUCTBESCHRIJVING (A)
1. Beugel met verstelbare scharnieren en magneten
2. Dimschakelaar met traploze dimfunctie
3. LED-lichtmodule
4. Uitklapbare haak
5. LED-weergave
6. Laadaansluiting

ⓘ INGEBRUIKNAME
Vóór het eerste gebruik de accupack eerst volledig opladen.
Schakel de lamp in met de dimschakelaar.

LED-indicatie:
- verlichte status-LED's geven de huidige capaciteit aan tijdens gebruik/opladen
- Accu opladen: één indicator-LED knippert
- Accu volledig opgeladen: alle indicator-LED's branden [3x groene/1x rode LED]
- Waarschuwing voor lege accu: de rode LED knippert

Niet tegelijkertijd opladen en laten branden.

◎ INSTRUCTIES VOOR HET MILIEU I AFVALVERWIJDERING
De verpakking naar soort als afval afvoeren. Papier en karton bij het oud papier, folie bij het herbruikbaar afval.
Behoeft het ontbrukbare product overeenkomstig de wettelijke bepalingen als afval. De aanduiding "vuilnisbak" wijst erop dat elektrische apparaten in de EU niet met het normale huisvuil verwijderd mogen worden.
Geef het apparaat voor de verwijdering af bij een speciale inzamelplaats voor oude apparaten, gebruik de teruggave- en inzamelsystemen in uw gemeente of neem contact op met de dealer waar het product gekocht is.
Batterijen en oplaadbare batterijen in elektrische apparaten moeten zoveel mogelijk gescheiden worden afgevoerd. Gooi gebruikte batterijen/oplaadbare batterijen daarom niet bij het restafval, maar lever ze ontladen zijn! altijd weg in overeenstemming met de plaatselijke wetgeving of voorschriften.
Onjuiste verwijdering kan ertoe leiden dat giftige bestanddelen in het milieu vrijkomen, hetgeen schadelijke gevolgen kan hebben voor de gezondheid van mensen, dieren en planten.
Zo kunt u aan uw wettelijke verplichtingen voldoen en uw bijdrage aan de bescherming van het milieu leveren.

ⓘ LITHIUMHOUDENDE BATTERIJEN EN ACCU'S
Bij lithiumhoudende batterijen en oplaadbare batterijen, plak de polen af voordat u ze weggooit om kortsluiting van buitenaf te voorkomen. Een kortsluiting kan leiden tot brand of een explosie.
Batterijen en accu's mogen niet met het huisvuil worden afgevoerd. Consumenten zijn wettelijk verplicht om batterijen en accu's via een gescheiden afvalvoorziening af te voeren.
Batterijen en accu's kunnen gratis worden ingeleverd bij een inzamelingspunt in uw gemeente/wijk of in winkels worden afgegeven, zzodat ze op een milieuvriendelijke manier kunnen worden afgevoerd en waardevolle grondstoffen kunnen worden teruggewonnen. Bij een ondeskundige afvalverwerking kunnen er giftige stoffen in het milieu terechtkomen, die schadelijk voor de gezondheid van mensen, dieren en planten zijn.

ⓘ UITSLUITING VAN AANSPRAKELIJKHEID
De in deze gebruiksaanwijzing opgenomen informatie kan zonder aankondiging vooraf worden gewijzigd. Wij aanvaarden geen aansprakelijkheid voor directe, indirecte, toevallige of overige schade of vervolgschade, die door ondeskundig/verkeerd gebruik of door het niet naleven van de in deze gebruiksaanwijzing aanwezige informatie ontstaat.

◎ GARANTIE-OPMERKING
Onze garantiebepalingen vindt u online op www.ansmann.de. Bij schade aan het apparaat, die ten gevolge van het niet naleven van de gebruiksaanwijzing ontstaat, kan geen garantie verleend worden. Uw wettelijke aanspraak op garantie wordt hierdoor niet nadelig beïnvloed.

ANSMANN AG
Industriestr. 10
97959 Assamstadt
Germany
www.ansmann.de
Het product voldoet aan de eisen van de EU-richtlijnen.

Technische wijzigingen voorbehouden. Voor drukfouten zijn wij niet aansprakelijk.

PL

BEZPIECZEŃSTWO - OBJAŚNIENIE INFORMACJI
Zwróćić uwagę na opisane poniżej symbole i stowa, które znajdują się w instrukcji obsługi, na produkcie i na opakowaniu:
ⓘ = **Informacja** | Przydatne informacje dodatkowe o produkcie
◎ = **Wskazówka** | Ta wskazówka ostrzega przed możliwymi szkodami wszelkiego rodzaju
⚠ = **Uwaga** | Uwaga - zagrożenie może prowadzić do obrażeń
▲ = **Ostrzeżenie** | Uwaga - zagrożenie! Może prowadzić do ciężkich obrażeń lub śmierci

INFORMACJA OGÓLNA / WSTĘP
Rozpakować wszystkie części oraz sprawdzić, czy są kompletne i czy nie są uszkodzone. Nie uruchamiać produktu w przypadku stwierdzenia uszkodzeń. Zwrócić się do autoryzowanego sklepu lub serwisu producenta.
Niniejsza instrukcja obsługi zawiera istotne informacje dotyczące użytkowania i uruchomienia produktu, zwanego dalej lampą lub produktem.
Przed uruchomieniem produktu należy dokładnie przeczytać całą instrukcję obsługi. Instrukcję obsługi zachować do późniejszego wykorzystania i przekazać kolejnym użytkownikom.
Nieprzestrzeganie zapisów instrukcji obsługi i uwag dotyczących bezpieczeństwa może prowadzić do uszkodzenia produktu lub powodować zagrożenia (obrażenia) dla użytkownika i innych osób.
Instrukcja obsługi bazuje na obowiązujących normach i regulacjach Unii Europejskiej. Poza granicami przestrzegać również przepisów i instrukcji obowiązujących w danym kraju.

UŻYTKOWANIE ZGODNE Z PRZEZNACZENIEM
Produkt jest przenośnym źródłem światła i nie jest przeznaczony do innych zastosowań. Produkt nie nadaje się do oświetlania pomieszczeń w gospodarstwie domowym. Należy go użytkować wyłącznie zgodnie z opisem w instrukcji obsługi. Używanie do celów innych niż podane w tej informacji uważa się za niezgodne z przeznaczeniem i może spowodować uszkodzenie mienia lub obrażenia ciała. Nie ponosimy odpowiedzialności za szkody powstałe w wyniku nieprawidłowego użytkowania produktu lub użytkowania produktu niezgodnie z przeznaczeniem.

⚠ OGÓLNE UWAGI DOTYCZĄCE BEZPIECZEŃSTWA

Produkt może być używany przez dzieci od 8 roku życia oraz osoby o ograniczonych zdolnościach fizycznych, sensorycznych lub umysłowych bez wystarczającego doświadczenia i wiedzy, jeśli zostały poinstruowane w zakresie bezpiecznego użytkowania produktu i są świadome zagrożeń. Produktem nie mogą bawić się dzieci. Dzieci bez nadzoru nie mogą wykonywać czynności z zakresu czyszczenia i pielęgnacji produktu.

Produkt i opakowanie przechowywać poza zasięgiem dzieci. Produkt nie służy do zabawy. Dopilnować, aby produktem ani jego opakowaniem nie bawiły się dzieci.

Nie ryzykować uszkodzenia wzroku – nigdy nie spoglądać bezpośrednio w wiązkę światła i nie kierować jej w stronę twarzy innych osób. Zbyt długie spoglądanie w źródło światła może spowodować uszkodzenie siatkówki światłem niebieskim.

Nigdy nie dotykać urządzenia podłączonego do sie-

Älä koskaan tartu virtaverkkoon liitettyyn laitteeseen märin käsin tai, jos se on pudonnut veteen. Jos näin on päässyt tapahtumaan, katkaise ensin virta sähkökaapin sulakkeesta ja irrota sitten virtapistoke pistorasiasta.

Älä koskaan vie räjähdysalttiiseen ympäristöön, missä on palavia nesteitä, pölyä tai kaasuja.

Älä koskaan upota tuotetta veteen tai muihin nesteisiin.

Käytä vain sellaista pistorasiaa, jonka luokse pääsee helposti, jotta tuote voidaan häiriössä nopeasti irrottaa virtaverkosta.

Kaikkien valaistavien esineiden on oltava vähintään 10 cm etäisyydellä valaisimesta.

Käytä tuotetta vain sen mukana tulleiden lisätarvikeiden kanssa.

Älä koskaan yritä avata, rutistaa, kuumentaa tai polttaa paristoa/ akkua. Älä heitä tuleen.

Tuotteen saa ladata vain suljetuissa, kuivissa ja tarpeeksi tilavissa tiloissa, syttyvistä materiaaleista ja nesteistä etäällä.

Tämän ohjeen laiminlyönti voi johtaa palohaaroihin ja tulipaloon.

Vuotava paristo-/akkuneste voi iholle tai silmiin joutuessaan aiheuttaa niiden syöpymisen.

Kosketuksessa paristo-/akkunesteeseen on kyseinen kohta huuhdeltava puhtaalla vedellä ja mäntävä välittömästi lääkäriin.

Älä koskaan jätä paristoja ei saa oikosulkea.

⚠ PALO- JA RÄJÄHDYSVAARA

Älä käytä pakkauksen sisällä.

Älä peitä tuotetta - palovaara.

Älä koskaan altista tuotetta äärimmäiselle rasitukselle, kuten äärimmäinen kuumuus, kylmyys, tuli, jne.

Älä käytä sateessa tai kosteissa tiloissa.

◎ YLEISIÄ OHJEITA
- Ei saa heittää eikä päästää putoamaan
- LED-suojakupu ei ole vaihdettavissa. Suojakuvun ollessa vaurioitunut on tuote hävitettävä.
- LED-lamppu ei ole vaihdettavissa. Kun LED on tullut käyttöikänsä päähän, on koko valaisin vaihdettava.
- Älä avaa tuotetta äläkä tee siihen mitään muutoksia! Kunnostustyöt saa tehdä vain valmistaja tai sen valtuuttama huoltoteknikko tai vastaavan pätevyyden omaava henkilö.
- Irrota laite virransyötöstä vain pistokkeesta tai pistokekotelosta vetämällä, ei koskaan johdosta vetämällä.
- Valaisinta ja verkkolaitetta koskevien tietojen sekä pistorasian verkkojännitteen on oltava samat kuin tyypikilvessä.
- Valaisinta ei saa asettaa lamppupuoli alaspäin eikä se saa päästä kaatumaan näin.

corrente elétrica em caso de avaria.

Todos os objetos iluminados devem estar afastados pelo menos 10 cm da lanterna.

Utilize o produto exclusivamente com o acessório incluído no volume de fornecimento.

Nunca tente abrir, esmagar, aquecer ou queimar uma pilha / pilha recarregável. Não atirar para o fogo.

O produto pode apenas ser carregado apenas em espaços fechados, secos e amplos, afastado de materiais e líquidos combustíveis. A inobservância pode causar queimaduras e incêndio.

A fuga de líquido da bateria / pilha recarregável pode causar queimaduras se entrar em contacto com partes do corpo. Em caso de contacto, lave imediatamente as áreas afetadas com água fresca e contacte imediatamente um médico.

Não curto-circuitar os bornes de ligação e as pilhas.

⚠ PERIGO DE INCÊNDIO E EXPLOSÃO

Não utilizar dentro da embalagem.

Não cobrir o produto - Perigo de incêndio.

Nunca sujeitar o produto a sobrecargas extremas, p. ex., calor ou frio extremo, chama, etc.

Não utilizar à chuva ou em espaços húmidos.

◎ INDICAÇÕES GERAIS
- Não atirar ou deixar cair
- A cobertura do LED não é substituível. Em caso de danos na cobertura, o produto deverá ser eliminado.
- A fonte de luz LED não é substituível. Quando terminar a sua vida útil do LED, é necessário substituir toda a lanterna.
- Não abrir nem modificar o produto! Os trabalhos de reparação podem apenas ser realizados pelo fabricante ou por um técnico de serviços encarregue por ele ou por uma pessoa igualmente qualificada.
- Desligar o aparelho da alimentação de corrente apenas puxando pela ficha ou pela caixa da ficha, nunca pelo cabo.
- Indicações relativas à lanterna, fonte de alimentação, assim como tensão de rede na tomada devem coincidir com a placa de características.
- A lanterna não pode ser colocada no lado da fonte de iluminação ou cair nesse lado.

◎ BATERIA RECARREGÁVEL
- O produto contém uma bateria não substituível, se a bateria estiver vazia recarregue-a imediatamente.
- Desligue do carregamento após o carregamento completo.
- Em caso de fuga da fonte de energia, remova o líquido com luvas de proteção e um pano seco.
- Carregue a lâmpada sobre uma superfície à prova de fogo e apenas sob a supervisão constante de um adulto!
- Carregue a sua bateria no mínimo a cada 3 meses para garantir a sua vida útil.
- Não abrir a bateria! Existe o risco de um curto-circuito. Se a bateria for aberta, todos os direitos de garantia serão anulados.

◎ CUIDADO E MANUTENÇÃO
Se o produto não estiver a ser utilizado, carregar a bateria antes do armazenamento para evitar a descarga total. Repita este procedimento semestralmente.

ⓘ DESCRIÇÃO DO PRODUTO (A)
1. Suporte com articulações ajustáveis e ímanes de fixação
2. Interruptor de regulação da intensidade da luz com função de regulação contínua
3. Módulo de luz LED
4. Gancho retrátil
5. Visor LED
6. Tomada de carga

Alla belysta föremål måste finnas på minst 10 cm avstånd från lampan.

Produkten får endast användas med de tillbehör som ingår i leveransen.

Försök aldrig att öppna, klämma, värma upp eller tända ett batteri. Kasta inte i eld.

Ladda produkten endast i stängda, torra och stora utrymmen, på avstånd från brännbart material och vätskor. Om detta inte följs, kan brännskador och bränder uppstå.

Läckande batterivätska kan orsaka frätskador om den kommer i kontakt med kroppsdelar.

Vid kontakt ska du genast spola berörda ställen med mycket vatten och kontakta läkare.

Anslutningsklämmor och batterier får inte kortslutas.

⚠ RISK FÖR BRAND OCH EXPLOSION

Använd inte produkten när den ligger i förpackningen.

Täck inte över produkten – brandfara.

Utsätt inte produkten för extrem överbelastning, t.ex. extrem värme, kyla, brand eller liknande.

Använd inte i regn eller i våtrum.

◎ ALLMÄN INFORMATION
- Kasta inte eller tappa inte produkten
- LED-skyddet kan inte bytas. Om skyddet är skadat måste produkten bortskaffas.
- LED-ljuskällan kan inte bytas. När ljuskällan är utbytt måste hela lampan bortskaffas.
- Öppna och modifiera inte produkten! Reparationsarbeten får endast utföras av tillverkaren eller av auktoriserad servicetekniker eller en person med jämförbar kvalifikation.
- Koppla produkten från strömmen genom att dra i kontakten eller kontaktens hus, aldrig i kabeln.
- Lampans och nätdelens specifikationer samt nätspänningen på uttaget måste stämma överens med typskylten.
- Lampan får inte läggas på sidan med ljuskällan eller välta på denna sida.

◎ UPPLADDNINGSBART BATTERIPAKET
- Produkten innehåller ett ej utbyttbart batteripaket om batteriet är urladdat ska det genast laddas.
- När batteriet är fulladdat ska det kopplas från laddaren.
- Om energikällan läcker ska vätskan samlas upp en torr trasa. Använd skyddshandskar.
- Lampan ska laddas på eldtast underlag och endast under ständig uppsikt av vuxen!
- Ladda batteriet minst var tredje månad för att undvika att produktens livslängd förkortas.
- Ta inte isär inte batteriet! Risk för kortslutning. Om batteriet tas isär upphör garantin att gälla.

◎ SKÖTSEL OCH UNDERHÅLL
Om produkten inte används och ska lagras ska batteripaketet först laddas för att förhindra djupurladdning. Upprepa detta en gång per halvår.

ⓘ PRODUKTBESKRIVNING (A)
1. Hållare med justerbara leder och hållma gneter
2. Dimmerbrytare med steglös dimmerfunktion
3. LED-ljusmodul
4. Utfällbara krokar
5. LED-indikering
6. Laddport

ⓘ DRIFTSÄTTNING
Ladda batteripaketet fullständigt innan du använder det för första gången.
Tänd lampan genom att vrida med dimmerbrytaren.

LED-indikering:
- Upplysta status-LED:er visar aktuell kapacitet under drift/laddning
- Ladda batteriet: En indikator-LED blinkar
- Batteri fulladdat: Alla indikator-LED:er lyser [3x grön/1x rod LED]
- Varning för låg batterinivå: Röd LED blinkar

Ladda inte och beyls inte samtidigt.

◎ MILJÖINFORMATION I AVFALLSHANTERING
Källsortera förpackningen. Papper och kartong räknas som pappersavfall, folie kan lämnas i til återvinningscentral.
Avfallshantera den uttjänta produkten enligt gällande föreskrifter. Symbolen "Soptunna" hänvisar till att den elektriska produkten inte får avfallshanteras tillsammans med vanligt hushållsavfall inom EU. Lämna produkten på en återvinningsstation för avfallshantering av uttjänta elektriska produkter, använd återlämnings- och samlingsställen i din kommun eller kontakta återförsäljaren där du köpte produkten.
Batterier och uppladdningsbara batterier som ingår
Batterier och uppladdningsbara batterier som ingår i elektriska apparater ska om möjligt kasseras separat. Kasserar och laddningsbara batterier separat. Använda/uppladdningsbara batterier [urladdat] är enligt med lokala lagar eller krav. Felaktigt bortskaffande kan leda till att giftiga ämnen släpps ut i miljö, vilket kan ha negativa hälsoeffekter på människor, djur och växter. På så sätt följer du lagen och bidrar till miljöskydd.

ⓘ LITIUMHALTIGA BATTERI OCH LADDNINGSBARA BATTERIER
För batterier som innehåller litium och uppladdningsbara batterier ska du tejpa av terminalerna innan du kastar dem för att undvika extern kortslutning. En kortslutning kan leda till brand eller explosion.
Bortskaffa batterier och laddningsbara batterier endast när de är urladdade.
Batterier och laddningsbara batterier får inte kastas i hushållsavfallet. Konsumenten är skyldig att bortskaffa batterier och laddningsbara batterier separat.
Batterier och laddningsbara kan utan kostnad lämnas vid en insamlingsplats i din kommun/stadsdelet till en återförsäljare så att de kan tas om hand på ett miljövänligt sätt och så att värdefulla råmaterial kan återvinnas. Om de bortskaffas på ett felaktigt sätt kan giftiga ämnen hamna i miljön, vilket har skadliga effekter på människor, djur och växter.

◎ ANSVARSFRISKRIVNING
Informationen i denna bruksanvisning kan ändras utan föregående meddelande. Vi ansvarar inte för direkta, indirekta, tillfälliga eller övriga skador eller följdskador som uppstår till följd av felaktig hantering/användning eller underlåtenhet att beakta informationen i denna bruksanvisning.

◎ GARANTI
Våra garantivillkor finns online på www.ansmann.de. V