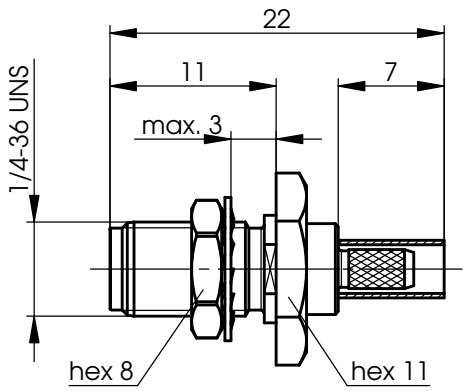

Mechanical characteristics	**Mechanische Eigenschaften**	
cables	Kabel	G 7: RG-174/U; RG-188A/U; RG-316/U; KX 22A; KX 3B
interface dimensions acc. to	Steckgesicht nach	IEC 60169-15
assembly code	Montageanleitung	C0803
centre conductor	Innenleiter	solder / löt
outer conductor	Außenleiter	crimp
panel piercing	Montagebohrung	Z027
mating life	Steckzyklen	>500
coupling torque	Kupplungsdrehmoment	79-113 Ncm
recommended torque for panel mounting	Empfohlenes Anzugsmoment für den Einbau in Gehäuse	2,5 Nm

Components	***Bauteile***	***Materials / Material***	***Finish / Oberfläche***
centre contact	Innenkontakt	CuBe2	Cu1Ni2Au1,27
outer contact	Außenkontakt	brass / Messing	NiP-Au
nut	Mutter	brass / Messing	Cu2Ni5Au0,2
serrated lock washer	Fächerscheibe	copper alloy / Kupferleg.	Cu2Ni5Au0,2
crimp ferrule	Crimprohr	copper / Kupfer	Ni5Au0,2
insulator	Isolierung	PTFE	

Electrical characteristics	**Elektrische Eigenschaften**	
impedance	Wellenwiderstand	50 Ω
frequency	Frequenz	0-6 GHz
return loss	Rückflussdämpfung	typ.: 1 GHz-28 dB; 2 GHz-23 dB; 4 GHz-20 dB
insertion loss	Einfügedämpfung	< 0,1 dB
working voltage	Betriebsspannung	≤335 kV_{eff} / 50 Hz
voltage proof	Prüfspannung	1 kV_{eff} / 50 Hz
insulation resistance	Isolationswiderstand	≥ 5 GΩ
contact resistance	Durchgangswiderstand	
centre contact	Innenkontakt	≤ 3 mΩ
outer contact	Außenkontakt	≤ 2 mΩ

Environmental	**Umgebung**	
operating temp.	Betriebstemperatur	-55°C / +155°C
RoHS compliant	RoHS konform	2002/95/EC

				2011	Datum/ date	Name/ name	Gewicht/ weight (g)	Oberfläche/ surface (mm²)	Werkstoff/ material
				gez./ drawn	11.05.	PU			
				gepr./ appr.	16.05.11	KL			Oberfläche/ finish
				Norm/ stand.					
				Maßstab/ scale 2:1	Benennung/ title SMA Bulkhead Jack SMA-Kabeleinbaubuchse				Telegärtner
				untol. Maße/ dim. without tolerances according to	Unterl./doc. type K	Zeichnungsnr./ drawing no. J01151A0001			Maße/ dimensions: mm
Änd./ rev. Index	Änderungsmitteilung/ revision code	Datum/ date	Name/ name		Ersatz für/ replaces				Original : DIN A4
									Blatt/ sheet 1 von/ of 1

Alle Rechte vorbehalten / all rights reserved © Telegärtner K.Gärtner GmbH D-71144 Steinenbronn Lerchenstrasse 35 Germany Phone: +49 7157/125-0 Fax: +49 7157/125-120 www.telegaertner.com