Datenblatt

SAIBWP-M-5A-4/8-P12

Weidmüller Interface GmbH & Co. KG
Klingenbergstraße 26
D-32758 Detmold
Germany

www.weidmueller.com



Oftmals werden in der heutigen Zeit individuelle Leitungslängen benötigt. Um diesem Anspruch gerecht zu werden, bietet Weidmüller ein breites Portfolio an Steckverbinder zur freien Konfektionierung an.
Stecker und Buchsen zur freien Konfektionierung für M8-, M12-, M16- und 7/8"- Anschlüssen sind sehr robust und z.B. für den Maschinenbau optimal geeignet. Bei den M12 Steckverbinder gibt es 5 verschiedenen Anschlusstechnologien, aus denen man wählen kann.

Allgemeine Bestelldaten

Ausfuehrung	freikonfektionierbarer Steckverbinder, M12 Push-Pull
Best.-Nr.	3099390000
Art	SAIBWP-M-5A-4/8-P12
GTIN (EAN)	4099987134040
VPE	1 ST

SAIBWP-M-5A-4/8-P12

Weidmüller Interface GmbH & Co. KG
Klingenbergstraße 26
D-32758 Detmold
Germany

www.weidmueller.com

Technische Daten

Zulassungen

ROHS	Konform

Abmessungen und Gewichte

Breite	47 mm	Breite (inch)	1.8504 inch
Durchmesser	18.6 mm	Nettogewicht	50 g

Umweltanforderungen

RoHS-Konformitätsstatus	Konform ohne Ausnahme
REACH SVHC	Keine SVHC über 0,1 Gew.-%

Technische Daten Freikonfektionierbare Steckverbinder

Polzahl	5	
Codierung	A-codiert	
Kontaktoberfläche	Ni/Au	
Anschlussart	PUSH IN	
Gehäusebasismaterial	PA 66, Zinkdruckguss vernickelt	
Isolationswiderstand	≥ 100 MΩ	
Kabeldurchmesser, max.	8 mm	
Kabeldurchmesser, min.	4 mm	
Kontaktmaterial	CuSn	
Leiteranschlussquerschnitt, max.	0.75 mm²	
Leiteranschlussquerschnitt, min.	0.14 mm²	
Nennstrom	4 A	
Schutzart	IP67, IP65	
Steckzyklen	≥ 100	
Verschmutzungsgrad	3	
Kontaktausführung	Buchse	
Bemessungsspannung	Bemessungsspannung	48 V
	Spannungsart	AC
	Bemessungsspannung	60 V
	Spannungsart	DC
Schirmanschluss	Ja	
Material Gewindering	Zinkdruckguss	
Temperaturbereich Gehäuse	-40 ... +85 ° C	

Allgemeine Daten

Polzahl	5	Anschluss 1	M12
Anschluss 2	PUSH IN	Brennbarkeitsklasse nach UL 94	V-0
Gehäusebasismaterial	PA 66, Zinkdruckguss vernickelt	Anschlussgewinde	M12 Push-Pull
Kontaktmaterial	CuSn	Kontaktoberfläche	Ni/Au
Leiteranschlussquerschnitt, feindrähtig, min.	0.14 mm²	Leiteranschlussquerschnitt, feindrähtig, max.	0.75 mm²
Leiteranschlussquerschnitt, feindrähtig mit AEH DIN 46228/1,min.	0.08 mm²	Leiteranschlussquerschnitt, feindrähtig mit AEH DIN 46228/1, max.	0.5 mm²
Leiteranschlussquerschnitt, eindrähtig, min.	0.14 mm²	Leiteranschlussquerschnitt, eindrähtig, max.	0.75 mm²
Material Kontakträger	PA	Schirmung	Ja
Schutzart	IP67, IP65	Steckzyklen	≥ 100

SAIBWP-M-5A-4/8-P12

Weidmüller Interface GmbH & Co. KG
Klingenbergstraße 26
D-32758 Detmold
Germany

www.weidmueller.com

Technische Daten

Normen

Steckverbinder Norm	IEC 61076-2-101, IEC 61076-2-010	Brandschutz in Schienenfahrzeugen	DIN EN 45545-2
Schock- und Vibrationssicher gemäß	EN 50155:2001, EN 50155		

Klassifikationen

ETIM 8.0	EC002635	ETIM 9.0	EC002635
ETIM 10.0	EC002635	ECLASS 14.0	27-44-01-16
ECLASS 15.0	27-44-01-16		

SAIBWP-M-5A-4/8-P12

Weidmüller Interface GmbH & Co. KG
Klingenbergstraße 26
D-32758 Detmold
Germany

www.weidmueller.com

Zeichnungen

Maßzeichnung

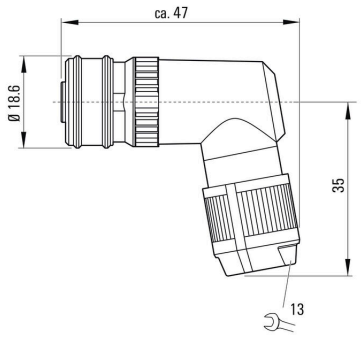

Polbild

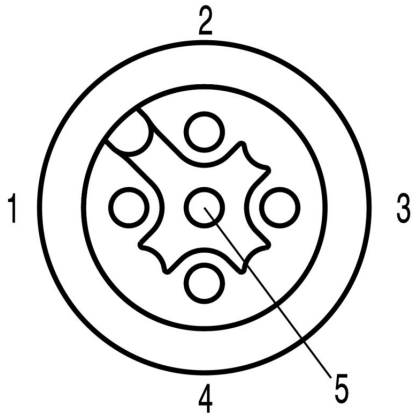



SAIBWP-M-5A-4/8-P12

Weidmüller Interface GmbH & Co. KG
Klingenbergstraße 26
D-32758 Detmold
Germany

www.weidmueller.com

Zeichnungen

