Datenblatt

SAISWP-M-4D-4/8-P12

Weidmüller Interface GmbH & Co. KG
Klingenbergstraße 26
D-32758 Detmold
Germany

www.weidmueller.com



Oftmals werden in der heutigen Zeit individuelle Leitungslängen benötigt. Um diesem Anspruch gerecht zu werden, bietet Weidmüller ein breites Portfolio an Steckverbinder zur freien Konfektionierung an.
Stecker und Buchsen zur freien Konfektionierung für M8-, M12-, M16- und 7/8"- Anschlüssen sind sehr robust und z.B. für den Maschinenbau optimal geeignet. Bei den M12 Steckverbinder gibt es 5 verschiedenen Anschlusstechnologien, aus denen man wählen kann.

Allgemeine Bestelldaten

Ausfuehrung	freikonfektionierbarer Steckverbinder, M12 Push-Pull
Best.-Nr.	3099410000
Art	SAISWP-M-4D-4/8-P12
GTIN (EAN)	4099987134064
VPE	1 ST

SAISWP-M-4D-4/8-P12

Weidmüller Interface GmbH & Co. KG
Klingenbergstraße 26
D-32758 Detmold
Germany

www.weidmueller.com

Technische Daten

Zulassungen

ROHS	Konform

Abmessungen und Gewichte

Breite	49 mm	Breite (inch)	1.9291 inch
Durchmesser	19.9 mm	Nettogewicht	50 g

Umweltanforderungen

RoHS-Konformitätsstatus	Konform ohne Ausnahme
REACH SVHC	Keine SVHC über 0,1 Gew.-%

Technische Daten Freikonfektionierbare Steckverbinder

Polzahl	4	
Codierung	D-codiert	
Kontaktoberfläche	Ni/Au	
Anschlussart	PUSH IN	
Gehäusebasismaterial	PA 66, Zinkdruckguss vernickelt	
Isolationswiderstand	≥ 100 MΩ	
Kabeldurchmesser, max.	8 mm	
Kabeldurchmesser, min.	4 mm	
Kategorie	Cat.5 (ISO/IEC 11801)	
Kontaktmaterial	CuSn	
Leiteranschlussquerschnitt, max.	0.75 mm²	
Leiteranschlussquerschnitt, min.	0.14 mm²	
Nennstrom	4 A	
Schutzart	IP67, IP65	
Steckzyklen	≥ 100	
Verschmutzungsgrad	3	
Kontaktausführung	Stift	
Bemessungsspannung	Bemessungsspannung	48 V
	Spannungsart	AC
	Bemessungsspannung	60 V
	Spannungsart	DC
Schirmanschluss	Ja	
Material Gewindering	Zinkdruckguss	
Temperaturbereich Gehäuse	-40 ... +85 ° C	
Anschlussquerschnitt, max.	0.75 mm²	
Anschlussquerschnitt, min.	0.14 mm²	

Allgemeine Daten

Polzahl	4	Anschluss 1	M12
Anschluss 2	PUSH IN	Brennbarkeitsklasse nach UL 94	V-0
Gehäusebasismaterial	PA 66, Zinkdruckguss vernickelt	Kategorie	Cat.5 (ISO/IEC 11801)
Anschlussgewinde	M12 Push-Pull	Kontaktmaterial	CuSn
Kontaktoberfläche	Ni/Au	Leiteranschlussquerschnitt, feindrähtig, min.	0.14 mm²
Leiteranschlussquerschnitt, feindrähtig, max.	0.75 mm²	Leiteranschlussquerschnitt, feindrähtig mit AEH DIN 46228/1,min.	0.08 mm²
Leiteranschlussquerschnitt, feindrähtig mit AEH DIN 46228/1, max.	0.5 mm²	Leiteranschlussquerschnitt, eindrähtig, min.	0.14 mm²
Leiteranschlussquerschnitt, eindrähtig, max.	0.75 mm²	Material Kontakträger	PA

SAISWP-M-4D-4/8-P12

Weidmüller Interface GmbH & Co. KG
Klingenbergstraße 26
D-32758 Detmold
Germany

www.weidmueller.com

Technische Daten

Schirmung	Ja	Schutzart	IP67, IP65
Steckzyklen	≥ 100		

Allgemeine Standards

Steckverbinder Norm	IEC 61076-2-010, IEC 61076-2-101

Elektrische Eigenschaften

Isolationswiderstand	≥ 100 MΩ

Normen

Steckverbinder Norm	IEC 61076-2-010, IEC 61076-2-101	Brandschutz in Schienenfahrzeugen	DIN EN 45545-2
Schock- und Vibrationssicher gemäß	EN 50155:2001		

Klassifikationen

ETIM 8.0	EC002635	ETIM 9.0	EC002635
ETIM 10.0	EC002635	ECLASS 14.0	27-44-01-16
ECLASS 15.0	27-44-01-16		

SAISWP-M-4D-4/8-P12

Weidmüller Interface GmbH & Co. KG
Klingenbergstraße 26
D-32758 Detmold
Germany

www.weidmueller.com

Zeichnungen

Maßzeichnung

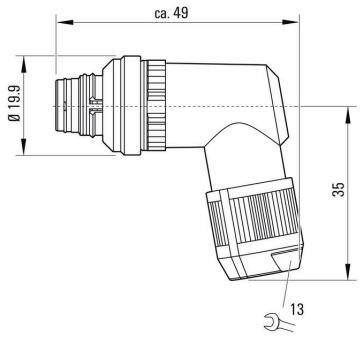

Polbild

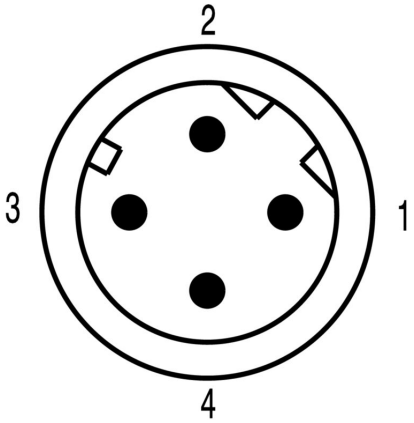

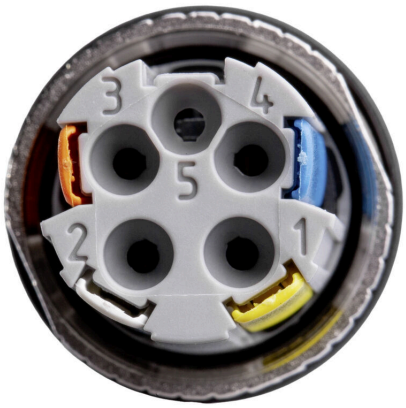

SAISWP-M-4D-4/8-P12

Weidmüller Interface GmbH & Co. KG
Klingenbergstraße 26
D-32758 Detmold
Germany

www.weidmueller.com

Zeichnungen

