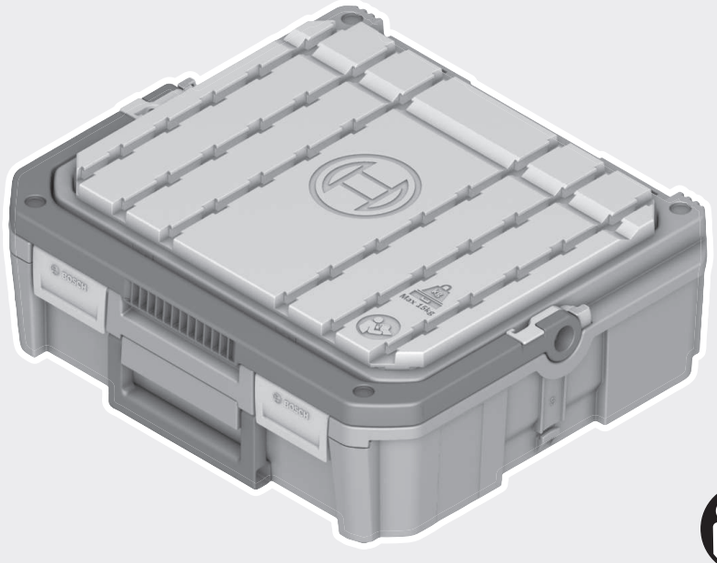

SystemBox with integrated workbench

BOSCH

Robert Bosch Power Tools GmbH
70538 Stuttgart
GERMANY

www.bosch-pt.com

1 609 92A 4VR (2018.12) T / 29

1 609 92A 4VR

de Originalbetriebsanleitung
en Original instructions
fr Notice originale
es Manual original
pt Manual original
it Istruzioni originali
nl Oorspronkelijke gebruiksaanwijzing
da Original brugsanvisning
sv Bruksanvisning i original
no Original driftsinstruks
fi Alkuperäiset ohjeet
el Πρωτότυπο οδηγιών χρήσης
tr Orijinal işletme talimatı
pl Instrukcja oryginalna
cs Původní návod k používání
sk Pôvodný návod na použitie
hu Eredeti használati utasítás
ru Оригинальное руководство по эксплуатации
uk Оригінальна інструкція з експлуатації
kk Пайдалану нұсқаулығының түпнұсқасы
ro Instrucţiuni originale
bg Оригинална инструкция
mk Оригинално упатство за работа
sr Originalno uputstvo za rad
sl Izvirna navodila
hr Originalne upute za rad
et Algupärane kasutusjuhend
lv Instrukcijas oriģinālvalodā
lt Originali instrukcija
ar دليل التشغيل الأصلي

Deutsch ..... Seite 4
English ..... Page 4
Français ..... Page 5
Español ..... Página 6
Português ..... Página 7
Italiano ..... Pagina 8
Nederlands ..... Pagina 9
Dansk ..... Side 10
Svensk ..... Sidan 10
Norsk ..... Side 11
Suomi ..... Sivu 12
Ελληνικά ..... Σελίδα 13
Türkçe ..... Sayfa 14
Polski ..... Strona 14
Čeština ..... Stránka 15
Slovenčina ..... Stránka 16
Magyar ..... Oldal 17
Русский ..... Страница 18
Українська ..... Сторінка 19
Қазақ ..... Бет 19
Română ..... Pagina 20
Български ..... Страница 21
Македонски ..... Страница 22
Srpski ..... Strana 23
Slovenščina ..... Stran 24
Hrvatski ..... Stranica 25
Eesti ..... Lehekülg 25
Latviešu ..... Lappuse 26
Lietuvių k. ..... Puslapis 27
عربي ..... الصفحة 29

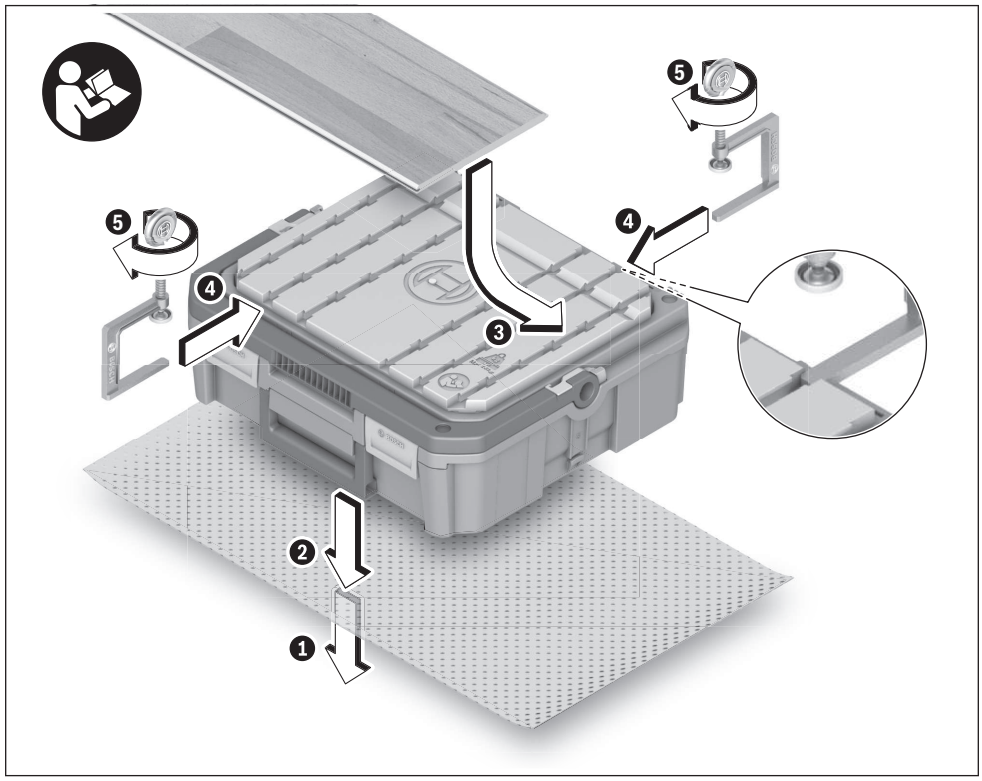

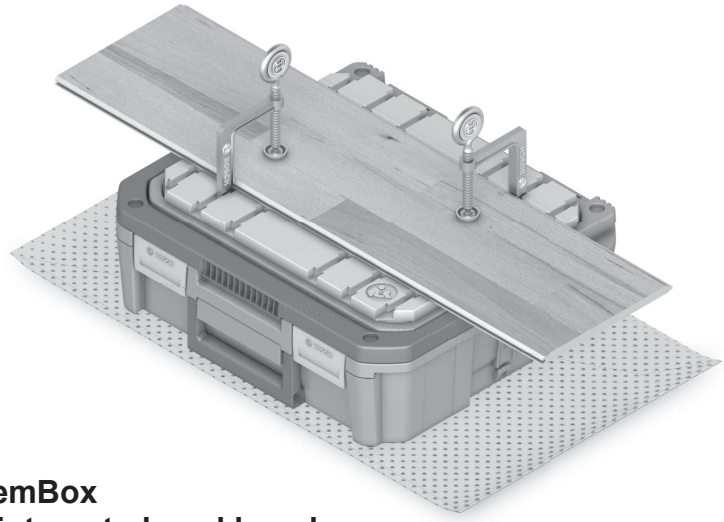

SystemBox
with integrated workbench

Deutsch

Sicherheitshinweise

Lesen Sie alle der Arbeitsplatte beigefügten Warnhinweise und Anweisungen. Versäumnisse bei der Einhaltung der Sicherheitshinweise und Anweisungen können elektrischen Schlag, Brand und/oder schwere Verletzungen verursachen.

Bewahren Sie alle Sicherheitshinweise und Anweisungen für die Zukunft auf.

- ▶ **Überprüfen Sie die Systembox mit der Arbeitsplatte vor jeder Verwendung auf Beschädigungen.**
- ▶ **Stellen Sie die Systembox auf eine feste, rutschsichere, ebene und waagerechte Fläche.** Wenn die Systembox mit der Arbeitsplatte verrutschen oder wackeln kann, kann das Elektrowerkzeug nicht gleichmäßig und sicher geführt werden.

Überlasten Sie die Arbeitsplatte nicht und stellen Sie sich nicht darauf. Überlastung oder Stehen auf der Arbeitsplatte kann dazu führen, dass die Systembox umkippt oder bricht.

- ▶ **Stellen Sie sicher, dass die Arbeitsplatte weder durch lange Werkstücke noch durch Arbeitsvorgänge aus dem Gleichgewicht gebracht wird.** Befestigen Sie das Werkstück so auf der Arbeitsplatte, dass sich der Schwerpunkt auf der Fläche der Arbeitsplatte befindet. Lange Werkstücke müssen am freien Ende unterlegt oder abgestützt werden.
- ▶ **Spannen Sie keine Elektrowerkzeuge auf der Arbeitsplatte fest.** Eingespannte Elektrowerkzeuge und scharfkantige Einsatzwerkzeuge können schwere Verletzungen verursachen.
- ▶ **Achten Sie darauf, die Arbeitsplatte und die Systembox beim Einsatz der Elektrowerkzeuge nicht zu beschädigen.**
- ▶ **Tragen Sie die Systembox nicht an den eingesetzten Schraubzwingen.**

Stapeln Sie höchstens 3 Systemboxen übereinander.

- ▶ **Lesen und beachten Sie die Sicherheitshinweise und Anweisungen in den Betriebsanleitungen aller Geräte, die mit der Systembox und der Arbeitsplatte verwendet werden.**

Produkt- und Leistungsbeschreibung

Bestimmungsgemäßer Gebrauch

Die Arbeitsplatte ist dazu bestimmt, kleine Werkstücke mithilfe von Schraubzwingen einzuspannen.

Technische Daten

Arbeitsplatte für Systembox		SystemBox with integrated workbench
Sachnummer		**1 600 A01 E13**
Auflagenhöhe	mm	134
max. Tragfähigkeit	kg	15

Betrieb

Die Systembox muss bei allen Arbeiten mit der Arbeitsplatte geschlossen und verriegelt sein.

Legen Sie die Anti-Rutschmatte unter die Systembox. Befestigen Sie das Werkstück immer mit beiden Schraubzwingen an der Arbeitsplatte. Positionieren Sie es so, dass sich der Arbeitsbereich (z.B. für Sägeschnitte) etwa 5 bis 10 cm vom Rand der Systembox entfernt befindet.

Halten Sie die Systembox während des Arbeitens mit Elektrowerkzeugen immer mit einer Hand fest. So vermeiden Sie, dass die Systembox verrutscht oder kippt.

Wartung und Reinigung

Halten Sie die Arbeitsplatte sauber, um gut und sicher zu arbeiten. Entfernen Sie Verschmutzungen mit einem Sauger oder einem feuchten, weichen Lappen.

Entsorgung

Systembox mit Arbeitsplatte, Zubehör und Verpackungen sollen einer umweltgerechten Wiederverwertung zugeführt werden.

English

Safety Instructions

Read all precautions and instructions enclosed with the work plate. Failure to observe the safety and general instructions may result in electric shock, fire and/or serious injury.

Save all safety and general instructions for future reference.

- ▶ **Check the system box and work plate for damage before each use.**
- ▶ **Place the system box on a firm, non-slip, flat, horizontal surface.** If there is a chance that the system box and work plate will slip or wobble, the safe and steady operation of the power tool cannot be guaranteed.

Do not overload or sit/stand on the work plate. Overloading or standing on the work plate can cause the system box to tip over or break.

- ▶ **Ensure that the work plate is not unbalanced by long workpieces or by work processes.** Secure the workpiece onto the work plate such that its centre of gravity is over the work plate. The free end of long workpieces must have something placed underneath it or be supported.
- ▶ **Do not clamp any power tools to the work plate.** Clamped power tools and sharp-edged application tools can cause serious injury.
- ▶ **Take care not to damage the work plate and system box when using power tools.**
- ▶ **Do not carry the system box by the protruding screw clamps.**

Do not stack more than three boxes on top of each other.

- ▶ **Read and observe the safety and general instructions in the operating instructions for all tools that will be used with the system box and the work plate.**

Product Description and Specifications

Intended Use

The work plate is intended for clamping small workpieces by means of screw clamps.

Technical Data

Work plate for system box		SystemBox with integrated workbench
Article number		**1 600 A01 E13**
Support height	mm	134
Max. load bearing capacity	kg	15

Operation

The system box must be closed and locked at all times when working with the work plate.

Place the non-slip mat underneath the system box. Always secure the workpiece to the work plate using both screw clamps. Position it such that the work area (e.g. for saw cuts) is approx. 5–10 cm from the edge of the system box.

Always hold the system box tightly in one hand when working with power tools. This will prevent the system box from slipping or tipping over.

Maintenance and Cleaning

Keep the work plate clean to ensure effective, safe operation. Use a vacuum cleaner or damp soft cloth to remove dirt.

Disposal

The system box and its work plate, its accessories and packaging should be recycled in an environmentally friendly manner.

Français

Consignes de sécurité

Lisez attentivement tous les avertissements et instructions joints au plan de travail. Le non-respect des instructions et consignes de sécurité peut provoquer un choc électrique, un incendie et/ou entraîner de graves blessures.

Conservez toutes les consignes de sécurité et toutes les instructions pour pouvoir vous y reporter ultérieurement.

- ▶ **Avant toute utilisation, vérifiez que la Systembox et le plan de travail ne comportent pas de dommages.**
- ▶ **Placez la Systembox sur une surface solide, plane et horizontale.** Si la Systembox risque de se déplacer ou de basculer avec le plan de travail, il n'est pas possible de guider l'outil électroportatif de façon uniforme et en toute sécurité.

Ne surchargez pas le plan de travail et ne vous appuyez pas dessus. Le fait de surcharger ou de se tenir debout sur le plan de travail peut entraîner le renversement ou le bris de la Systembox.

- ▶ **Assurez-vous que le plan de travail ne risque pas d'être déséquilibré par les pièces longues ou lors de l'utilisation de l'outil électroportatif.** Fixez la pièce sur le plan de travail de sorte que le centre de gravité se trouve sur la surface du plan de travail. Placez une cale sous l'extrémité libre des pièces longues pour la supporter.

- ▶ **Ne fixez pas d'outil électroportatif sur le plan de travail.** Les outils électroportatifs fixés et les accessoires de travail à bords tranchants peuvent entraîner de graves blessures.
- ▶ **Veillez à ne pas endommager le plan de travail et la Systembox pendant l'utilisation de l'outil électroportatif.**
- ▶ **Ne soulevez pas la Systembox par les serre-joints utilisés.**

Empilez 3 Systembox au maximum.

- ▶ **Lisez et respectez les avertissements et consignes de sécurité des notices de tous les appareils utilisés avec la Systembox et le plan de travail.**

Description des prestations et du produit

Utilisation conforme

Le plan de travail est destiné à fixer de petites pièces à l'aide de serre-joints.

Caractéristiques techniques

Plan de travail pour Systembox		SystemBox with integrated workbench
Référence		**1 600 A01 E13**
Hauteur du support	mm	134
Capacité de charge max.	kg	15

Utilisation

La Systembox doit être fermée et verrouillée pour tous les travaux avec le plan de travail.

Placez le tapis antidérapant sous la Systembox. Fixez toujours la pièce sur le plan de travail avec les deux serre-joints. Positionnez-la de sorte que la zone de travail (p. ex. pour les coupes à la scie) se trouve à environ 5 à 10 cm du bord de la Systembox.

Maintenez toujours la Systembox d'une main pendant le travail avec les outils électroportatifs. Vous évitez ainsi que la Systembox glisse ou bascule.

Nettoyage et entretien

Tenez le plan de travail propre afin d'assurer un travail impeccable et sûr. Retirez les saletés avec un aspirateur ou un chiffon doux humide.

Élimination des déchets

La Systembox avec plan de travail, les accessoires et les emballages doivent être rapportés dans un Centre de recyclage respectueux de l'environnement.

Español

Indicaciones de seguridad

Lea íntegramente las indicaciones de advertencia e instrucciones que se adjuntan a la encimera de trabajo. Las faltas de observación de las indicaciones de seguridad y de las instrucciones pueden causar descargas eléctricas, incendios y/o lesiones graves.

Guarde todas las indicaciones de seguridad e instrucciones para futuras consultas.

- ▶ **Compruebe la caja del sistema con la encimera de trabajo respecto a daños antes de cada uso.**
- ▶ **Coloque la caja del sistema sobre una superficie firme, antideslizante, nivelada y horizontal.** Si la caja del sistema con la superficie de trabajo puede resbalar o tambalear, la herramienta eléctrica no se puede guiar de forma uniforme y segura.

No sobrecargue la encimera de trabajo y no se suba sobre ella. La sobrecarga o al pararse sobre la encimera puede conducir a que la caja del sistema se vuelque o se rompa.

- ▶ **Asegúrese de que la encimera de trabajo no se desequilibre por piezas de trabajo largas ni por procesos de trabajo.** Fije la pieza de trabajo a la encimera de modo que el centro de gravedad quede en la superficie de la encimera. En las piezas de trabajo largas deberá apoyarse correspondientemente su extremo libre.
- ▶ **No sujete herramientas eléctricas en la encimera de trabajo.** Las herramientas eléctricas que han sido fijadas y los afilados útiles pueden acarrear graves lesiones.
- ▶ **Tenga cuidado de no dañar la encimera de trabajo y la caja del sistema cuando utilice las herramientas eléctricas.**
- ▶ **No transporte la caja del sistema por las prensas de tornillo utilizadas.**

No apile más de 3 cajas de sistema una encima de la otra.

- **Lea y observe las indicaciones de seguridad y las instrucciones en las instrucciones de servicio de todos los aparatos, que se utilizan con la caja de sistema y la encimera de trabajo.**

Descripción del producto y servicio

Utilización reglamentaria

La encimera de trabajo está diseñada para sujetar piezas de trabajo pequeñas con prensas de tornillo.

Datos técnicos

Encimera de trabajo para caja de sistema		SystemBox with integrated workbench
Número de referencia		**1 600 A01 E13**
Altura de apoyo	mm	134
Capacidad de carga, máx.	kg	15

Operación

La caja del sistema debe estar cerrada y bloqueada durante todos los trabajos con la encimera.

Coloque la estera antideslizante debajo de la caja del sistema. Fije la pieza de trabajo siempre con ambas prensas de tornillo a la encimera. Colóquela de manera que el área de trabajo (por ejemplo, para cortes de sierra) esté a unos 5 o 10 cm del borde de la caja del sistema.

Sostenga la caja del sistema siempre con una mano mientras trabaja con herramientas eléctricas. Así evita que la caja del sistema se resbale o vuelque.

Mantenimiento y limpieza

Mantenga siempre limpia la encimera para trabajar con eficacia y seguridad. Elimine los ensuciamientos con una aspiradora o un trapo húmedo y suave.

Eliminación

Recomendamos que la caja de sistema con la encimera de trabajo, los accesorios y los embalajes sean sometidos a un proceso de recuperación que respete el medio ambiente.

Português

Instruções de segurança

Leia todas as indicações de advertência e instruções fornecidas com a bancada de trabalho. A inobservância das instruções de segurança e das instruções pode causar choque elétrico, incêndio e/ou ferimentos graves.

Guarde bem todas as indicações de segurança e instruções para futura referência.

- **Verifique a caixa de sistema com bancada de trabalho antes de cada utilização quanto a danos.**
- **Coloque a caixa de sistema sobre uma superfície fixa, antiderrapante, plana e horizontal.** Se a caixa de sistema com a bancada de trabalho puder escorregar ou abanar, não é possível guiar a ferramenta elétrica de forma uniforme e segura.

Não sobrecarregue a bancada de trabalho e não se coloque em cima dela. Uma sobrecarga ou estar em cima da bancada de trabalho pode fazer tombar ou partir a caixa de sistema.

- **Certifique-se de que a bancada de trabalho não se desequilibra devido a peças compridas ou procedimentos de trabalho.** Fixe a peça na bancada de trabalho de forma a que o centro de gravidade se encontre na área da bancada de trabalho. Apoiar ou escorar as extremidades de peças compridas.
- **Não fixe ferramentas elétricas na bancada de trabalho.** As ferramentas elétricas fixas e de quinas vivas podem causar ferimentos graves.
- **Certifique-se de que não danifica a bancada de trabalho e a caixa de sistema ao usar a ferramenta elétrica.**
- **Não transporte a caixa de sistema pelos grampos inseridos.**

Empilhe no máximo 3 caixas de sistema.

- **Leia e respeite as instruções de segurança e instruções nos manuais de todos os aparelhos, das caixas de sistema e da bancada de trabalho.**

Descrição do produto e do serviço

Utilização adequada

A bancada de trabalho destina-se a apertar pequenas peças com a ajuda de grampos.

Dados técnicos

Bancada de trabalho para caixa de sistema		SystemBox with integrated workbench
Número de produto		**1 600 A01 E13**
Altura do suporte	mm	134

Bancada de trabalho para caixa de sistema		SystemBox with integrated workbench
máx. capacidade de suporte	kg	15

Funcionamento

A caixa de sistema tem de estar fechada durante todos os trabalhos com a bancada de trabalho.

Coloque o tapete antiderrapante por baixo da caixa de sistema. Fixe a peça sempre com os dois grampos na bancada de trabalho. Posicione-a de forma a que o raio de ação (por exemplo para cortes de serra) se encontre 5 a 10 cm afastado do rebordo da caixa de sistema.

Segure bem a caixa de sistema com uma mão durante trabalhos com ferramentas elétricas. Desta forma evita que a caixa de sistema escorregue ou tombe.

Manutenção e limpeza

Manter a bancada de trabalho sempre limpa, para trabalhar bem e de forma segura. Remova sujidades com um aspirador ou um pano húmido e macio.

Eliminação

Caixas de sistema com bancada de trabalho, acessórios e embalagens devem ser enviados a uma reciclagem ecológica de matérias-primas.

Italiano

Avvertenze di sicurezza

Leggere per intero le avvertenze e le istruzioni operative accluse al piano di lavoro. La mancata osservanza delle avvertenze e disposizioni di sicurezza può causare folgorazioni, incendi e/o lesioni di grave entità.

Conservare tutte le avvertenze e disposizioni di sicurezza, a scopo di futura consultazione.

- ▶ **Controllare prima di ogni utilizzo che la Systembox con il piano di lavoro non presenti danneggiamenti.**
- ▶ **Posizionare la Systembox su di una superficie salda, antiscivolo, in piano ed orizzontale.** Se la Systembox con il piano di lavoro può scivolare o traballare, l'elettroutensile non potrà essere guidato in modo regolare e sicuro.

Non sovraccaricare il piano di lavoro e non appoggiarcisi sopra. Sovraccaricare o salire sul piano di lavoro può causare il ribaltamento o la rottura della Systembox.

- ▶ **Accertarsi che il piano di lavoro non venga sbilanciato a causa di pezzi lunghi né dalla fase di lavoro.** Fissare il pezzo in lavorazione sul piano di lavoro in modo che il baricentro si venga a trovare sulla superficie del piano di lavoro stesso. Pezzi in lavorazione lunghi andranno supportati sull'estremità libera.
- ▶ **Non fissare alcun elettroutensile sul piano di lavoro.** Elettroutensili bloccati ed accessori taglienti possono causare lesioni gravi.
- ▶ **Accertarsi di non danneggiare il piano di lavoro e la Systembox durante l'utilizzo dell'elettroutensile.**
- ▶ **Non trasportare la Systembox afferrandola per i morsetti a vite montati**

Impilare al massimo 3 Systembox l'una sull'altra.

- ▶ **Leggere ed attenersi alle avvertenze di sicurezza ed alle istruzioni riportate nelle istruzioni per l'uso di tutti gli utensili che dovranno essere utilizzati in combinazione con la Systembox ed il piano di lavoro.**

Descrizione del prodotto e dei servizi forniti

Utilizzo conforme

Il piano di lavoro è concepito per serrare pezzi in lavorazione di piccole dimensioni con l'ausilio di appositi morsetti a vite.

Dati tecnici

Piano di lavoro per Systembox		SystemBox with integrated workbench
Codice prodotto		**1 600 A01 E13**
Altezza del supporto	mm	134
Portata max	kg	15

Utilizzo

Durante qualsiasi lavoro con il piano di lavoro, la Systembox dev'essere chiusa e bloccata.

Collocare un tappetino antiscivolo sotto la Systembox. Fissare sempre il pezzo in lavorazione al piano di lavoro utilizzando entrambi i morsetti a vite. Posizionare il pezzo in modo che il campo di lavoro (ad esempio per eseguire tagli con la sega) risulti staccato di circa 5–10 cm dal bordo della Systembox.

Durante la lavorazione con gli elettroutensili tenere sempre ferma la Systembox con una mano. In questo modo sarà possibile evitare che la Systembox scivoli o si ribalti.

Manutenzione e pulizia

Mantenere il piano di lavoro pulito per poter lavorare bene ed in modo sicuro.Rimuovere eventuali tracce di sporco con un aspiratore oppure utilizzando un panno morbido e umido.

Smaltimento

Systembox con piano di lavoro, accessori ed imballaggi devono essere avviate ad un riciclaggio ecocompatibile.

Nederlands

Veiligheidsaanwijzingen

Lees alle waarschuwingen en instructies die bij het werkblad zijn gevoegd. Het niet naleven van de veiligheidsaanwijzingen en instructies kan elektrische schokken, brand en/of zware verwondingen veroorzaken.

Bewaar alle veiligheidsaanwijzingen en instructies voor toekomstig gebruik.

- ▶ **Controleer de SystemBox met het werkblad vóór elk gebruik op beschadigingen.**
- ▶ **Zet de SystemBox op een stevige, stroeve, vlakke en horizontale ondergrond.** Wanneer de SystemBox met het werkblad kan wegglijden of wiebelen, kan het elektrische gereedschap niet gelijkmatig en veilig geleid worden.

Het werkblad mag niet worden overbelast en u mag er niet op gaan staan. Overbelasting of staan op het werkblad kan ertoe leiden dat de SystemBox omvalt of breekt.

- ▶ **Zorg ervoor dat het werkblad noch door lange werkstukken noch door bewerkingsprocessen uit zijn evenwicht gebracht kan worden.** Bevestig het werkstuk zodanig op het werkblad dat het zwaartepunt zich op het vlak van het werkblad bevindt. Lange werkstukken moeten aan het vrije uiteinde worden gestut of ondersteund.
- ▶ **Span geen elektrische gereedschappen vast op het werkblad.** Ingespannen elektrische gereedschappen en inzetgereedschappen met scherpe randen kunnen ernstig letsel veroorzaken.
- ▶ **Let erop dat u het werkblad en de SystemBox niet beschadigt bij het gebruik van de elektrische gereedschappen.**
- ▶ **Draag de SystemBox niet aan de aangebrachte lijmklemmen.**

Stapel maximaal 3 SystemBoxen op elkaar.

- ▶ **Lees de veiligheidsaanwijzingen en instructies in de gebruiksaanwijzingen van alle machines die met de SystemBox en het werkblad gebruikt worden, en neem deze in acht.**

Beschrijving van product en werking

Beoogd gebruik

Het werkblad is bestemd voor het inspannen van kleine werkstukken met behulp van lijmklemmen.

Technische gegevens

Werkblad voor SystemBox		SystemBox with integrated workbench
Productnummer		**1 600 A01 E13**
Steunhoogte	mm	134
Max. draagvermogen	kg	15

Gebruik

De SystemBox moet bij alle werkzaamheden met het werkblad gesloten en vergrendeld zijn.

Leg de antislipmat onder de SystemBox. Bevestig het werkstuk altijd met beide lijmklemmen op het werkblad. Plaats het zodanig dat het werkbereik (bijv. voor het zagen) zich op een afstand van ongeveer 5 tot 10 cm van de rand van de SystemBox bevindt.

Houd de SystemBox tijdens het werken met elektrische gereedschappen altijd met één hand vast. Zo voorkomt u dat de SystemBox wegglijdt of omvalt.

Onderhoud en reiniging

Houd het werkblad schoon om goed en veilig te werken. Verwijder vervuilingen met een stofzuiger of een vochtige, zachte doek.

Afvalverwijdering

SystemBox met werkblad, accessoires en verpakkingen dienen op een voor het milieu verantwoorde wijze te worden gerecycled.

Dansk

Sikkerhedsinstrukser

Læs alle advarselshenvisninger og anvisninger, der følger med arbejdspladen. Overholdes sikkerhedsinstrukserne og anvisningerne ikke, er der risiko for elektrisk stød, brand og/eller alvorlige kvæstelser.

Opbevar alle sikkerhedsinstrukser og anvisninger til senere brug.

- ▶ **Kontrollér altid systemboksen med arbejdspladen for beskadigelser før anvendelse.**
- ▶ **Stil systemboksen på en fast, skridsikker, jævn og vandret overflade.** Hvis systemboksen med arbejdspladen kan glide eller vippe, kan el-værktøjet ikke føres sikkert i et jævnt tempo.

Max 15kg

Overbelast ikke arbejdspladen, og stil dig ikke på den. Hvis du overbelaster eller står på arbejdspladen, er der risiko for, at systemboksen vælter eller går i stykker.

- ▶ **Sørg for, at arbejdspladen ikke bliver bragt ud af ligevægt, hverken af lange emner eller af arbejdsprocesser.** Fastgør emnet på arbejdspladen, så tyngdepunktet befinder sig på arbejdspladens flade. Lange emner skal understøttes i den frie ende ved at lægge noget ind under dem eller støtte dem mod noget.
- ▶ **Spænd ikke el-værktøj fast på arbejdspladen.** Fastspændt el-værktøj og skarpkantet indsatsværktøj kan forårsage alvorlige kvæstelser.
- ▶ **Sørg for, at arbejdspladen og systemboksen ikke beskadiges ved brug af el-værktøjet.**
- ▶ **Bær ikke systemboksen i de benyttede skruetvinger.**

Stabl højst 3 systembokse oven på hinanden.

- ▶ **Læs og overhold sikkerhedsinstrukserne og anvisningerne i driftsvejledningerne til alle maskiner m.m., der anvendes sammen med systemboksen og arbejdspladen.**

Produkt- og ydelsesbeskrivelse

Beregnet anvendelse

Arbejdspladen er beregnet til at fastspænde små emner ved hjælp af skruetvinger.

Tekniske data

Arbejdsplade til systemboks		SystemBox with integrated workbench
Varenummer		**1 600 A01 E13**
Højde	mm	134
Maks. bæreevne	kg	15

Brug

Systemboksen skal altid være lukket og låst ved arbejde med arbejdspladen.

Læg den skridsikre måtte under systemboksen. Fastgør altid emnet på arbejdspladen med begge skruetvinger. Positioner det, så arbejdsområdet (f.eks. ved savning) er ca. 5 til 10 cm fra systemboksens kant.

Hold altid fast i systemboksen med den ene hånd, mens du arbejder med el-værktøj. Derved undgår du, at systemboksen glider væk eller vipper.

Vedligeholdelse og rengøring

Hold arbejdspladen ren for at kunne arbejde godt og sikkert. Fjern snavs med en støvsuger eller med en fugtig, blød klud.

Bortskaffelse

Systemboks med arbejdsplade, tilbehør og emballage skal genbruges på en miljøvenlig måde.

Svensk

Säkerhetsanvisningar

Läs noga varningsinstruktionerna och anvisningarna för arbetsplattan. Fel som uppstår till följd av att säkerhetsinstruktionerna och anvisningarna inte följts kan orsaka elstöt, brand och/eller allvarliga personskador.

Förvara alla varningar och anvisningar för framtida bruk.

- ▶ **Kontrollera SystemBoxen med arbetsplattan innan varje användning så att den inte är skadad.**
- ▶ **Ställ SystemBoxen på en fast, halksäker, jämn och vågrät yta.** Om SystemBoxen med arbetsplattan kan glida eller vackla så kan elverktyget inte föras på ett jämnt och säkert sätt.

Max 15kg

Överbelasta inte arbetsplattan och ställ dig inte på den. Överbelastning av arbetsplattan eller om du

står på den kan leda till att SystemBoxen välter eller går av.

- ▶ **Se till att arbetsplattan inte förlorar jämvikten på grund av arbetsmetod eller ett långt arbetsstycke.** Fäst arbetsstycket på arbetsplattan så att tyngdpunkten befinner sig på arbetsplattans yta. Fria ändan på långa arbetsstycken måste alltid pallas upp eller stöttas.
- ▶ **Spänn inte fast några elverktyg på arbetsplattan.** Fastspända elverktyg och vassa insatsverktyg kan orsaka svåra skador.
- ▶ **Var försiktig så att du inte skadar arbetsplattan och SystemBoxen vid användning av elverktygen.**
- ▶ **Bär inte SystemBoxen i skruvtvingarna.**

Stapla max 3 SystemBoxar på varandra.

- ▶ **Läs och beakta säkerhetsanvisningarna och informationen i bruksanvisningen för alla verktyg som ska användas tillsammans med SystemBoxen och arbetsplattan.**

Produkt- och prestandabeskrivning

Ändamålsenlig användning

Arbetsplattan är avsedd för att spänna fast små arbetsstycken med hjälp av skruvtvingar.

Tekniska data

Arbetsplatta för SystemBox		SystemBox with integrated workbench
Artikelnummer		**1 600 A01 E13**
Anliggningshöjd	mm	134
max. lastkapacitet	kg	15

Drift

SystemBoxen måste vara stäng och låst vid alla arbeten med arbetsplattan.

Lägg anti-halkplattan under SystemBoxen. Fäst alltid arbetsstycket med båda skruvtvingar på arbetsplattan. Placera den så att arbetsområdet (t.ex. för sågning) befinner sig ca 5–10 cm från kanten av SystemBoxen.

Håll alltid fast SystemBoxen med en hand under arbete med elverktyg. På det sättet undviker du att SystemBoxen glider eller välter.

Underhåll och rengöring

Håll arbetsplattan ren för att kunna arbeta bra och säkert. Avlägsna smuts med ett utsug eller en fuktig, mjuk trasa.

Avfallshantering

SystemBox med arbetsplatta, tillbehör och förpackningar ska lämnas in till en miljöstation.

Norsk

Sikkerhetsanvisninger

Les alle advarsler og instrukser som følger med arbeidsplaten. Hvis ikke sikkerhetsanvisningene og instruksene tas til følge, kan det oppstå elektrisk støt, brann og/eller alvorlige personskader.

Ta godt vare på alle advarslene og informasjonen.

- ▶ **Kontroller alltid systemboksen med arbeidsplaten med hensyn til skader før bruk.**
- ▶ **Plasser systemboksen på et fast, sklisikkert, jevnt og horisontalt underlag.** Hvis systemboksen med arbeidsplaten sklir eller vipper, kan elektroverktøyet ikke føres jevnt og sikkert.

Ikke overbelast arbeidsplaten og ikke stå på den. Hvis du står på eller overbelaster arbeidsplaten, kan det føre til at systemboksen velter eller brekker.

- ▶ **Kontroller at arbeidsplaten ikke bringes ut av balanse med lange arbeidsemner eller arbeidsprosesser.** Fest arbeidsemnet på arbeidsplaten på en slik måte at tyngdepunktet ligger på overflaten til arbeidsplaten. Lange arbeidsstykker må støttes på den frie enden.
- ▶ **Ikke spenn elektroverktøy fast på arbeidsplaten.** Innspente elektroverktøy og innsatsverktøy med skarpe kanter kan forårsake alvorlige personskader.
- ▶ **Pass på at arbeidsplaten og systemboksen ikke skades ved bruk av elektroverktøyene.**
- ▶ **Ikke bær systemboksen etter de innsatte skrutvingene.**

Stable maksimalt 3 systembokser oppå hverandre.

- ▶ **Les og følg sikkerhetsanvisningene og instruksene i bruksanvisingene for alle maskiner som skal brukes sammen med systemboksen og arbeidsplaten.**

Produktbeskrivelse og ytelsesspesifikasjoner

Forskriftsmessig bruk

Arbeidsplaten skal brukers til å spenne fast små arbeidsemner ved hjelp av skrutvinger.

Tekniske data

Arbeidsplate til systemboks		SystemBox with integrated workbench
Artikkelnummer		**1 600 A01 E13**
Høyde	mm	134
Maks. bæreevne	kg	15

Bruk

Systemboksen må være lukket og låst ved alt arbeid med arbeidsplaten.

Legg den sklisikre matten under systemboksen. Fest alltid arbeidsemnet med begge skrutvingene på arbeidsplaten. Plasser den slik at arbeidsområdet (f.eks. for sagesnitt) befinner seg 5 til 10 cm fra kanten av systemboksen.

Hold alltid systemboksen fast med den ene hånden under arbeidet med elektroverktøy. På den måten unngår du at systemboksen sklir eller velter.

Vedlikehold og rengjøring

For godt resultat og sikkerhet under arbeidet må du sørge for at arbeidsplaten alltid er ren. Fjern smuss med en støvsuger eller en fuktig, myk klut.

Deponering

Lever systemboksen med arbeidsplate, tilbehør og emballasje til gjenvinning.

Suomi

Turvallisuusohjeet

Lue kaikki työtason mukana toimitetut varoitukset ja käyttöohjeet. Turvallisuus- ja käyttöohjeiden noudattamatta jättäminen voi johtaa sähköiskuun, tulipaloon ja/tai vakavaan loukkaantumiseen.

Säilytä kaikki turvallisuus- ja käyttöohjeet tulevaa käyttöä varten.

- ▶ **Tarkista SystemBox ja työtaso vaurioiden varalta ennen jokaista käyttökertaa.**
- ▶ **Aseta SystemBox tukevalle, luistamattomalle, tasaiselle ja vaakasuoralle pinnalle.** Jos SystemBox ja työtaso pääsevät liukumaan tai heilumaan, sähkötyökalua ei voi ohjata tasaisesti ja turvallisesti.

Älä ylikuormita työtasoa äläkä astu sen päälle. Työtason ylikuormitus tai sen päällä seisominen voi aiheuttaa SystemBoxin kaatumisen tai murtumisen.

- ▶ **Varmista, ettei työtaso voi kaatua pitkien työkappaleiden takia tai käytön yhteydessä.** Kiinnitä työkappale työtasoon niin, että sen painopiste on työtason päällä. Pitkät työkappaleet tulee tukea vapaasta päästään.
- ▶ **Älä kiinnitä sähkötyökaluja työtason päälle.** Kiinnitetyt sähkötyökalut ja teräväreunaiset käyttötarvikkeet voivat aiheuttaa vakavia tapaturmia.
- ▶ **Varo vahingoittamasta työtasoa ja SystemBoxia sähkötyökalun käytön yhteydessä.**
- ▶ **Älä kanna SystemBoxia ruuvikiristimien varassa.**

Pinoa enintään 3 SystemBoxia päällekkäin.

- ▶ **Lue SystemBoxin ja työtason kanssa käyttämiesi laitteiden käyttöoppaissa annetut turvallisuus- ja käyttöohjeet ja noudata niitä.**

Tuotteen ja ominaisuuksien kuvaus

Määräyksenmukainen käyttö

Työtaso on tarkoitettu pienten työkappaleiden kiinnitykseen ruuvipuristimien avulla.

Tekniset tiedot

Työtaso ja SystemBox		SystemBox with integrated workbench
Tuotenumero		**1 600 A01 E13**
Tuen korkeus	mm	134
Suurin kantokyky	kg	15

Käyttö

SystemBox täytyy sulkea ja lukita kaikissa työtason kanssa tehtävissä töissä.

Aseta kitkamatto SystemBoxin alle. Kiinnitä työkappale aina molemmilla ruuvipuristimilla työtasoon. Tee kohdistus niin, että työstöalue (esim. sahauksissa) on noin 5–10 cm etäisyydellä SystemBoxin reunasta.

Pidä SystemBoxia aina käden avulla paikallaan, kun teet töitä sähkötyökaluilla. Siten estät SystemBoxin liukumisen ja kaatumisen.

Huolto ja puhdistus

Pidä työtaso puhtaana sujuvan ja turvallisen työskentelyn varmistamiseksi. Poista epäpuhtaudet imurilla tai kostealla ja pehmeällä liinalla.

Hävitys

SystemBox, työtaso, lisätarvikkeet ja pakkaukset tulee toimittaa ympäristöystävälliseen uusiokäyttöön.

Ελληνικά

Υποδείξεις ασφαλείας

Διαβάστε όλες τις προειδοποιητικές υποδείξεις και οδηγίες που συνοδεύουν την επιφάνεια εργασίας. Η μη τήρηση των υποδείξεων ασφαλείας και των οδηγιών μπορεί να προκαλέσει ηλεκτροπληξία, πυρκαγιά και/ή σοβαρούς τραυματισμούς.

Φυλάξτε όλες τις προειδοποιητικές υποδείξεις και οδηγίες για κάθε μελλοντική χρήση.

- ▶ **Ελέγχετε το SystemBox (κιβώτιο συστήματος) με την επιφάνεια εργασίας για τυχόν ζημιές πριν από κάθε χρήση.**
- ▶ **Τοποθετήστε το SystemBox πάνω σε μια σταθερή, αντιολισθητική, επίπεδη και οριζόντια επιφάνεια.** Όταν το SystemBox με την επιφάνεια εργασίας μπορεί να ολισθήσει ή να μετακινηθεί, δεν μπορεί το ηλεκτρικό εργαλείο να οδηγηθεί ομοιόμορφα και σίγουρα.

Max 15kg

Μην υπερφορτώνετε την επιφάνεια εργασίας και μη στέκεστε πάνω σ' αυτήν. Η υπερφόρτωση ή στήριξη πάνω στην επιφάνεια εργασίας μπορεί να οδηγήσει στην ανατροπή ή στη θραύση του SystemBox.

- ▶ **Βεβαιωθείτε, ότι η επιφάνεια εργασίας δεν μπορεί να ανατραπεί ούτε από τυχόν μακριά επεξεργαζόμενα κομμάτια ούτε και από τις διαδικασίες εργασίας.** Στερεώστε το επεξεργαζόμενο κομμάτι πάνω στην επιφάνεια εργασίας έτσι, ώστε το κέντρο βάρους να βρίσκεται πάνω στην επιφάνεια εργασίας. Το ελεύθερο άκρο μακριών επεξεργαζόμενων κομματιών πρέπει να ακουμπά κάπου ή να υποστηρίζεται κατάλληλα.
- ▶ **Μη σφίγγετε κανένα ηλεκτρικό εργαλείο πάνω στην επιφάνεια εργασίας.** Σφιγμένα εργαλεία και κοφτερά εξαρτήματα μπορεί να προκαλέσουν σοβαρούς τραυματισμούς.
- ▶ **Προσέξτε, να μην προκαλέσετε ζημιά στην επιφάνεια εργασίας και στο SystemBox κατά τη χρήση των ηλεκτρικών εργαλείων.**
- ▶ **Μη μεταφέρετε το SystemBox από τους τοποθετημένους σφιγκτήρες.**

Στοιβάζετε το πολύ 3 SystemBox τα ένα πάνω στο άλλο.

- ▶ **Διαβάστε και προσέξτε τις υποδείξεις ασφαλείας και τις οδηγίες στις οδηγίες λειτουργίας όλων των εργαλείων, που χρησιμοποιούνται με το SystemBox και την επιφάνεια εργασίας.**

Περιγραφή προϊόντος και ισχύος

Χρήση σύμφωνα με τον προορισμό

Η επιφάνεια εργασίας προορίζεται για το σφίξιμο μικρών επεξεργαζόμενων κομματιών με τη βοήθεια των σφιγκτήρων.

Τεχνικά χαρακτηριστικά

Επιφάνεια εργασίας για SystemBox		SystemBox with integrated workbench
Κωδικός αριθμός		**1 600 A01 E13**
Ύψος εργασίας	mm	134
μέγιστο φορτίο	kg	15

Λειτουργία

Το SystemBox σε όλες τις εργασίες με την επιφάνεια εργασίας πρέπει να είναι κλειστό και ασφαλισμένο.

Τοποθετήστε το αντιολισθητικό πατάκι κάτω από το SystemBox. Στερεώνετε το επεξεργαζόμενο κομμάτι πάντοτε και με τους δύο σφιγκτήρες στην επιφάνεια εργασίας. Τοποθετήστε το έτσι, ώστε η περιοχή εργασίας (π.χ. για κοπές με το πριόνι) να βρίσκεται περίπου 5 έως 10 cm μακριά από την άκρη του SystemBox.

Κρατάτε το SystemBox κατά τη διάρκεια της εργασίας με ηλεκτρικά εργαλεία πάντοτε με το ένα χέρι σταθερά. Έτσι αποφεύγετε, να γλιστρήσει ή να ανατραπεί το SystemBox.

Συντήρηση και καθαρισμός

Διατηρείτε την επιφάνεια εργασίας καθαρή, για να μπορείτε να εργάζεστε καλά και σίγουρα. Απομακρύνετε τη ρύπανση με έναν απορροφητήρα ή με ένα υγρό, μαλακό πανί.

Απόσυρση

Το SystemBox με την επιφάνεια εργασίας, τα εξαρτήματα και οι συσκευασίες πρέπει να ανακυκλώνονται με τρόπο φιλικό προς το περιβάλλον.

Türkçe

Güvenlik talimatı

Çalışma plakası ekinde teslim edilen bütün uyarıları ve kullanma talimatlarını okuyun. Güvenlik talimatlarına ve uyarılara uyulmadığı takdirde elektrik çarpmasına, yangına ve/veya ciddi yaralanmalara neden olunabilir.

Bütün uyarıları ve talimat hükümlerini ileride kullanmak üzere saklayın.

- ▶ **Çalışma plakalı sistem kutusunu her kullanımdan önce hasar açısından kontrol edin.**
- ▶ **Sistem kutusunu sağlam, kaymayan, düz ve yatay bir yüzeye yerleştirin.** Çalışma plakalı sistem kutusu kayacak veya sallanacak olursa, elektrikli el aleti düzgün ve güvenli biçimde yönlendirilemez.

Çalışma plakasına aşırı yük bindirmeyin ve plakanın üzerine çıkmayın. Çalışma plakasının aşırı zorlanması veya plakanın üzerine çıkılması sistem kutusunun devrilmesine veya kırılmasına yol açabilir.

- ▶ **Çalışma plakasının uzun iş parçaları veya yapılan işlem sonucunda dengesinin kaybolmadığından emin olun.** İş parçasını çalışma plakasına, ağırlık merkezi çalışma plakası üzerine gelecek biçimde sabitleyin. Uzun iş parçalarının boşlukta kalan uçları alttan beslenmeli veya desteklenmelidir.
- ▶ **Çalışma plakasına herhangi bir elektrikli el aleti sabitlemeyin.** Sabitlenen elektrikli el aleti ve keskin kenarlı uçlar ağır yaralanmalara neden olabilir.
- ▶ **Çalışma plakasının ve sistem kutusunun elektrikli el aletleri kullanılırken hasar görmemesine dikkat edin.**
- ▶ **Sistem kutusunu kullanılan vidalı işkenceden tutarak taşımayın.**

En fazla 3 sistem kutusunu üst üste koyun.

- ▶ **Sistem kutusu ve çalışma plakası ile kullanılan bütün aletlerin güvenlik talimatlarını ve uyarılarını okuyun ve bunlara uyun.**

Ürün ve performans açıklaması

Usulüne uygun kullanım

Çalışma plakası küçük iş parçalarının vidalı işkence yardımı ile sıkılması için tasarlanmıştır.

Teknik veriler

Sistem kutusu için çalışma plakası		SystemBox with integrated workbench
Ürün kodu		**1 600 A01 E13**
Çalışma yüksekliği	mm	134
maks. taşıma kapasitesi	kg	15

İşletim

Sistem kutusu bütün işlerde çalışma plakası ile kapatılmış ve kilitlenmiş olmalıdır.

Kaymayı önleyici parçayı sistem kutusu altına yerleştirin. İş parçası her zaman iki vidalı işkence ile çalışma plakasına sabitleyin. İş parçasını, çalışma alanı (örneğin kesim yeri) sistem kutusu kenarından 5 ile 10 cm uzaklığa konumlandırın.

Elektrikli el aletleri ile çalışırken sistem kutusunu daima bir elinizle tutun. Bu yolla sistem kutusunun kaymasını veya devrilmesini önlersiniz.

Bakım ve temizlik

İyi ve güvenli çalışabilmek için çalışma plakasını temiz tutun. Kirleri bir elektrikli süpürge veya nemli, yumuşak bir bezle temizleyin.

Tasfiye

Çalışma plakalı sistem kutusu, aksesuar ve ambalaj malzemesi çevre dostu bir yöntemle tasfiye edilmek üzere tekrar kazanım merkezine gönderilmelidir.

Polski

Wskazówki dotyczące bezpieczeństwa

Należy przeczytać wszystkie wskazówki ostrzegawcze oraz zalecenia, które zostały dostarczone wraz z blatem roboczym. Nieprzestrzeganie wskazówek dotyczących bezpieczeństwa i zaleceń może doprowadzić do porażenia prądem elektrycznym, pożaru i/lub poważnych obrażeń ciała.

Należy starannie przechowywać wszystkie wskazówki dotyczące bezpieczeństwa i zalecenia dla dalszego zastosowania.

- ▶ **Przed każdym użyciem należy skontrolować, czy walizka systemowa z blatem roboczym nie jest uszkodzona.**
- ▶ **Walizkę systemową należy umieścić na stabilnej, równej i poziomej powierzchni.** Jeżeli walizka systemowa z

blatem roboczym daje się przesuwać lub chwieje się, uniemożliwione jest równomierne i pewne prowadzenie elektronarzędzia.

Nie wolno przeciążać blatu roboczego ani na nim stawać. Przeciążenie lub stawanie na blacie roboczym może doprowadzić do przewrócenia się lub pęknięcia walizki systemowej.

- ▶ **Upewnić się, że równowaga blatu roboczego nie zostanie zakłócona przez obróbkę zbyt długich elementów lub czynności wykonywane podczas pracy.** Zamocować obrabiany element w taki sposób na blacie roboczym, aby środek ciężkości znajdował się na powierzchni blatu. Długie przedmioty obrabiane muszą być podparte na całej swej długości.
- ▶ **Nie mocować do blatu roboczego żadnych elektronarzędzi.** Przymocowane elektronarzędzia lub ostre narzędzia robocze mogą spowodować poważne obrażenia ciała.
- ▶ **Uważać, aby podczas stosowania elektronarzędzi nie uszkodzić blatu roboczego ani walizki systemowej.**
- ▶ **Nie przenosić walizki systemowej, trzymając ją za ściski stolarskie.**

Maksymalnie można połączyć ze sobą 3 walizki systemowe.

- ▶ **Należy przeczytać i przestrzegać wskazówek dotyczących bezpieczeństwa pracy oraz zaleceń zawartych w instrukcjach obsługi wszystkich urządzeń, wykorzystywanych wraz z walizką systemową i blatem roboczym.**

Opis produktu i jego zastosowania

Użycie zgodne z przeznaczeniem

Blat roboczy jest przeznaczony do mocowania na nim niedużych elementów za pomocą ścisków stolarskich.

Dane techniczne

Blat roboczy do walizki systemowej		SystemBox with integrated workbench
Numer katalogowy		**1 600 A01 E13**
Wysokość podparcia	mm	134
Maks. udźwig	kg	15

Praca

Podczas wszystkich prac z wykorzystaniem blatu roboczego walizka systemowa musi być zamknięta i zaryglowana.

Pod walizką systemową należy rozłożyć matę antypoślizgową. Zamocować obrabiany element za pomocą dwóch ścisków stolarskich do blatu roboczego. Obrabiany element (przeznaczony np. do cięcia) należy umieścić na blacie w taki sposób, aby odległość do krawędzi walizki systemowej wynosiła ok. 5–10 cm.

Podczas pracy elektronarzędziem walizkę systemową należy zawsze przytrzymywać jedną ręką. Można w ten sposób zapobiec przemieszczeniu się lub przewróceniu walizki.

Konserwacja i czyszczenie

Utrzymywanie blatu roboczego w czystości gwarantuje prawidłową i bezpieczną pracę.Zanieczyszczenia należy usuwać za pomocą odkurzacza lub wilgotnej, miękkiej ściereczki.

Utylizacja odpadów

Walizkę systemową z blatem roboczym, osprzęt i opakowanie należy doprowadzić do powtórnego przetworzenia zgodnie z przepisami ochrony środowiska.

Čeština

Bezpečnostní upozornění

Přečtěte si všechna varovná upozornění a všechny pokyny přiložené k pracovní desce. Nedodržování bezpečnostních upozornění a pokynů může mít za následek úraz elektrickým proudem, požár a/nebo těžká poranění.

Všechna bezpečnostní upozornění a pokyny do budoucna uschovejte.

- ▶ **Před každým použitím zkontrolujte SystemBox s pracovní deskou, zda není poškozený.**
- ▶ **Postavte SystemBox na pevnou, neklouzavou, rovnou a vodorovnou plochu.** Pokud se může SystemBox s pracovní deskou posunout nebo kývat, nelze elektrické nářadí vést stejnoměrně a bezpečně.

Nepřetěžujte pracovní desku a nestoupejte na ni. Přetížení pracovní desky nebo stoupání na ni může způsobit převržení nebo prasknutí SystemBox.

- ▶ **Zajistěte, aby nedošlo k narušení rovnováhy pracovní desky dlouhými obrobky nebo pracovními postupy.** Obrobek upevněte na pracovní desku tak, aby se těžiště nacházelo na ploše pracovní desky. Dlouhé obrobky se musí na volném konci podložit nebo podepřít.

- ▶ **Na pracovní desku neupínejte elektrické nářadí.** Upnuté elektrické nářadí a nástroje s ostrými hranami mohou způsobit těžká poranění.
- ▶ **Dbejte na to, abyste pracovní desku a SystemBox při používání elektrického nářadí nepoškodili.**
- ▶ **SystemBox nepřenášejte za nasazené šroubové svěrky.**

Stavte maximálně tři SystemBoxy na sebe.

- ▶ **Přečtěte si a dodržujte bezpečnostní upozornění a pokyny v provozních návodech pro veškeré nářadí, které budete používat se SystemBoxem a pracovní deskou.**

Popis výrobku a výkonu

Použití v souladu s určeným účelem

Pracovní deska je určená k upínání malých obrobků pomocí šroubových svěrek.

Technické údaje

Pracovní deska pro SystemBox		SystemBox with integrated workbench
Objednací číslo		**1 600 A01 E13**
Výška podepření	mm	134
Max. nosnost	kg	15

Provoz

SystemBox musí být při veškerých pracích s pracovní deskou zavřený a zajištěný.

Pod SystemBox položte protiskluzovou podložku. Obrobek vždy upevněte na pracovní desku oběma šroubovými svěrkami. Umístěte ho tak, aby byla pracovní oblast (např. pro řezy) přibližně 5 až 10 cm od okraje SystemBoxu.

SystemBox vždy během práce s elektrickým nářadím pevně přidržujte jednou rukou. Zabráníte tak posunutí nebo převržení SystemBoxu.

Údržba a čištění

Udržujte pracovní desku čistou, abyste pracovali dobře a bezpečně. Nečistoty odstraňte vysavačem nebo měkkým vlhkým hadrem.

Likvidace

SystemBox s pracovní deskou, příslušenství a obaly odevzdejte k ekologické recyklaci.

Slovenčina

Bezpečnostné pokyny

Prečítajte si všetky bezpečnostné upozornenia a pokyny priložené k pracovnej doske. Nedodržiavanie bezpečnostných upozornení a pokynov môže zapríčiniť úraz elektrickým prúdom, požiar a/alebo ťažké poranenia.

Všetky bezpečnostné upozornenia a pokyny starostlivo uschovajte na budúce použitie.

- ▶ **Pred každým použitím preskúšajte systémový box s pracovnou doskou, či nie je poškodený.**
- ▶ **Systémový box postavte na pevnú, rovnú, nekĺzavú a horizontálnu plochu.** Ak sa systémový box s pracovnou doskou môže šmyknúť alebo kývať, elektrické náradie nemôže byť vedené rovnomerne a bezpečne.

Nepreťažujte pracovnú dosku a nestavajte sa na ňu. Preťaženie alebo státie na pracovnej doske môže viesť k tomu, že sa systémový box prevráti alebo zlomí.

- ▶ **Zabezpečte, aby sa pracovná doska neprevážila dlhými obrobkami alebo pracovným postupom.** Obrobok upevnite na pracovnú dosku tak, aby sa ťažisko nachádzalo na ploche pracovnej dosky. Dlhé obrobky sa musia na voľnom konci podložiť alebo podoprieť.
- ▶ **Na pracovnú dosku neupínajte žiadne elektrické náradie.** Upnuté elektrické náradie a pracovné nástroje, ktoré majú ostré hrany, môžu byť príčinou vážnych poranení.
- ▶ **Dbajte na to, aby sa pracovná doska a systémový box pri používaní elektrického náradia nepoškodili.**
- ▶ **Systémový box nenoste za použité skrutkové zvieradlá.**

Položte na seba maximálne 3 systémové boxy.

- ▶ **Prečítajte si a dodržiavajte bezpečnostné upozornenia a pokyny uvedené v návodoch na používanie všetkého náradia, ktoré sa používa so systémovým boxom a pracovnou doskou.**

Opis výrobku a výkonu

Používanie v súlade s určením

Pracovné dosky sú určené na upínanie malých obrobkov pomocou skrutkových zvieradiel.

Technické údaje

Pracovná doska pre systémový box		SystemBox with integrated workbench
Vecné číslo		**1 600 A01 E13**
Výška podpery	mm	134
Max. nosnosť	kg	15

Prevádzka

Systémový box sa pred každou prácou s pracovnou doskou musí zatvoriť a zaistiť.

Položte na systémový box protišmykovú podložku. Obrobok na pracovnú dosku upnite vždy obidvomi skrutkovými zvieradlami. Umiestnite ho tak, aby pracovná oblasť (napr. pri pílení) bola vzdialená od okraja systémového boxu asi 5 až 10 cm.

Systémový box počas práce s elektrickým náradím držte vždy jednou rukou. Zabránite tak jeho pošmyknutiu a prevráteniu.

Údržba a čistenie

Pracovnú dosku udržiavajte v čistote, aby ste mohli dobre a bezpečne pracovať. Znečistenia povysávajte a utrite vlhkou, mäkkou handričkou.

Likvidácia

Systémový box s pracovnou doskou, príslušenstvo a obaly sa majú odovzdať na ekologickú recykláciu.

Magyar

Biztonsági tájékoztató

Olvassa el a munkaplatformhoz mellékelt valamennyi figyelmeztető megjegyzést és előírást. A biztonsági előírások és utasítások betartásának elmulasztása áramütéshez, tűzhöz és/vagy súlyos sérülésekhez vezethet.

Kérjük a későbbi használatra gondosan őrizze meg ezeket az előírásokat.

- ▶ **Minden egyes használat előtt ellenőrizze a rendszerboxot a munkaplatformmal, nincsenek-e rajtuk rongálódások.**
- ▶ **Állítsa a rendszerboxot egy szilárd, nem csúszós, sík és vízszintes felületre.** Ha a rendszerbox a munkaplatformmal elcsúszhat vagy billeghet, az elektromos kéziszerszámokat nem lehet egyenletesen és biztonságosan vezetni.

Ne terhelje túl a munkaplatformot és ne álljon rá. Ha túlterheli a munkaplatformot, vagy ha rááll, ez ahhoz vezethet, hogy a rendszerbox felbillen vagy összetörik.

- ▶ **Gondoskodjon arról, hogy a munkaplatform egyensúlyát se hosszú munkadarabok, se a munkafolyamatok se billenthessék meg.** A munkadarabot úgy rögzítse a munkaplatformra, hogy a súlypontja a munkaplatform felületén belül legyen. A hosszú munkadarabok szabad végét alá kell támasztani.
- ▶ **Ne fogjon be elektromos kéziszerszámokat a munkaplatformon.** A befogott elektromos kéziszerszámok és az éles betétszerszámok súlyos sérüléseket okozhatnak.
- ▶ **Ügyeljen arra, hogy az elektromos kéziszerszámok alkalmazásakor ne rongálja meg a munkaplatformot és a rendszerboxot.**
- ▶ **Ne vigye a rendszerboxot az alkalmazásra kerülő csavaros szorítóknál fogva.**

Legfeljebb 3 rendszerboxot tegyen csak egymásra.

- ▶ **Olvassa el és vegye tekintetbe az összes olyan készülék használati utasításaiban található biztonsági figyelmeztetéseket és előírásokat, amelyet a rendszerboxszal és a munkaplatformmal használ.**

A termék és a teljesítmény leírása

Rendeltetésszerű használat

A munkaplatform kisebb munkadarabok csavaros szorítókkal való befogására szolgál.

Műszaki adatok

Munkaplatform a rendszerbox számára		SystemBox with integrated workbench
Megrendelési szám		**1 600 A01 E13**
Felszerelési magasság	mm	134
max. teherbírás	kg	15

Üzemeltetés

A rendszerboxnak a munkaplatformmal minden munkavégzés során zárva és reteszelve kell lennie.

Tegyen egy csúszásgátló alátétet a rendszerbox alá. A munkadarabot mindig mindkét csavaros szorítóval erősítse hozzá a munkaplatformhoz. Helyezze úgy el, hogy a munkaterület (például a fűrészelési vágásokhoz) kb. 5–10 cm-re legyen a rendszerbox szélétől.

A munka során az egyik kezével mindig tartsa szorosan fogva a rendszerboxot. Így el lehet kerülni, hogy a rendszerbox elcsússzon vagy felbillenjen.

Karbantartás és tisztítás

Tartsa tisztán a munkaplatformot, hogy jól és biztonságosan dolgozhasson. A szennyeződéseket egy porszívóval vagy egy nedves, puha kendővel távolítsa el.

Eltávolítás

A rendszerboxot a munkaplatformmal, a tartozékokat és a csomagolásokat a környezetvédelmi szempontoknak megfelelően kell újrafelhasználásra leadni.

Русский

Указания по технике безопасности

Прочтите все прилагаемые к изделию предупредительные указания и инструкции. Несоблюдение указаний по технике безопасности и инструкций может привести к поражению электрическим током, пожару и/или тяжелым травмам.

Сохраняйте эти инструкции и указания для будущего использования.

- ▶ **Перед каждым использованием проверяйте системный кейс и рабочую поверхность на наличие повреждений.**
- ▶ **Устанавливайте системный кейс на прочное, нескользкое, ровное горизонтальное основание.** Если системный кейс с рабочей поверхностью сдвигается или шатается, электроинструмент не получится вести равномерно и надежно.

Max 15kg

Не перегружайте рабочую поверхность и не становитесь на нее. Если перегрузить рабочую поверхность или встать на нее, системный кейс может перевернуться или сломаться.

- ▶ **Убедитесь, что рабочая поверхность не может потерять равновесие ни из-за длинных заготовок, ни из-за рабочих процедур.** Закрепляйте заготовку на рабочей поверхности так, чтобы центр тяжести находился в пределах рабочей поверхности. Свободный конец длинных заготовок должен лежать на опоре.
- ▶ **Не зажимайте электроинструменты на рабочей поверхности.** Зажатые электроинструменты или оснастка с острыми краями могут привести к тяжелым травмам.
- ▶ **Следите за тем, чтобы рабочая поверхность и системный кейс не повредились во время применения электроинструментов.**
- ▶ **Не переносите системный кейс за установленные струбцины.**

Не устанавливайте более 3 системных кейсов друг на друга.

- ▶ **Прочитайте и соблюдайте указания по технике безопасности и указания по работе, содержащиеся в руководствах по эксплуатации всех устройств, используемых вместе с системным кейсом и рабочей поверхностью.**

Описание продукта и услуг

Применение по назначению

Рабочая поверхность предназначена для крепления небольших заготовок при помощи струбцин.

Технические данные

Рабочая поверхность для системного кейса		SystemBox with integrated workbench
Артикульный номер		**1 600 A01 E13**
Высота опоры	мм	134
Макс. нагрузочная способность	кг	15

Работа с инструментом

Системный кейс при всех работах с рабочей поверхностью должен быть закрыт на замки.

Подложите противоскользящий мат под системный кейс Всегда закрепляйте заготовку на рабочей поверхности обеими струбцинами. Располагайте заготовку так, чтобы рабочая зона (напр., для пропила) находилась прибл. в 5–10 см от края системного кейса.

Всегда крепко удерживайте системный кейс рукой во время работы с электроинструментами. Это предотвращает сдвиг или опрокидывание системного кейса.

Техобслуживание и очистка

Для качественной и надежной работы содержите рабочую поверхность в чистоте. Удаляйте загрязнения пылесосом или влажной мягко тряпкой.

Утилизация

Системный кейс с рабочей поверхностью, принадлежности и упаковку следует сдавать на экологически чистую переработку отходов.

Українська

Вказівки з техніки безпеки

Прочитайте всі попередження і вказівки, що додаються до робочої поверхні. Невиконання вказівок з техніки безпеки та інструкцій може призвести до ураження електричним струмом, пожежі та/або важких серйозних травм.

Добре зберігайте на майбутнє ці попередження і вказівки.

- ▶ **Перед кожним використанням перевіряйте системну валізу і робочу поверхню на наявність пошкоджень.**
- ▶ **Встановлюйте системну валізу на тверду, нековзку, рівну горизонтальну поверхню.** Якщо системна валіза зсувається або хитається, електроінструмент неможливо рівномірно і надійно вести.

Max 15kg

Не перевантажуйте робочу поверхню і не ставайте на неї. Якщо перевантажити робочу поверхню або стати на неї, системна валіза може перекинутись або зламатись.

- ▶ **Переконайтеся, що робочу поверхню не можна вивести з рівноваги довгою заготовкою або робочими процедурами.** Завжди закріплюйте заготовку на робочій поверхні так, щоб центр ваги знаходився у межах робочої поверхні. При обробці довгих деталей під їх вільний кінець треба що-небудь підкласти або підперти його.
- ▶ **Не затискайте електроінструменти на робочій поверхні.** Затиснуті електроінструменти або електроінструменти з гострими краями можуть призвести до важких травм.
- ▶ **Слідкуйте за тим, щоб робоча поверхня і системна валіза не були пошкоджені під час застосування електроінструмента.**
- ▶ **Не носіть системну валізу за застосовані стурбцини.**

Не ставте більше 3 системних валіз одна на одну.

- ▶ **Прочитайте та виконуйте вказівки з техніки безпеки та вказівки в інструкціях з експлуатації приладів, які будуть використовуватися разом із системною валізою і робочою поверхнею.**

Опис продукту і послуг

Призначення приладу

Робоча поверхня призначена для затискання невеликих заготовок за допомогою струбцин.

Технічні дані

Робоча поверхня для системної валізи		SystemBox with integrated workbench
Товарний номер		**1 600 A01 E13**
Висота опори	мм	134
Макс. несуча здатність	кг	15

Робота

Системна валіза під час всіх робіт з робочою поверхнею повинна бути зачинена на замки.

Покладіть мат проти ковзання під системну валізу.

Завжди закріплюйте заготовку на робочій поверхні обома струбцинами. Розташовуйте заготовку так, щоб робоча зона (напр., для пиляння) знаходилася на відстані прибл. 5–10 см від краю системної валізи.

Завжди тримайте системну валізу рукою під час роботи з електроінструментом. Це не дає системній валізі посунутись або перекинутись.

Технічне обслуговування і очищення

Для якісної і безпечної роботи тримайте робочу поверхню в чистоті. Видаляйте забруднення пилосмоком або вологою м'якою ганчіркою.

Утилізація

Системну валізу з робочою поверхнею, приладдя і упаковку треба здавати на екологічно чисту повторну переробку.

Қазақ

Қауіпсіздік нұсқаулары

Жұмыс тақтасының жинағындағы барлық ескертулер мен нұсқаулықтарды оқыңыз. Техникалық қауіпсіздік нұсқаулықтарын және ескертпелерді сақтамау тоқтың соғуына, өрт және/немесе ауыр жарақаттануларға алып келуі мүмкін.

Болашақ жұмыстар үшін қауіпсіздік нұсқаулықтары мен ескертпелерді сақтап қойыңыз.

- ▶ **Жүйе қорабын жұмыс тақтасымен әр пайдаланар алдында зақымданғанын тексеріңіз.**
- ▶ **Жүйелік қорапты тұрақты, тегіс және горизонталды жерге қойыңыз.** Егер жүйелік қорап сырғитын немесе тербелетін болса, электр құралды бір қалыпты және сенімді басқару мүмкін болмайды.

Max 15kg

Жұмыс тақтасын артқы жүктемеңіз және үстіне тұрмаңыз. Жұмыс тақтасын артық жүктеу немесе үстіне тұру жүйе қорабын аударылуына немесе сынуына алып келуі мүмкін.

- ▶ **Жұмыс тақтасы ұзын дайындама немесе жұмыс әдістері себебінен таң салмақтықтан шықпауын қамтамасыз етіңіз.** Дайындаманы жұмыс тақтасына салмағы жұмыс тақтасында тұратын етіп бекітіңіз. Ұзын дайындамалар бос басында басылып тірелуі керек.
- ▶ **Электр құралдарын жұмыс тақтасына бекітпеңіз.** Қысылған электр құралдары мен өткір қырлы алмалы-салмалы аспаптар қатты жарақаттануларды тудыруы мүмкін.
- ▶ **Жұмыс тақтасы мен жүйелік қорапты электр құралын пайдалану кезінде зақымдамауға көз жеткізіңіз.**
- ▶ **Жүйе қорабын орнатылған бұрандалы қысқышта көтермеңіз.**

Бір бірінің үстіне максималдық 3 жүйе қорабын қойыңыз.

- ▶ **Жүйелік қораппен жұмыс тақтасымен бірге пайдаланатын барлық құрылғылардың қауіпсіздік нұсқаулары мен пайдалану нұсқауларын оқып ескеріңіз.**

Өнім және қуат сипаттамасы

Тағайындалу бойынша қолдану

Жұмыс тақтасы кіші дайындамаларды бұрандалы қысқышпен қысуға арналған.

Техникалық мәліметтер

Жұмыс тақтасы жүйелік қораппен		SystemBox with integrated workbench
Өнім нөмірі		**1 600 A01 E13**
Табан биіктігі	мм	134
макс. жүк көтерімділігі	кг	15

Пайдалану

Жүйелік қорап барлық жұмыстарда жұмыс тақтасына қосылып бекітілегн болуы тиіс.

Сырғымайтын төсемді жүйелік қорап асытна салыңыз. Дайындаманы әрдайым екі бұрандалы қысқышпен жұмыс тақтасында бекітіңіз. Оны жұмыс аймағы (мысалы, ара кесіктері) жүйелік қорап шетінен 5–10 см ары тұратын етіп орналастырыңыз.

Жүйелік қорапты электр құралдарымен жұмыс істегенде әрдайым қолмен ұстап тұрыңыз. Осылай жүйелік қорап сырғуының немесе аударылуының алдын аласыз.

Қызмет көрсету және тазалау

Жақсы әрі сенімді жұмыс істеу үшін жұмыс тақтасын таза ұстаңыз. Ластарды сорғышпен немесе ылғалды жұмсақ шүберекпен алып тастаңыз.

Кәдеге жарату

Жүйелік қорап жұмыс тақтасымен, оның керек-жарақтары мен орамын қоршаған ортаны қорғайтын кәдеге жарату орнына тапсыру қажет.

Română

Instrucțiuni privind siguranța

Citiți toate indicațiile de avertizare și instrucțiunile care însoțesc blatul de lucru. Nerespectarea instrucțiunilor și indicațiilor privind siguranța se poate solda cu electrocutări,incendiu și/sau răniri grave.

Păstrați în condiții optime toate instrucțiunile și indicațiile privind siguranța, în vederea consultării ulterioare a acestora.

- ▶ **Înainte de fiecare utilizare, verificați dacă există deteriorări la caseta sistemului cu blatul de lucru.**
- ▶ **Așezați caseta sistemului pe o suprafață fermă, nealunecoasă, plană și orizontală.** Dacă caseta sistemului cu blatul de lucru poate aluneca sau se poate deplasa, scula electrică nu poate fi ghidată uniform și în siguranță.

Max 15kg

Nu suprasolicitați blatul de lucru și nu vă urcați pe acesta. Suprasolicitarea sau urcarea pe blatul de lucru poate duce la răsturnarea sau ruperea casetei sistemului.

- ▶ **Asiguraţi-vă că blatul de lucru nu poate fi scos din starea de echilibru din cauza pieselor lungi sau a proceselor de lucru.** Fixaţi piesa pe blatul de lucru astfel încât centrul de greutate să se afle pe suprafaţa blatului de lucru. Piesele lungi trebuie sprijinite sau proptite la capătul liber.
- ▶ **Nu tensionaţi sculele electrice pe blatul de lucru.** Sculele electrice montate şi accesoriile cu muchii ascuţite pot provoca vătămări corporale grave.
- ▶ **Aveţi grijă să nu deterioraţi blatul de lucru şi caseta sistemului în timpul utilizării sculelor electrice.**
- ▶ **Nu fixaţi caseta sistemului cu menghinele de mână utilizate.**

Stivuiţi cel mult 3 casete de sistem una peste cealaltă.

- ▶ **Citiţi şi respectaţi indicaţiile de securitate şi instrucţiunile din manualele de exploatare ale tuturor aparatelor, care se utilizează cu caseta sistemului şi cu blatul de lucru.**

Descrierea produsului şi a performanţelor acestuia

Utilizarea conform destinaţiei

Blatul de lucru este destinat tensionării pieselor mici cu ajutorul menghinelor.

Date tehnice

Blat de lucru pentru caseta sistemului		SystemBox with integrated workbench
Număr de identificare		**1 600 A01 E13**
Înălţime suport	mm	134
Capacitate portantă maximă	kg	15

Funcţionarea

Caseta sistemului trebuie să fie închisă şi blocată pe parcursul tuturor lucrărilor cu blatul de lucru.

Aşezaţi suportul anti-alunecare sub caseta sistemului. Fixaţi întotdeauna piesa cu ajutorul celor două menghine pe blatul de lucru. Poziţionaţi piesa astfel încât zona de lucru (de exemplu, pentru tăieri cu ferăstrăul) să se afle la o distanţă de 5 până la 10 cm faţă de marginea casetei sistemului.

Caseta sistemului trebuie să fie ţinută întotdeauna cu o mână pe parcursul lucrului cu scula electrică. Astfel, se evită alunecarea sau bascularea casetei sistemului.

Întreţinerea şi curăţarea

Menţineţi blatul de lucru curat, pentru a putea lucra în condiţii optime şi fără riscuri. Îndepărtaţi murdăria utilizând un aspirator sau cu o lavetă moale, umedă.

Eliminarea ecologică

Caseta sistemului cu blatul de lucru, accesoriile şi ambalajele trebuie să fie predate la un centru de reciclare.

Български

Указания за сигурност

Прочетете всички предупреждения и указания, приложени към работната повърхност. Пропуски при спазването на инструкциите за безопасност и указанията за работа могат да имат за последствие токов удар, пожар и/или тежки травми.

Съхранявайте тези указания на сигурно място.

- ▶ **Проверявайте системната кутия с работната повърхност преди всяка употреба за повреди.**
- ▶ **Поставете системната кутия върху твърда, нехлъзгава, равна и хоризонтална повърхност.** Ако системната кутия с работната повърхност може да се плъзга или се люлее, електроинструментът не може да бъде воден сигурно и равномерно.

Не претоварвайте работната повърхност и не заставайте върху нея. Претоварването или заставането върху работната повърхност може да доведе до това, системната кутия да се преобърне или да се счупи.

- ▶ **Уверете се, че работната повърхност не е извадена от равновесие нито поради дълги обработвани детайли, нито поради работни процеси.** Затегнете обработвания детайл върху работната повърхност така, че точката на тежестта да се намира върху повърхността на работната повърхност. Дълги детайли трябва да бъдат подпирани в свободния им край.
- ▶ **Не затягайте електроинструменти върху работната повърхност.** Захванати електроинструменти и работни инструменти с остри ръбове могат да предизвикат тежки наранявания.
- ▶ **Внимавайте работната повърхност и системната кутия при използване на електроинструментите да не се повредят.**

- **Не носете системната кутија за поставените винтови стеги.**

Не натрупвайте повече от 3 системни кутии една върху друга.

- **Прочетете и спазвайте указанията за безопасност и инструкциите в указанията за работа на всички уреди, които се използват със системната кутия и с работната повърхност.**

Описание на продукта и дейността

Предназначение на уреда

Работната повърхност е предназначена за затягане на малки обработвани детайли с помощта на винтови стеги.

Технически данни

Работна повърхност за системна кутия		SystemBox with integrated workbench
Каталожен номер		**1 600 A01 E13**
Височина на статива	мм	134
макс. товароносимост	kg	15

Работа с уреда

Системната кутия трябва да е затворена и заключена при всякакви дейности с работната повърхност.

Поставете подложка срещу хлъзгане под системната кутия. Закрепвайте обработвания детайл винаги с двете винтови стеги към работната повърхност. Позиционирайте го така, че работната зона (напр. за срезове с трион) да е на около 5 до 10 см от ръба на системната кутия.

Винаги дръжте здраво с ръка системната кутия по време на работа с електроинструменти. Така избягвате подхлъзване или преобръщане на системната кутия.

Поддържане и почистване

За да работите качествено и сигурно, поддържайте работната повърхност чист. Отстранявайте замърсяванията с прахосмукачка или мокър, мек парцал.

Бракуване

Системната кутия с работната повърхност, принадлежностите и опаковките им трябва да бъдат предавани за оползотворяване на съдържащите се в тях суровини.

Македонски

Безбедносни напомени

Прочитајте ги сите напомени за предупредување и упатства приложени на работната плоча. Грешките настанати како резултат од непридржување до безбедносните напомени и упатства може да предизвикаат електричен удар, пожар и/или тешки повреди.

Зачувајте ги безбедносните напомени и упатства за користење и за во иднина.

- **Пред секое користење проверете дали е оштетена системската кутија со работна плоча.**
- **Поставете ја системската кутија на цврста, нелизгачка, рамна и хоризонтална површина.** Доколку системската кутија со работна плоча се лизне или се ниша, електричниот алат не може рамномерно и безбедно да се движи.

Не ја преоптоварувајте работната плоча и не застанувајте на неа. Преоптоварувањето и стоењето на работната плоча можат да доведат до превртување или кршење на системската кутија.

- **Осигурете се дека нема да се наруши рамнотежата на работната плоча ниту со долги делови за обработка ниту со работни постапки.** Прицврстете го делот за обработка на работната плоча на тој начин што тежиштето ќе се наоѓа на површината на работната плоча. Долгите делови што се обработуваат мора да се потпрат на слободниот крај или да се прицврстат.
- **Прицврстете го електричниот алат на работната плоча.** Прицврстените електрични алати и острите алати за вметнување може да предизвикаат тешки повреди.
- **Внимавајте на тоа работната плоча и системската кутија да не се оштетат при вметнување во електричните уреди.**
- **Не ја носете системската кутија за вметнатите стеги.**

Ставајте најмногу 3 системски кутии една врз друга.

- **Прочитајте ги и придржувајте се до безбедносните напомени во упатството за користење на сите уреди, коишто се користат со системската кутија и со работната плоча.**

Опис на производот и перформансите

Употреба со соодветна намена

Работната плоча е наменета за тоа, да се стегнуваат мали делови за обработка со помош на стегите.

Технички податоци

Работна плоча за системска кутија		SystemBox with integrated workbench
Број на дел/артикл		**1 600 A01 E13**
Висина на потпората	mm	134
макс. носивост	kg	15

Употреба

Пред работење со работната плоча, системската кутија мора да е затворена и заклучена.

Ставете подлога против лизгање под системската кутија. Секогаш прицврстувајте го делот за обработка со двете стеги на работната плоча. Позиционирајте го на тој начин што работната површина (на пр. за отсекување) ќе биде околу 5 до 10 cm оддалечена од работ на системската кутија.

За време на работењето со електрични алати секогаш држете ја цврсто системската кутија со раце. На тој начин ќе избегнете лизгање или превртување на системската кутија.

Одржување и чистење

Одржувајте ја чистотата на работната плоча, за да може добро и безбедно да работите. Отстранете ги нечистотиите со всисувач или со влажна мека крпа.

Отстранување

Системската кутија со работна плоча, опремата и амбалажите треба да се отстранат на еколошки прифатлив начин.

Srpski

Bezbednosne napomene

Pročitajte sve upozoravajuće napomene i uputstva priložena uz radnu ploču. Propusti u poštovanju bezbednosnih napomena i uputstava mogu da prouzrokuju električni udar, požar i/ili teške povrede.

Čuvajte sve bezbednosne napomene i uputstva za budućnost.

- ▶ **Proverite pre svake upotrebe da SystemBox sa radnom pločom nema oštećenja.**
- ▶ **Postavite SystemBox na čvrstu, neklizajuću, ravnu i horizontalnu površinu.** Ukoliko SystemBox sa radnom pločom može da isklizne ili da se klati, električnim alatom se ne može rukovati ujednačeno i bezbedno.

Ne preopterećujte radnu ploču i ne stojite/sedite na njoj. Preopterećenje ili stajanje na radnoj površini može prouzrokovati da se SystemBox prevrne ili raspadne.

- ▶ **Uverite se da radna ploča usled dugih radnih komada ili radnim postupcima nije izbačena iz ravnoteže.** Pričvrstite radni komad za radnu ploču tako da se težište nalazi na površini radne ploče. Dugi radni komadi se moraju na slobodnom kraju podložiti ili podupreti.
- ▶ **Ne pričvršćujte električne alate za radnu ploču.** Pritegnuti električni alati i umetni alati oštrih ivica mogu da prouzrokuju teške povrede.
- ▶ **Pazite da prilikom upotrebe električnih alata ne oštetite radnu ploču i SystemBox.**
- ▶ **Ne nosite SystemBox pomoću umetnutih stega.**

Možete slagati najviše 3 SystemBox-a jedan preko drugog.

- ▶ **Pročitajte i sledite sve bezbednosne napomene i uputstva u uputstvima za upotrebu svih uređaja koji se koriste sa SystemBox-om i radnom pločom.**

Opis proizvoda i rada

Upotreba prema svrsi

Radna ploča je predviđena za pritezanje malih radnih komada pomoću stega.

Tehnički podaci

Radna ploča za SystemBox		SystemBox with integrated workbench
Broj proizvoda		**1 600 A01 E13**
Visina oslonca	mm	134
maks. nosivost	kg	15

Režim rada

SystemBox mora da se zaključa i blokira prilikom svih radova sa radnom pločom.

Postavite protivkliznu podlogu pod SystemBox. Pričvrstite radni komad uvek pomoću obe stege za radnu ploču. Postavite ga tako da radna površina (npr. za rezove testere) bude oko 5 do 10 cm udaljena od ivice SystemBox-a.

Uvek pridržavajte SystemBox jednom rukom dok radite sa električnim alatom. Tako ćete sprečiti da se SystemBox isklizne ili prevrne.

Održavanje i čišćenje

Držite radnu ploču čistom, da biste dobro i bezbedno radili. Odstranite prljavštinu usisivačem ili vlažnom, mekom krpom.

Uklanjanje đubreta

SystemBox sa radnom pločom, pribor i pakovanja treba reciklirati na ekološki prihvatljiv način.

Slovenščina

Varnostna opozorila

Preberite vsa varnostna opozorila in navodila, ki so priložena delovni plošči. Neupoštevanje varnostnih opozoril in navodil lahko privede do električnega udara, požara in/ali hude poškodbe.

Vsa opozorila in navodila shranite za poznejšo uporabo.

- ▶ **Kovček Systembox in delovno površino pred vsako uporabo preglejte za poškodbe.**
- ▶ **Kovček Systembox postavite na trdno ravno površino, ki ne drsi.** Če obstaja možnost premika ali zdrsa kovčka Systembox ali delovne plošče, električnega orodja ni mogoče zanesljivo in varno uporabljati.

Max 15kg

Ne preobremenjujte delovne plošče in nanjo ne stopajte. Če delovno ploščo prekomerno obremenite ali nanjo stopite, se lahko kovček Systembox prevrne ali zlomi.

- ▶ **Pazite, da delovna plošča pri delu z dolgimi obdelovanci ne pade iz ravnotežja.** Obdelovanec pritrdite na delovno površino tako, da je njegovo težišče na delovni plošči. Dolge obdelovance morate na prostem koncu podložiti oziroma podpreti.
- ▶ **Na delovno ploščo ne nameščajte električnih orodij.** Električna orodja in nastavki imajo ostre robove, ki lahko povzročijo hude poškodbe.
- ▶ **Pazite, da pri uporabi električnega orodja ne poškodujete delovne površine ali kovčka Systembox.**
- ▶ **Ne prenašajte kovčka Systembox, ko ima nameščene objemke.**

Drug na drugega lahko naložite največ 3 kovčke Systembox.

- ▶ **Preberite in upoštevajte vsa varnostna opozorila in navodila za uporabo vseh orodij, ki jih uporabljate s kovčkom Systembox in delovno ploščo.**

Opis izdelka in delovanja

Predvidena uporaba

Delovna plošča je namenjena vpenjanju majhnih obdelovancev z objemkami.

Tehnični podatki

Delovna plošča za kovček Systembox		SystemBox with integrated workbench
Kataloška številka		**1 600 A01 E13**
Debelina delovne površine	mm	134
najv. nosilnost	kg	15

Delovanje

Kovček Systembox mora biti pri delu z delovno ploščo vedno zaprt in zapahnjen.

Kovček Systembox podložite s podlogo proti drsenju. Obdelovanec na delovno ploščo vedno pričvrstite z obema objemkama. Namestite ga tako, da je delovno območje (npr. za žaganje) približno 5 do 10 cm oddaljeno od roba kovčka Systembox.

Pri delu z električnimi orodji z eno roko vedno čvrsto držite kovček Systembox. Tako preprečite zdrs ali padec kovčka Systembox.

Vzdrževanje in čiščenje

Poskrbite za to, da je delovna plošča vedno čista, saj s tem zagotovite zanesljivo in varno delo. Umazanijo odstranite s sesalnikom ali z mehko vlažno krpo.

Zaščita okolja

Kovček Systembox, delovno ploščo, pribor in embalažo zavrzite na okolju prijazen način.

Hrvatski

Sigurnosne napomene

Pročitajte sva upozorenja i upute priložene uz radnu ploču. Propusti do kojih može doći uslijed nepridržavanja sigurnosnih napomena i uputa mogu uzrokovati električni udar, požar i/ili teške ozljede.

Sačuvajte sve sigurnosne napomene i upute za buduću primjenu.

- ▶ **Prije svake uporabe provjerite je li oštećen SystemBox s radnom pločom.**
- ▶ **SystemBox stavite na čvrstu, protukliznu, ravnu i vodoravnu površinu.** Ako se SystemBox s radnom pločom može otklizati ili klimati, ne možete ravnomjerno i sigurno voditi električni alat.

Ne opterećujte radnu ploču i ne oslanjajte se na nju. Preopterećenje ili stajanje na radnoj ploči može dovesti do toga da se SystemBox prevrne ili pukne.

- ▶ **Pobrinite se da dugački izradci ili radni postupci ne izbace radnu ploču iz ravnoteže.** Pričvrstite izradak na radnu ploču tako da je težište na površini radne ploče. Dugački izradci moraju biti podloženi ili poduprti na slobodnom kraju.
- ▶ **Nemojte stegnuti električne alate na radnu ploču.** Stegnuti električni alati i oštrobridni radni alati mogu prouzročiti teške ozljede.
- ▶ **Pazite da se radna ploča i SystemBox ne oštete pri uporabi električnih alata.**
- ▶ **Ne nosite SystemBox držeći umetnute vijčane stege.**

Složite najviše 3 SystemBox-a jedan iznad drugog.

- ▶ **Pročitajte i pridržavajte se sigurnosnih napomena i uputa u ovim uputama za uporabu svih alata koji se upotrebljavaju sa SystemBox-om i radnom pločom.**

Opis proizvoda i radova

Namjenska uporaba

Radna ploča je namijenjena za stezanje malih izradaka pomoću vijčanih stega.

Tehnički podaci

Radna ploča za SystemBox		SystemBox with integrated workbench
Kataloški broj		**1 600 A01 E13**
Visina podloge	mm	134
Maks. nosivost	kg	15

Rad

Kod svih radova s radnom pločom, SystemBox mora biti zatvoren i zaključan.

Stavite protukliznu podlogu ispod SystemBox-a. Uvijek pričvrstite izradak objema vijčanim stegama na radnu ploču. Pozicionirajte ga tako da je područje rada (npr. za rezanje) udaljeno oko 5 do 10 cm od ruba SystemBox-a.

Tijekom rada s električnim alatima uvijek čvrsto držite SystemBox jednom rukom. Na taj ćete način izbjeći klizanje ili prevrtanje SystemBox-a.

Održavanje i čišćenje

Radnu ploču održavajte čistom kako biste mogli dobro i sigurno raditi. Prljavštinu uklonite usisavačem ili obrišite vlažnom, mekom krpom.

Zbrinjavanje

SystemBox s radnom pločom, pribor i ambalažu treba dovesti na ekološki prihvatljivo recikliranje.

Eesti

Ohutusjuhised

Lugege läbi kõik töölauaga kaasasolevad hoiatavad juhised ja suunised. Ohutusjuhiste ja suuniste eiramine võib kaasa tuua elektrilöögi, tulekahju ja/või raskeid vigastusi.

Hoidke kõik ohutusjuhised ja suunised edasiseks kasutamiseks hoolikalt alles.

- ▶ **Kontrollige enne iga kasutamiskorda, et töölauaga SystemBoxil ei oleks vigastusi.**
- ▶ **Asetage SystemBox tugevale, libisemiskindlale, tasasele ja horisontaalsele pinnale.** Kui töölauaga SystemBox võib libiseda või kõikuda, ei saa elektrilist tööriista ühtlaselt ja kindlalt juhtida.

Ärge koormake töölauda üle ja ärge seiske sellel. Ülekoormus või seismine töölaual võib põhjustada SystemBoxi ümberminekut või purunemist.

- ▶ **Kontrollige, et töölauda pikkade töödeldavate detailide ega töösammudega tasakaalust välja ei viida.** Kinnitage töödeldav detail töölauale nii, selle raskuskese asuks töölaual. Pikad töödeldavad detailid tuleb vabast otsast toestada.
- ▶ **Ärge kinnitage töölauale mitte ühtki elektrilist tööriista.** Töölauale kinnitatud elektrilised tööriistad ja teravaservalised vahetatavad tööriistad võivad põhjustada raskeid vigastusi.
- ▶ **Jälgige, et töölauda ja SystemBoxi elektriliste tööriistade kasutamisel ei vigastataks.**
- ▶ **Ärge kandke SystemBoxi sellele kinnitatud pitskruvidest haarates.**

Asetage üksteisele maksimaalselt 3 SystemBoxi.

- ▶ **Lugege ja järgige kõigi SystemBoxi ja töölauaga kasutatavate seadmete kasutusjuhendis toodud ohutusjuhiseid ja suuniseid.**

Toote kirjeldus ja kasutusjuhend

Nõuetekohane kasutamine

Töölaud on ette nähtud väikeste töödeldavate detailide kinnitamiseks pitskruvidega.

Tehnilised andmed

Töölaud SystemBoxi jaoks		SystemBox with integrated workbench
Tootenumber		**1 600 A01 E13**
Aluse kõrgus	mm	134
Max kandevõime	kg	15

Töötamine

Kõigi tööde korral peab SystemBox olema töölauaga kindlalt ühendatud ja fikseeritud.

Asetage SystemBoxi alla libisemiskindel matt. Kinnitage töödeldav detail töölauale alati mõlema pitskruvi abil. Asetage see nii, et tööpiirkond (nt saelõigeteks) jääks umbes 5 kuni 10 cm SystemBoxi servast eemale.

Hoidke SystemBoxi elektriliste tööriistadega töötamise ajal alati ühe käega kinni. Nii väldite SystemBoxi libisemist või ümberminekut.

Hooldus ja puhastamine

Hea ja ohutu töö tagamiseks hoidke töölaud alati puhas. Eemaldage mustus tolmuimeja või niiske, pehme riidelapiga.

Jäätmekäitlus

Töölauaga SystemBox, lisavarustus ja pakendid tuleb loodushoidlikult taaskasutusse suunata.

Latviešu

Drošības noteikumi

Izlasiet visus kopā ar darba plāksni piegādātos drošības noteikumus un norādījumus. Drošības noteikumu un norādījumu neievērošana var izraisīt aizdegšanos un būt par cēloni elektriskajam triecienam vai nopietnam savainojumam.

Pēc izlasīšanas uzglabājiet šos drošības noteikumus un norādījumus turpmākai izmantošanai.

- ▶ **Ik reizi pirms lietošanas pārbaudiet, vai sistēmas kaste ar darba plāksni nav bojāta.**
- ▶ **Novietojiet sistēmas kasti uz stingras, neslīdošas, līdzenas un līmeniskas virsmas.** Ja sistēmas kaste ar darba plāksni var izslīdēt vai apgāzties, elektroinstrumentu nav iespējams vienmērīgi pārvietot un droši vadīt.

Nepārslogojiet darba virsmu un nestāviet uz tās. Darba virsmas pārslogošana vai stāvēšana uz tās var izraisīt sistēmas kastes apgāšanos vai salūšanu.

- ▶ **Pārliecinieties, ka gara apstrādājamā priekšmeta novietošana vai apstrādes operācijas gaita neizraisa darba plāksnes līdzsvarojuma zaudēšanu.** Nostipriniet apstrādājamo priekšmetu uz darba plāksnes tā, lai tā smaguma centrs atrastos darba plāksnes virsmas robežās. Gari apstrādājamie priekšmeti brīvajā galā ir jānovieto uz piemērotas virsmas vai jāatbalsta.
- ▶ **Stingri nenostipriniet nevienu elektroinstrumentu uz darba plāksnes.** Iestiprinātie elektroinstrumenti un to darbinstrumentu asās griezējšķautnes var radīt smagus savainojumus.
- ▶ **Sekojiet, lai elektroinstrumenta lietošanas laikā darba plāksne un sistēmas kaste netiktu bojāta.**
- ▶ **Nepārnesiet sistēmas kasti aiz uz tās nostiprinātajām skrūvspīlēm.**

Nenovietojiet vienu uz otras vairāk par 3 sistēmas kastēm.

- ▶ **Izlasiet un ievērojiet visu kopā ar sistēmas kasti un darba plāksni lietojamo ierīču lietošanas pamācībās sniegtos drošības noteikumus un norādījumus.**

Izstrādājuma un tā funkciju apraksts

Paredzētais pielietojums

Darba plāksne ir paredzēta nelielu apstrādājamo priekšmetu nostiprināšanai uz tās ar skrūvspīļu palīdzību.

Tehniskie dati

Darba plāksne sistēmas kastei		SystemBox with integrated workbench
Izstrādājuma numurs		**1 600 A01 E13**
Balsta augstums	mm	134
Maks. nestspēja	kg	15

Lietošana

Veicot jebkuru darbu, sistēmas kastei jābūt savienotai ar darba plāksni un aizslēgtai.

Novietojiet zem sistēmas kastes pretslīdēšanas paklāju. Vienmēr nostipriniet apstrādājamo priekšmetu uz darba plāksnes ar divām skrūvspīlēm. Novietojiet apstrādājamo priekšmetu tā, lai apstrādes vieta (piemēram, veicot zāģēšanu) atrastos aptuveni 5 līdz 10 cm attālumā no sistēmas kastes malas.

Strādājot ar elektroinstrumentiem, ar vienu roku stingri turiet sistēmas kasti. Tas ļaus novērst sistēmas kastes izslīdēšanu vai apgāšanos.

Apkalpošana un tīrīšana

Uzturiet darba plāksni tīru, jo tas ļaus labi un droši strādāt. Attīriet netīrumus ar vakuumsūcēju vai arī apslaukiet tos ar mitru, mīkstu lupatiņu.

Atbrīvošanās no nolietotajiem izstrādājumiem

Sistēmas kaste ar darba plāksni, tās piederumi un iesaiņojuma materiāli jāpakļauj otrreizējai pārstrādei apkārtējai videi nekaitīgā veidā.

Lietuvių k.

Saugos nuorodos

Perskaitykite visas prie darbinės plokštės pridedamas įspėjamąsias nuorodas ir reikalavimus. Nesilaikant saugos nuorodų ir reikalavimų gali trenkti elektros smūgis, kilti gaisras, galima smarkiai susižaloti ir sužaloti kitus asmenis.

Išsaugokite šias saugos nuorodas ir reikalavimus, kad ir ateityje galėtumėte jais pasinaudoti.

- ▶ **Kaskart prieš pradėdami naudoti patikrinkite „SystemBox“ su darbine plokšte.**
- ▶ **„SystemBox“ pastatykite ant tvirto, neslidaus, lygaus ir horizontalaus pagrindo.** „SystemBox“ su darbine plokšte pasislinkus arba susvyravus, ruošinys gali būti stumiamas netolygiai ir nesaugiai.

Neveikite darbinės plokštės per didele apkrova ir ant jos nelipkite. Veikiant darbinę plokštę per didele apkrova arba ant jos užlipus gali būti, kad „SystemBox“ pavirs arba sulūš.

- ▶ **Užtikrinkite, kad darbinės plokštės balanso nesuardytų nei ilgi ruošiniai, nei atliekama darbo operacija.** Ruošinį prie darbinės plokštės pritvirtinkite taip, kad svorio taškas būtų darbinės plokštės plote. Ilgų ruošinių laisvus galus reikia atremti arba po jais ką nors padėti.
- ▶ **Prie darbinės plokštės nepriveržkite jokių elektrinių įrankių.** Įtvirtinti elektriniai įrankiai ir darbo įrankiai aštriomis briaunomis gali sunkiai sužaloti.
- ▶ **Saugokite, kad dirbdami su elektriniu įrankiu nepažeistumėte darbinės plokštės ir „ SystemBox“.**
- ▶ **Neneškite „SystemBox“ laikydami už pritvirtintų veržtuvų.**

Vieną ant kito dėkite ne daugiau kaip 3 „SystemBox“.

- ▶ **Perskaitykite ir laikykitės visų prietaisų, naudojamų su „SystemBox“ ir darbine plokšte naudojimo instrukcijose pateiktų saugos nuorodų ir reikalavimų.**

Gaminio ir savybių aprašas

Naudojimas pagal paskirtį

Darbinė plokštė yra skirta mažiems ruošiniams naudojant veržtus įtvirtinti.

Techniniai duomenys

Darbinė plokštė, skirta „SystemBox“		SystemBox with integrated workbench
Gaminio numeris		**1 600 A01 E13**
Atramos aukštis	mm	134
Maks. leidžiamoji apkrova	kg	15

Naudojimas

Atliekant bet kokius darbus su darbine plokšte, „SystemBox“ privalo būti uždaryta ir užrakinta.

Po „SystemBox“ padėkite nuo slydimo apsaugantį kilimėlį. Ruošinį prie darbinės plokštės visada pritvirtinkite abiem veržtuvais. Jį padėkite į tokią padėtį, kad darbo sritis (pvz., pjūviams atlikti) maždaug nuo 5 iki 10 cm būtų nuo „SystemBox“ krašto.

Dirbdami su elektriniu įrankiu viena ranka visada tvirtai laikykite „SystemBox“. Taip išvengsite „SystemBox“ nuslydimo ir pavirtimo.

Priežiūra ir valymas

Kad dirbtumėte gerai ir saugiai, darbinę plokštę visada laikykite švarią. Nešvarumus pašalinkite siurbliu arba drėgnu, minkštu skudurėliu.

Šalinimas

„SystemBox“ su darbine plokšte, papildoma įranga ir pakuotės turi būti surenkami ir perdirbami aplinkai nekenksmingu būdu.

عربي

إرشادات الأمان

اقرأ جميع ملاحظات التحذير والتعليمات المرفقة بلوح العمل. إن ارتكاب الأخطاء عند تطبيق إرشادات الأمان والتعليمات قد يؤدي إلى حدوث صدمات كهربائية أو إلى نشوب حرائق و/أو إلى الإصابة بجروح خطيرة.

احتفظ بجميع الملاحظات التحذيرية والتعليمات للاستعمال اللاحق.

- **افحص صندوق النظام مع لوح العمل قبل كل استخدام من حيث وجود أضرار.**
- **ضع صندوق النظام على أرضية ثابتة، ومستوية، وأفقية، وغير زلقة.** إذا كان صندوق النظام مع لوح العمل معرض للانزلاق أو التأرجح، فلن يمكن تحريك العدة الكهربائية بشكل متوازن وثابت.

تجنب فرط التحميل على لوح العمل أو الوقوف عليه، حيث قد يتسبب فرط التحميل على لوح العمل أو الوقوف عليه في انقلابه أو كسره.

- **تأكد أن قطع الشغل الطويلة أو عمليات الشغل لا تتسبب في اختلال اتزان لوح العمل.** قم بتثبيت قطعة الشغل على لوح العمل بحيث يكون مركز الثقل على سطح لوح العمل. يجب أن ترتكز أو تستند قطع الشغل الطويلة بنهايتها السائبة على شيء ما.
- **لا تقم بشد العدة الكهربائية على لوح العمل.** إن العدد الكهربائية التي تم شدها وعدد الشغل الحادة الحواف قد تسبب إصابات خطيرة.
- **احرص على عدم تعرض لوح العمل وصندوق النظام للضرر عند استخدام العدد الكهربائية.**
- **لا تقم بحمل صندوق النظام من الملزمة المستخدمة.**

لا تقم برص أكثر من 3 صناديق نظام فوق بعضها البعض.

- **احرص على قراءة ومراعاة إرشادات السلامة الواردة في أدلة تشغيل كافة الأجهزة المستخدمة مع صندوق النظام ولوح العمل.**

وصف المنتج والأداء

الاستعمال المخصص

لوح العمل مخصص لشد قطع الشغل الصغيرة بواسطة الملزمتين.

البيانات الفنية

SystemBox with integrated workbench		لوح عمل لصندوق النظام
1 600 A01 E13		رقم الصنف
134	مم	ارتفاع الحامل
15	كجم	قدرة الحمل القصوى

التشغيل

يجب أن يكون صندوق النظام مغلقا ومؤمنا عند إجراء كافة الأعمال باستخدام لوح العمل.

ضع حصيرة مضادة للانزلاق أسفل صندوق النظام.

احرص دائما على تثبيت قطعة الشغل باستخدام الملزمتين الموجودتين بلوح العمل. قم بوضعها بحيث يكون نطاق العمل (الخاص بأعمال النشر مثلا) يبعد بمقدار يتراوح بين 5 و 10 سم تقريبا عن حافة صندوق النظام.

أمسك صندوق النظام بيد واحدة دائما أثناء العمل باستخدام العدد الكهربائية. وبذلك تتجنب انقلاب صندوق النظام أو انزلاقه.

الصيانة والتنظيف

حافظ على نظافة لوح العمل من أجل العمل بشكل جيد وآمن. أزل الاتساخات باستخدام شافطة أو قطعة قماش مبللة ولينة.

التخلص من العدة الكهربائية

يجب التخلص من صندوق النظام مع لوح العمل والتوابع والتغليف بطريقة محافظة على البيئة عن طريق تسليمها لمراكز النفايات القابلة لإعادة التصنيع.