EN

IMPORTANT:
Failure to read, thoroughly understand, and follow all instructions can result in serious personal injury, damage to equipment, or voiding of factory warranty.

INSTRUCTIONS OF SAFETY AND WARNINGS:

- Make sure that the mounting surface is strong enough to handle a mounted product and equipment.
- DO NOT EXCEED THE MAXIMUM LISTED WEIGHT CAPACITY.
- Always be sure to have someone assist you or a mechanical device to lift and position heavy products safely.
- Tighten screws firmly, but do not over tighten. Over tightening can cause product damage that greatly reduces the holding power.
- Keep a clear area and distance from moving parts when using the product.
- Use only as intended. Never stand, hang or climb on the product.
- This product is intended for indoor use only.
- Any attempts to reconstruct the construction aren't allowed.
- This product may contain small items that could be a choking hazard if swallowed. Keep children away unless the product is intended for their use and all instructions and manuals are fully reviewed and understood by them.
- Check that the product is secure and safe to use at regular intervals (at least every three months).

Should you ever have any questions or feel you require help please contact your place of purchase for assistance.

DE

WICHTIG:
Es kann zu schweren Verletzungen, Schäden am Gerät oder zum Erlöschen der Werksgarantie kommen, wenn Sie nicht alle Anweisungen lesen, verstehen und befolgen.

SICHERHEITS- UND WARNHINWEISE:

- Stellen Sie sicher, dass die Montagefläche stabil genug ist, um das montierte Produkt und die Ausrüstung zu tragen.
- DIE ANGEGEBENE MAXIMALE GEWICHTSKAPAZITÄT DARF NICHT ÜBERSCHRITTEN WERDEN.
- Schwere Produkte dürfen aus Sicherheitsgründen nur mit Hilfe einer Hilfsperson oder einer mechanischen Hebevorrichtung angehoben und positioniert werden.
- Ziehen Sie die Schrauben fest, aber nicht übermäßig fest an. Ein übermäßiges Anziehen kann das Produkt beschädigen und die Halteleistung stark verringern.
- Halten Sie bei der Verwendung des Produkts einen Sicherheitsabstand zu beweglichen Teilen ein.
- Nur für den bestimmungsgemäßen Gebrauch verwenden. Sie dürfen niemals auf dem Produkt stehen, hängen oder klettern.
- Dieses Produkt ist ausschließlich für den Gebrauch in Innenräumen vorgesehen.
- Es ist nicht erlaubt, die Konstruktion zu rekonstruieren.
- Dieses Produkt enthält möglicherweise Kleinteile, die eine Erstickungsgefahr darstellen können, wenn sie verschluckt werden. Halten Sie Kinder fern, außer wenn das Produkt für sie vorgesehen ist und sie alle Anweisungen und Handbücher vollständig gelesen und verstanden haben.
- Überprüfen Sie in regelmäßigen Abständen (mindestens alle drei Monate) auf seine Sicherheit und Gebrauchstauglichkeit.

Falls Sie Fragen haben oder Hilfe benötigen, wenden Sie sich bitte an die Stelle, bei der Sie das Produkt gekauft haben.

Installationsanweisungen

Glass Whiteboard

Best.-Nr.: 3758549 (SP-SMW-003)

Installation Instructions

Glas-Whiteboard

Item No.: 3758549 (SP-SMW-003)

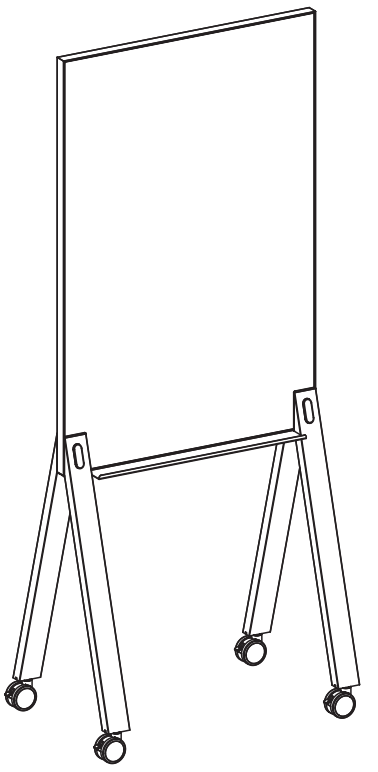

6

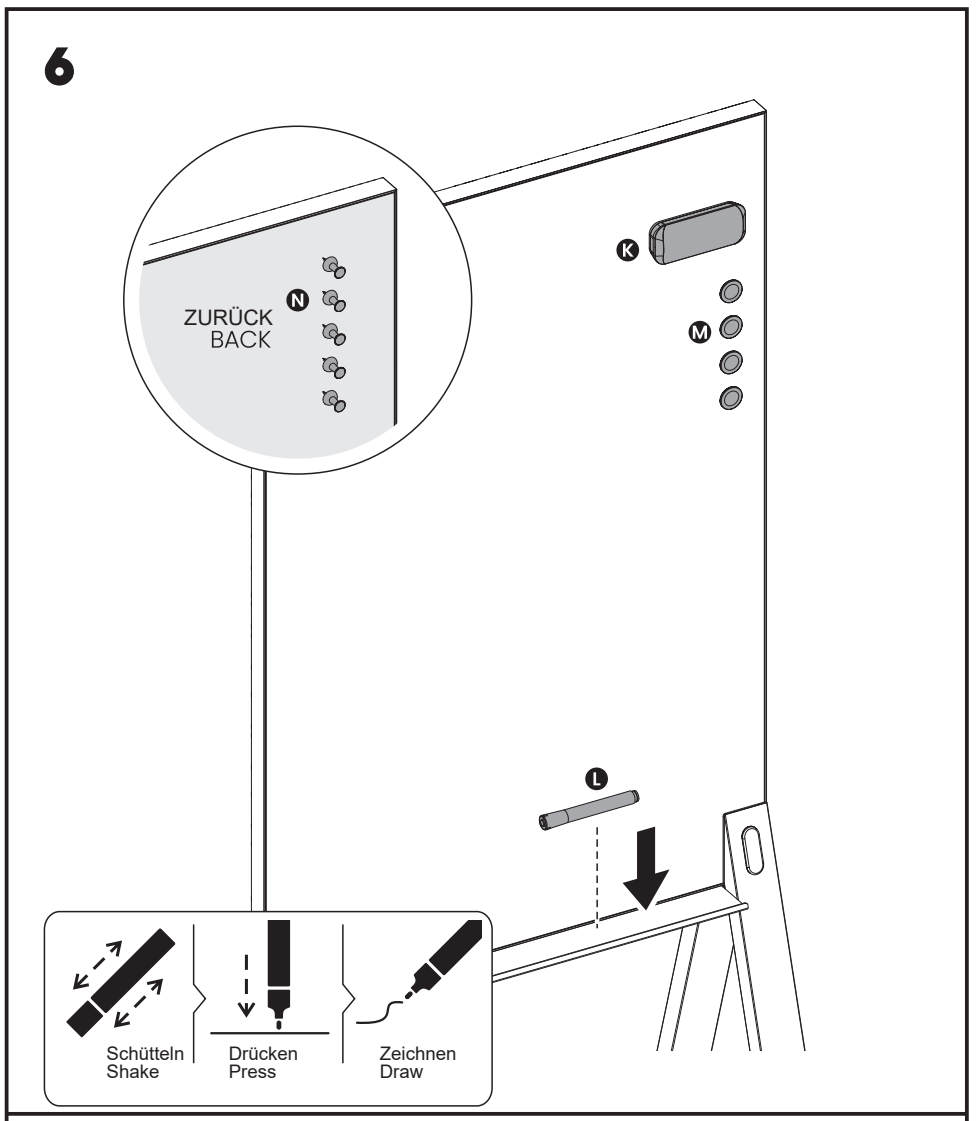

Note: If the casters do not touch the ground, loosen the nut as shown, adjust the caster to the correct height, then re-tighten the nut.

Hinweis: Falls die Rollen nicht den Boden berühren, lösen Sie die Mutter wie abgebildet, passen Sie die Rolle auf die richtige Höhe an und ziehen Sie dann die Mutter wieder fest.

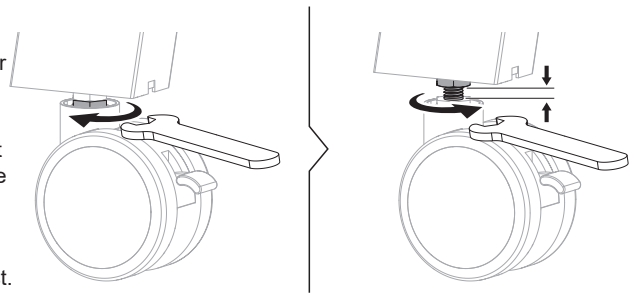

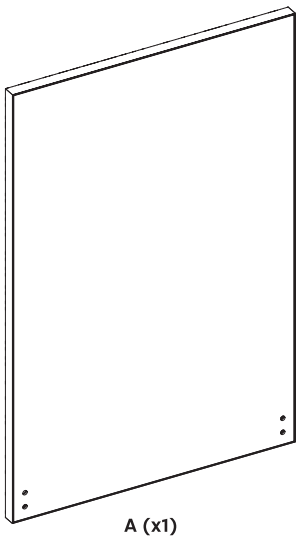

A (x1)

Glaswaren, vorsichtig behandeln
Glassware, handle with caution

2+ Für die Installation sind mindestens zwei Personen erforderlich.
Requires two or more people for installation.

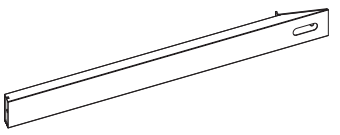

B (x4)

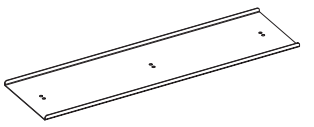

C (x1)

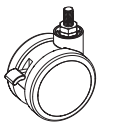

D (x4)

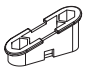

E (x4)



F (x4)



G (x14)
M5x8



H (x4)
M6x50



I (x4)
M6



J (x1)
14mm

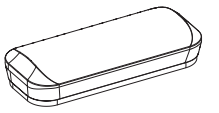

K (x1)

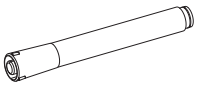

L (x3)



M (x4)



N (x5)

1

VORSICHT:
Glaswaren, vorsichtig behandeln.

CAUTION:
Glassware, handle with care.

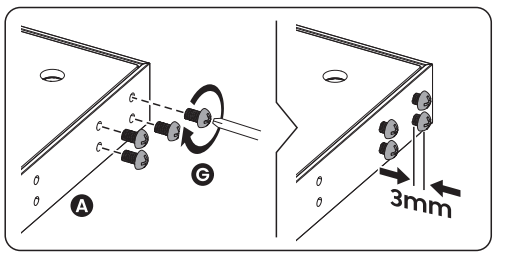

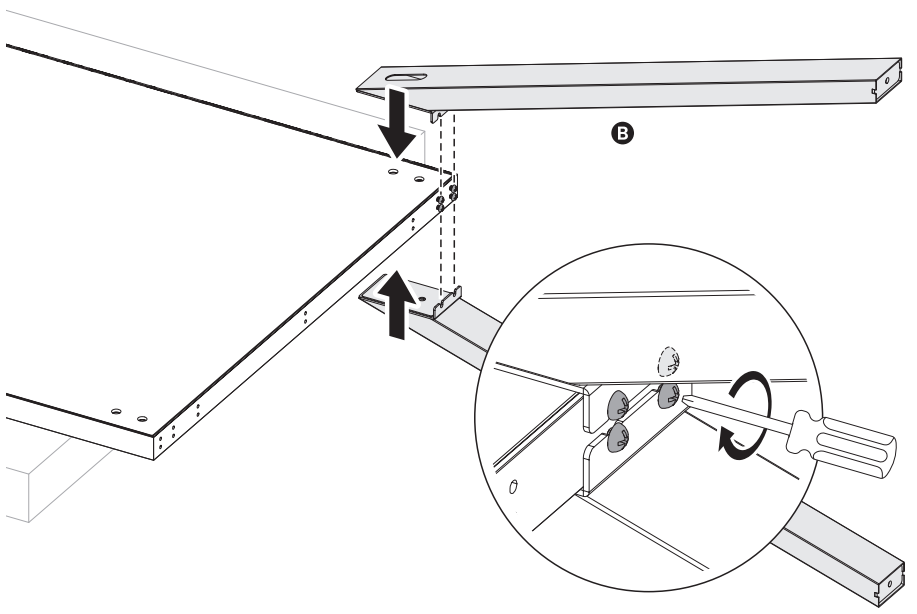

2

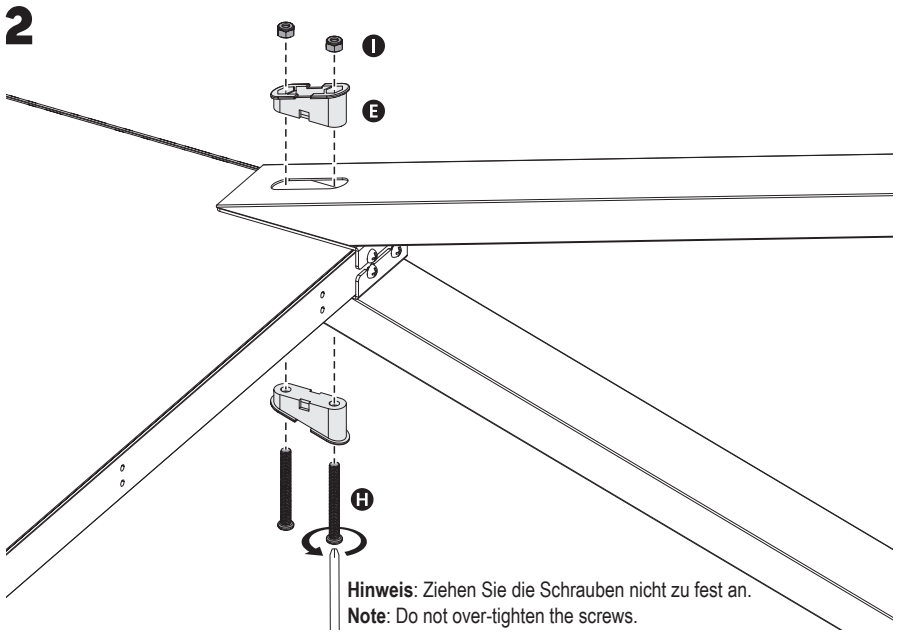

Hinweis: Ziehen Sie die Schrauben nicht zu fest an.
Note: Do not over-tighten the screws.

3

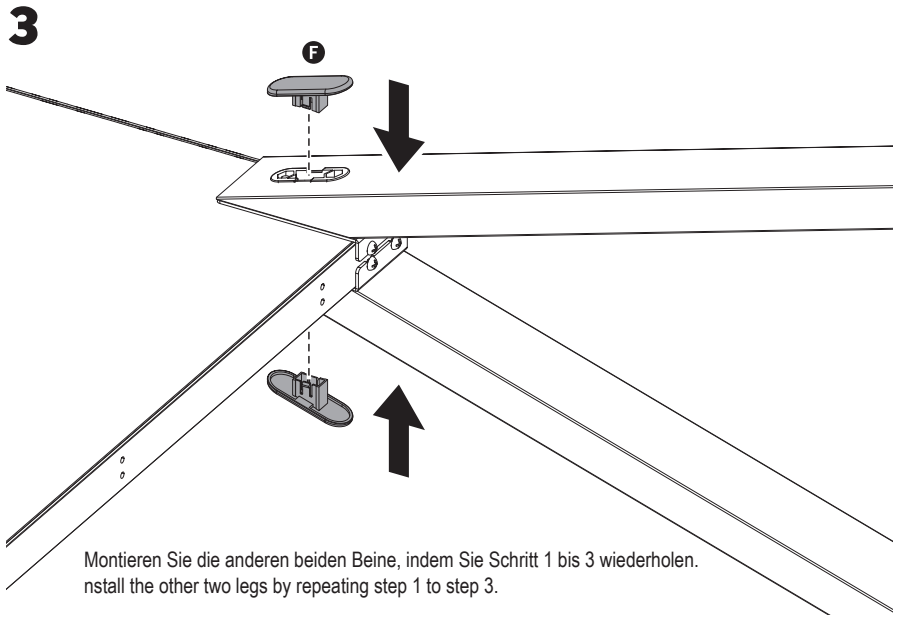

Montieren Sie die anderen beiden Beine, indem Sie Schritt 1 bis 3 wiederholen.
nstall the other two legs by repeating step 1 to step 3.

4

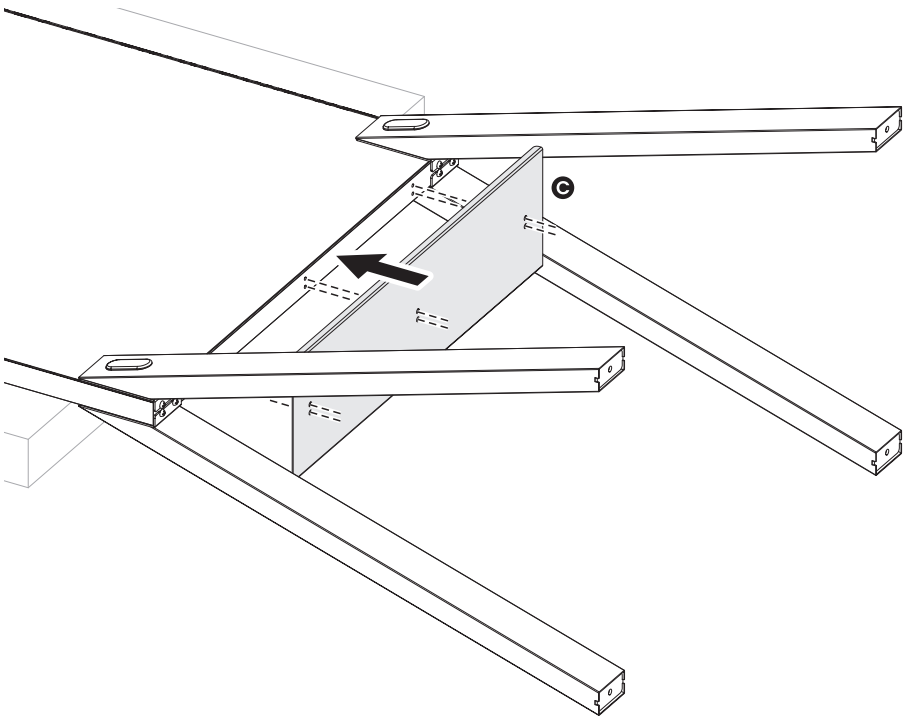

Hinweis: Setzen Sie alle sechs Schrauben in die Löcher ein und ziehen Sie sie dann fest.
Note: Insert all six screws into the holes, then tighten them.

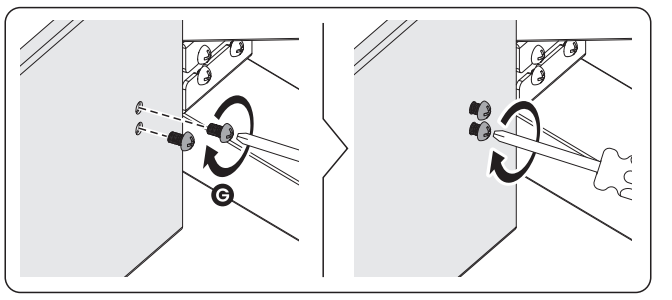

5

