# Schraubkabelschuh für Cu und Al

längsdicht, für Nieder- und Mittelspannung

Schraubkabelschuh für Aluminium- und Kupferleiter RM/SM/RE/SE, geeignet für Innenraum- und Freiluft-Endverschlüsse.



## Produktbeschreibung

| | |
|---|---|
| Artikelname | CSK 240-400 |
| Artikelnummer | 374495 |
| Hinweise | Für die Installation wird der BBC Cellpack Gegenhalter empfohlen (siehe Zubehör). |
| | Anwendung nach AWG, ISWG und BWG auf Anfrage. |

| Anwendungen |
|---|
| Zum Anschluss von Leitern der RM/SM (Klasse 2), RE/SE (Klasse 1) gemäß DIN EN/IEC 60228 (VDE 0295) |

# Technische Daten

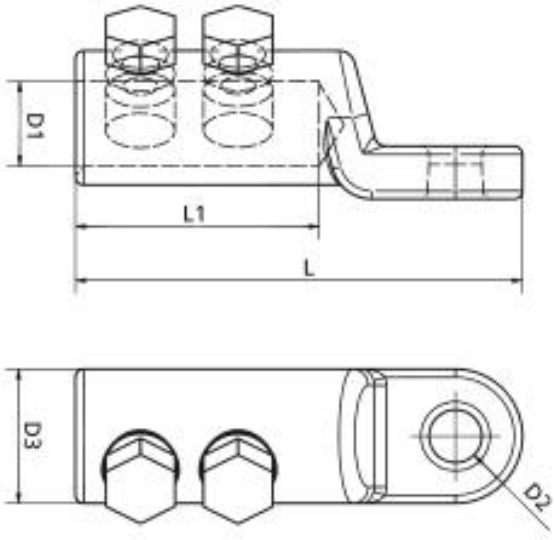


| | |
|---|---|
| Artikelname | CSK 240-400 |
| Artikelnummer | 374495 |
| Prüfnormen | IEC 61238-1 |
| Materialien | Aluminium verzinnt |
| Länge L | 135 mm |
| Länge L1 | 75 mm |
| Durchmesser D1 | 26 mm |
| Durchmesser D2 | 16.5 mm |
| Durchmesser D3 | 40 mm |
| Anzahl Schrauben | 2 Stück |

## Logistik Daten

| | |
|---|---|
| Artikelname | CSK 240-400 |
| Artikelnummer | 374495 |
| Lieferumfang | Schraubkabelschuh |
| | Montageanleitung |
| Ursprungsland | Tschechische Re |
| Zolltarifnummer | 85359000 |
| EAN/GTIN | 4010311185392 |

## Verpackungsdaten

| Verpackungstyp | Beutel1 | Schachtel | Palette |
|---|---|---|---|
| Inhaltsmenge | 1 | 3 | 1530 |
| Mengeneinheit | Stück | Stück | Stück |
| Länge (mm) | 132 | 200 | 1200 |
| Breite (mm) | 72 | 150 | 800 |
| Höhe (mm) | 45 | 100 | 1200 |
| Nettogewicht (kg) | 0.275 | 0.825 | 420.75 |
| Bruttogewicht (kg) | 0.275 | 1.125 | 438.95 |