15 1503 22

Klinken-Steckverbinder

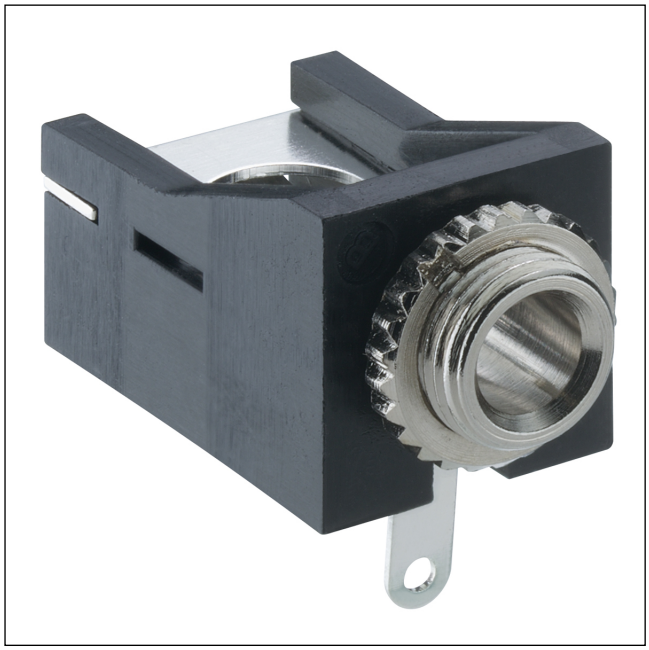

Klinkeneinbaukupplung nach JIS C 6560 JC35J2B, 3,5 mm, 2-polig/mono, abgewinkelte Ausführung, mit Öffner und Lötaugen, für Leiterplatten, für Rückseitenmontage

15 1503 22

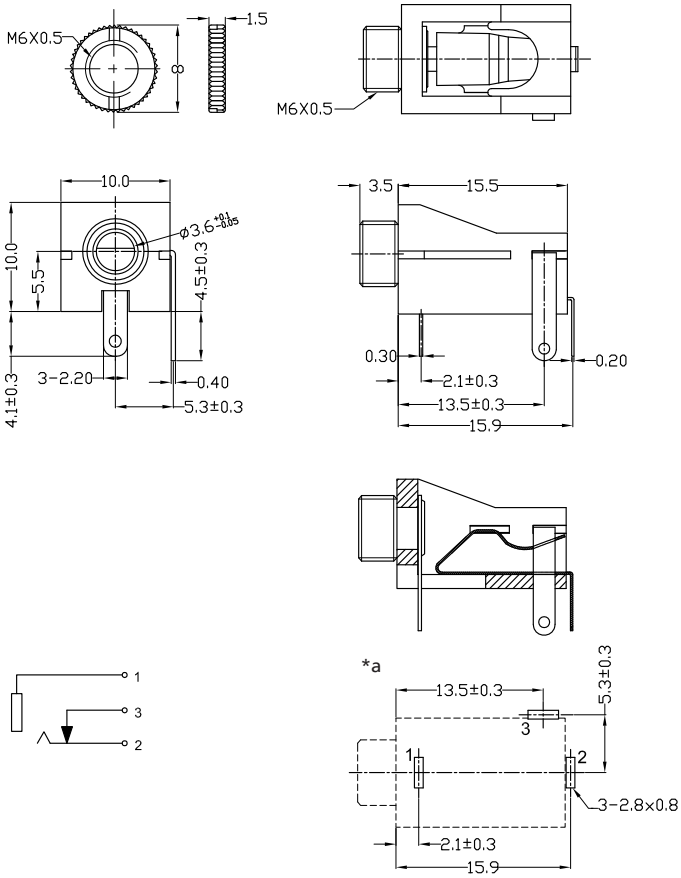

*a Leiterplattenlayout, von der Lötseite gesehen

Umgebungsbedingungen

Temperaturbereich	-16 °C/+65 °C

Werkstoffe

Kontaktträger	PBT, V-0 nach UL94
Kontaktbuchse	CuZn, vernickelt
Lötkontakt	CuZn/St, verzinnt
Rändelmutter	CuZn, vernickelt

Mechanische Daten

Steckzyklen	≥ 5000
Steckkraft	2,9–29,4 N
Ziehkraft	2,9–29,4 N

Elektrische Daten (bei T_U 20 °C)

Durchgangswiderstand	≤ 50 mΩ
Bemessungsstrom	1 A
Bemessungsspannung	12 V
Isolationswiderstand	≥ 100 MΩ

Zugehörige Produkte

Gegenstücke

1532 06 KLS 2 KLS 22

WKLS 2

15 1503 22

Bestellbezeichnung	Polzahl	VE (Stück)	MDQ (Stück)
1503 22	2	500	500

Verpackung:
lose im Karton oder Kunststoffbeutel