16 1633 04

Netzgeräte-Steckverbinder



Netzgerätestecker,
5,5 mm x 2,5 mm, gerade Ausführung, mit Gabelkontakt,
Lötaugen und Knickschutz

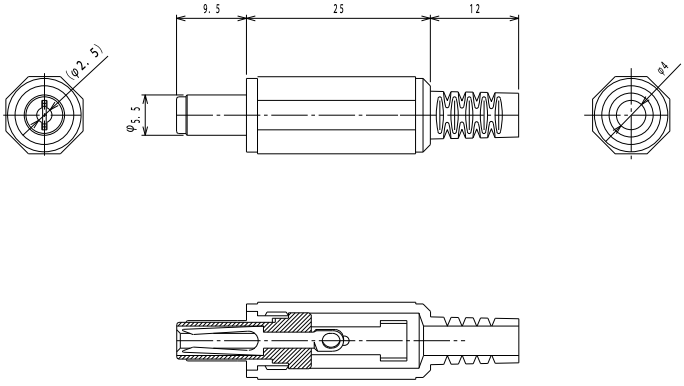

Umgebungsbedingungen

Temperaturbereich	-20 °C/+70 °C

Werkstoffe

Kontaktträger	POM
Kontakt	Cu-Legierung/Fe, vernickelt
Gehäuse	PE

Mechanische Daten

Außendurchmesser	5,5 mm
Innendurchmesser	2,5 mm

Anschließbare Leiter Lötanschluss

Kabeldurchmesser	4 mm

Elektrische Daten (bei T_u 20 °C)

Durchgangswiderstand	≤ 30 mΩ
Bemessungsstrom	2 A
Bemessungsspannung	24 V DC
Bemessungsstoßspannung	500 V/60 s
Isolationswiderstand	≥ 100 MΩ

Zugehörige Produkte

Gegenstücke

- 1610 05
- 1610 07
- 1613 21
- 1613 33
- 1614 10
- 1614 15
- 1614 20
- NEB/J 25
- NEB/J 25 C
- NEK/J 250

16 1633 04

Bestellbezeichnung	Polzahl	VE (Stück)	MDQ (Stück)
1633 04	2	100	500