16 1634 01

Netzgeräte-Steckverbinder



Netzgerätestecker,
5,5 mm x 2,5 mm, gerade Ausführung, mit Bajonettverschluss, mit Lötaugen

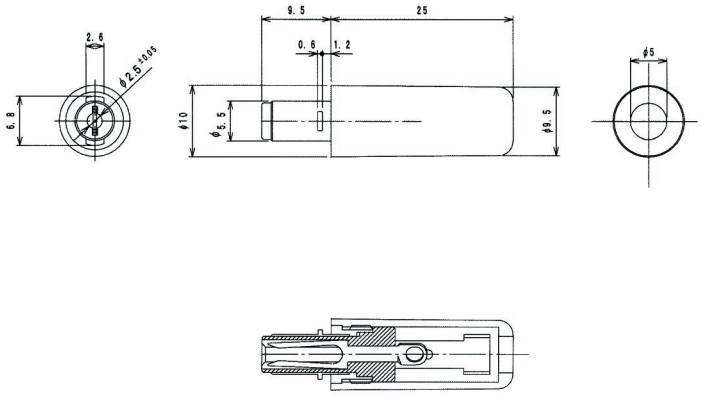

Umgebungsbedingungen

Temperaturbereich	-20 °C/+70 °C

Werkstoffe

Kontaktträger	POM
Kontakt	Cu-Legierung/Stahl, vernickelt
Gehäuse	ABS

Mechanische Daten

Außendurchmesser	5,5 mm
Innendurchmesser	2,5 mm

Anschließbare Leiter Lötanschluss

Kabeldurchmesser	5 mm

Elektrische Daten (bei T_u 20 °C)

Bemessungsstrom	2 A
Bemessungsspannung	24 V DC
Bemessungsstoßspannung	500 V/60 s
Isolationswiderstand	≥ 100 MΩ

Zugehörige Produkte

Gegenstücke

1610 04 1613 23

16 1634 01

Bestellbezeichnung	Polzahl	VE (Stück)	MDQ (Stück)
1634 01	2	100	500

Verpackung:
lose im Karton oder Kunststoffbeutel