24 2410 12

USB- und IEEE-1394-Steckverbinder



USB-2.0-Einbaukupplung Typ A, abgewinkelte Ausführung,
für Leiterplatten

24 2410 12

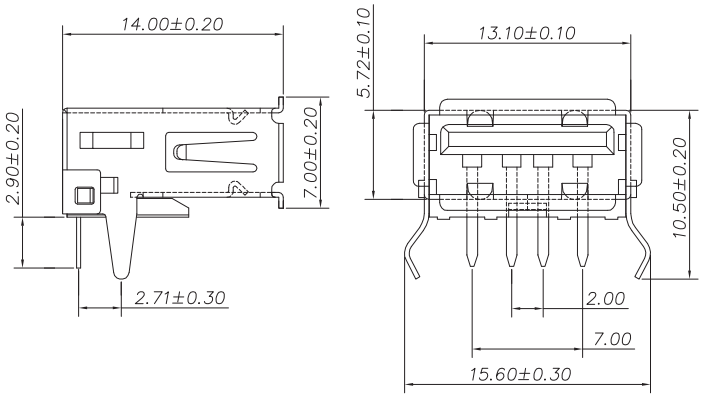

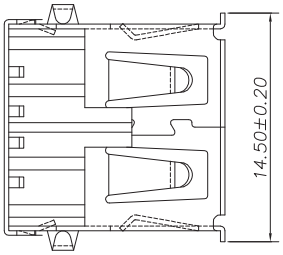

*a

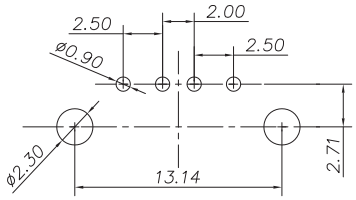

*a Leiterplattenlayout

Umgebungsbedingungen

Temperaturbereich	-55 °C/+85 °C

Werkstoffe

Kontaktträger	PBT, V-0 nach UL94
Kontaktfeder	CuZn, vergoldet
Gehäuse	Stahl, vernickelt

Mechanische Daten

Steckzyklen	1500
Steckkraft	≤ 35 N
Ziehkraft	≥ 10 N

Elektrische Daten (bei T_u 20 °C)

Durchgangswiderstand	≤ 30 mΩ
Bemessungsstrom	≤ 1 A
Bemessungsspannung	30 V DC
Bemessungsstoßspannung	500 V
Isolationswiderstand	≥ 100 MΩ

Zugehörige Produkte

Gegenstücke

2410 07 2410 08 2480 2482

24 2410 12

Bestellbezeichnung	Polzahl	VE (Stück)	MDQ (Stück)
2410 12	4	100	500

Verpackung:
im Tablett