24 2411 05

USB- und IEEE-1394-Steckverbinder



USB-2.0-Einbaukupplung Typ B, stehende Ausführung, für Leiterplatten

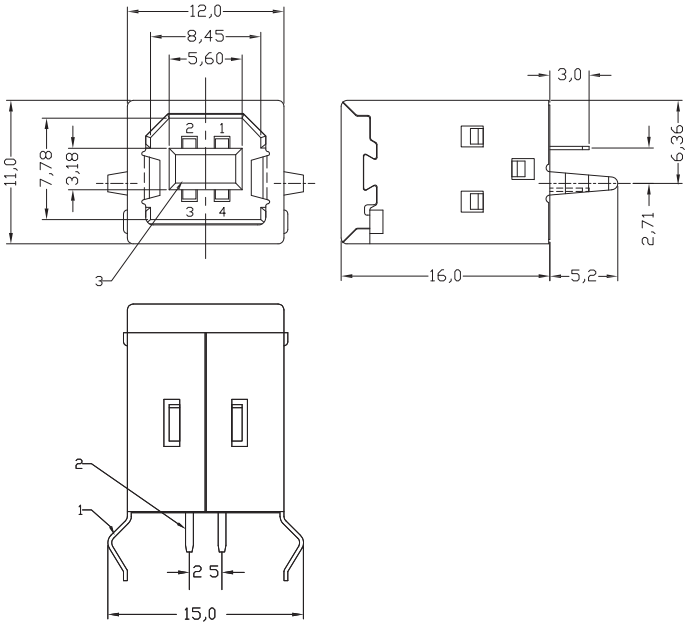

*a

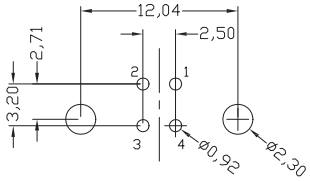

*a Leiterplattenlayout

Umgebungsbedingungen

Temperaturbereich	-55 °C/+85 °C

Werkstoffe

Kontaktträger	PBT GF, V-0 nach UL94
Kontaktfeder	CuSn, vergoldet
Gehäuse	CuZn, vernickelt

Mechanische Daten

Steckzyklen	1500
Steckkraft	≤ 35 N
Ziehkraft	≥ 10 N

Elektrische Daten (bei T_u 20 °C)

Durchgangswiderstand	≤ 30 mΩ
Bemessungsstrom	1 A
Bemessungsspannung	30 V AC
Bemessungsstoßspannung	500 V AC/60 s
Isolationswiderstand	≥ 100 MΩ

Zugehörige Produkte

24 2411 05

Bestellbezeichnung	Polzahl	VE (Stück)	MDQ (Stück)
2411 05	4	100	500

Verpackung:
im Tablett