24 2434 01

USB- und IEEE-1394-Steckverbinder



USB-3.1-Einbaukupplung Typ C, 24-polig, mit Dichtung zur Einbauöffnung, abgewinkelte Ausführung, für Leiterplatten, Surface-Mount-Technik (SMT/THR)

24 2434 01

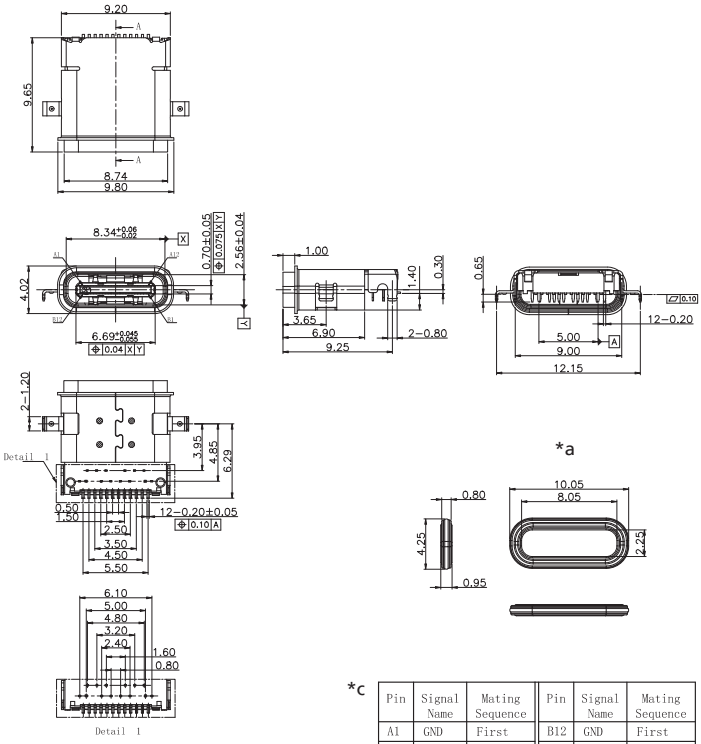

Pin	Signal Name	Mating Sequence	Pin	Signal Name	Mating Sequence
A1	GND	First	B12	GND	First
A2	SSTXp1	Second	B11	SSRXp1	Second
A3	SSTXn1	Second	B10	SSRXn1	Second
A4	V_{BUS}	First	B9	V_{BUS}	First
A5	CC1	Second	B8	SBU2	Second
A6	Dp1	Second	B7	Dn2	Second
A7	Dn1	Second	B6	Dp2	Second
A8	SBU1	Second	B5	CC2	Second
A9	V_{BUS}	First	B4	V_{BUS}	First
A10	SSRXn2	Second	B3	SSTXn2	Second
A11	SSRXp2	Second	B2	SSTXp2	Second
A12	GND	First	B1	GND	First
SHELL		GND	SHELL		GND

Umgebungsbedingungen

Temperaturbereich	-40 °C/+80 °C

Werkstoffe

Kontaktträger	LCP, V-0 nach UL94
Kontaktfeder	Cu-Legierung, vergoldet
Gehäuse	Stahl, vernickelt
Dichtung	Silikonkautschuk

Mechanische Daten

Steckzyklen	10000
Steckkraft	5–20 N
Ziehkraft	6–20 N

Elektrische Daten (bei T_U 20 °C)

Durchgangswiderstand	40 mΩ
Bemessungsstrom	5 A/1,25 A/0,25 A
Bemessungsspannung	5 V/20 V
Bemessungsstoßspannung	100 V/60 s
Isolationswiderstand	≥ 100 MΩ

Zugehörige Produkte

Gegenstücke
2483 01

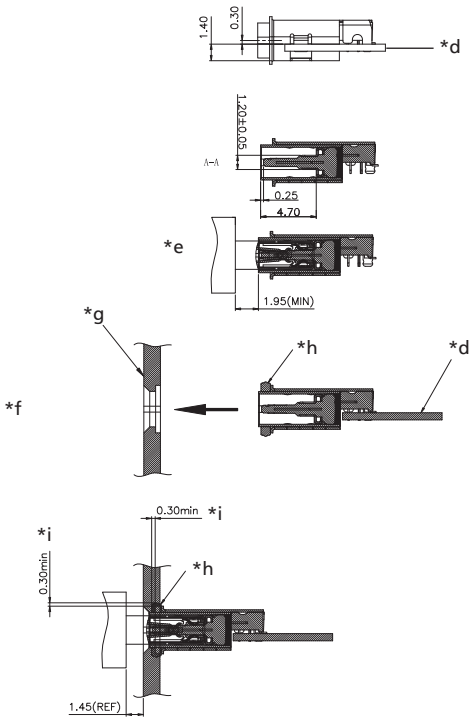

*a Dichtring
*b Leiterplattenlayout, von der Bestückungsseite gesehen
*c Kontaktbelegung
*d Leiterplatte
*e gesteckter Zustand
*f Einbausituation und Empfehlung für die Abdichtung
*g Chassisplatte
*h Dichtring
*i empfohlene Kompression des Dichtrings 40–50 %

24 2434 01

Bestellbezeichnung	Polzahl	VE (Stück)	MDQ (Stück)
2434 01	24	700	700

Verpackung:
auf Rolle