16 1614 22

Netzgeräte-Steckverbinder



Netzgeräte-Einbaukupplung,
für Stecker 3,4 mm x 1,4 mm, vergossen und mit Dichtung zur Einbauöffnung, IPx7, abgewinkelte Ausführung, mit Öffner, für Leiterplatten

16 1614 22

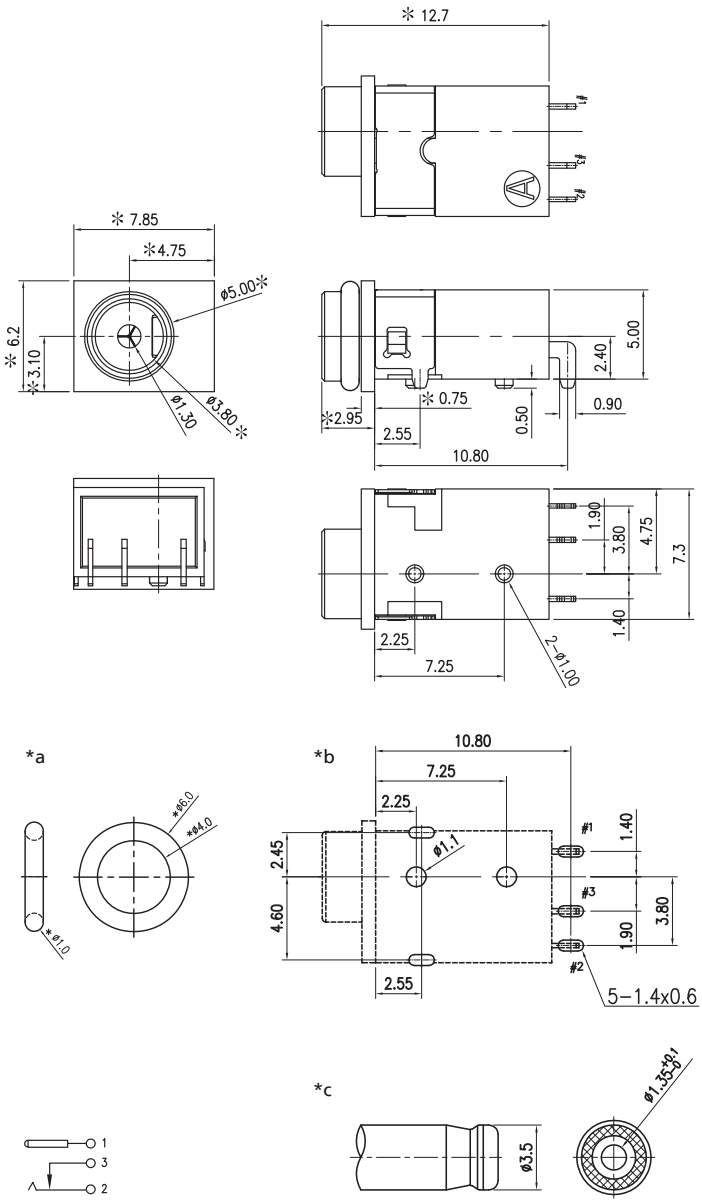

*a O-Ring separat mitgeliefert
*b Leiterplattenlayout, von der Bestückungsseite gesehen
*c geeignetes Gegenstück

Umgebungsbedingungen

Temperaturbereich	-25 °C/+70 °C

Werkstoffe

Kontaktträger/Gehäuse	PA, V-0 nach UL94
Kontaktfeder	CuSn, vernickelt und flashvergoldet
Kontaktstift	CuZn, vernickelt und flashvergoldet
Verguss	Silikon
O-Ring-Dichtung	Silikon, V-0 nach UL94

Mechanische Daten

Durchmesser Öffnung	3,8 mm
Durchmesser Mittelstift	1,3 mm
Steckzyklen	≥ 5000
Steckkraft	3–30 N
Ziehkraft	3–30 N

Elektrische Daten (bei T_U 20 °C)

Durchgangswiderstand	≤ 50 mΩ
Bemessungsstrom	3,5 A
Bemessungsspannung	16 V DC
Bemessungsstoßspannung	500 V/60 s
Isolationswiderstand	≥ 100 MΩ

Zugehörige Produkte

Gegenstücke
NES/J 135

16 1614 22

Bestellbezeichnung	Polzahl	VE (Stück)	MDQ (Stück)
1614 22	2	250	500

Verpackung:
auf Rolle