Technisches Datenblatt
Leitungsführungskanäle

Elektroinstallationskanal

mit Bodenlochung, mit Deckel, ohne Trennwand

HKL3030.3

EAN: 4011126344967
bevorzugte VPE:50 m
Mengeneinheit:m = M

Die fotorealistischen Bilder sind als Symbolbilder zu betrachten





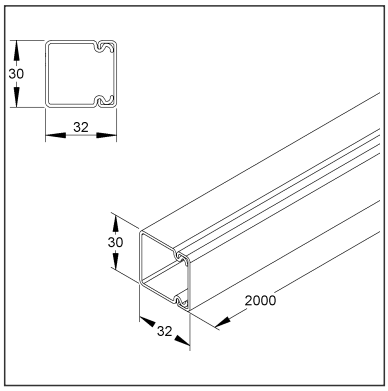

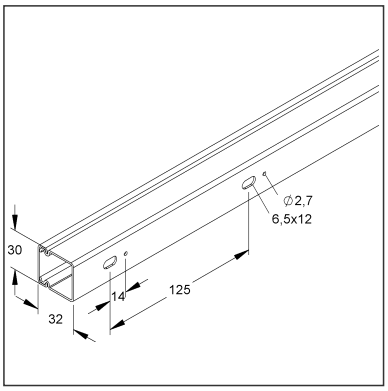

Artikelbeschreibung

HKL-Elektroinstallationskanal, mit Bodenlochung, 32x30x2000 mm, Kunststoff PVC-hart, RAL 9010, reinweiß

Preiszusatzinfos

Rabattgruppe	K640
Mengeneinheit	m

Gewicht

Gewicht Mengeneinheit	282 g / m
Nettogewicht in kg pro 100	28 kg / 100m

Physische Artikeldimensionen

Höhe	32,00 mm
Breite	30,00 mm
Tiefe / Länge	2000 mm

Technisches Datenblatt
Leitungsführungskanäle

HKL3030.3

Die fotorealistischen Bilder sind als Symbolbilder zu betrachten

Verpackungsstufen

2 Meter = 1 Stück		✓ kleinste VPE			
Länge	2000 mm	Breite	30,00 mm	Höhe	32,00 mm
Bruttogewicht	0,56 kg	Volumen	0,002 m³		
Mindestmenge	2,00 m	Höchstmenge	2,00 m		

50 Meter = 1 K-Karton		✓ bevorzugte VPE			
Länge	2010 mm	Breite	162,00 mm	Höhe	164,00 mm
Bruttogewicht	15 kg	Volumen	0,053 m³		
Mindestmenge	50,00 m	Höchstmenge	50,00 m		

1250 Meter = 1 Gestell					
Länge	2090 mm	Breite	1055 mm	Höhe	1090 mm
Bruttogewicht	458 kg	Volumen	2,403 m³		
Mindestmenge	1.250,00 m	Höchstmenge	1.250,00 m		

Ausschreibungstext

```
Elektroinstallationskanal, mit Deckel und einreihiger Befestigungslochung im
Boden, ohne Trennwand, halogenhaltig.
Halteklammern 638/3040 bitte gesondert bestellen.
VDE zertifiziert!
Abmessungen (ca. Maße) H x B : 32 x 30 mm
einreihige Bodenlochung : 6,5 x 12 mm und
Ø 2,7 mm
Bodenlochabstand Rastermaß : 125 mm
Lieferlänge L : 2000 mm
Nutzbarer Querschnitt : 540 mm²
Werkstoff : PVC-hart (Polyvinylchlorid)
Farbton: reinweiß RAL : 9010 (ähnlich)
Kleinhuis Modell-Nr. : HKL3030.3
EP Material_____ EP Lohn_____
Einheitspreis/Meter
```

Sicherheit & Umwelt

REACH-Datum	04.02.2026
REACH-Info	Konform
RoHS-Info	Konform

Ursprung & Außenhandel

Herkunftsland	DE
Statistische Warennummer	39259020

Technisches Datenblatt
Leitungsführungskanäle

HKL3030.3

Die fotorealistischen Bilder sind als Symbolbilder zu betrachten

Zugehörige Produkte

Zugehörige Formstücke

Modell-Nr.	Beschreibung
E3030.3	Endstück, 32x30 mm, Kunststoff ASA, RAL 9010, reinweiß
FA3030.3	Außeneck 90°, mit Laschen, 32x30 mm, Kunststoff ASA, RAL 9010, reinweiß
FI3030.3	Inneneck 90°, mit Laschen, 32x30 mm, Kunststoff ASA, RAL 9010, reinweiß
FT3030.3	T-Stück 90°, mit Laschen, 32x30 mm, Kunststoff ASA, RAL 9010, reinweiß
FW3030.3	Vertikaleck 90°, mit Laschen, 32x30 mm, Kunststoff ASA, RAL 9010, reinweiß