BE-02001.02

KNX Tasterschnittstelle / Tasterinterface 2-fach, UP, Ausführung potentialfrei

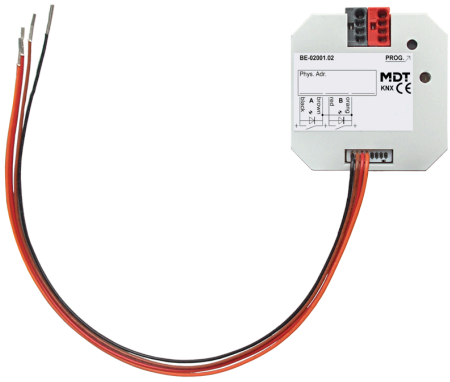

Produktbeschreibung:

Die MDT Tasterschnittstelle BE macht beispielsweise konventionelle Taster, Schalter und Hilfskontakte für KNX „smart“. Die umfangreiche Applikation stellt für unterschiedliche Anwendungen die passenden Parameter bereit. Ausführung für potentialfreie Kontakte.

Produktfunktionen:

- Zum Einbau in die Schalterdose, Leitungslänge max. 10 m
- Zum Anschluss von **Tastern, Schaltern, Fensterkontakten**
- Jeder Kanal kann als Ausgang für 1,5 mA Schwachstrom-LEDs eingestellt werden
- Mehrfach-Tippfunktion sendet bis zu 4 Werte auf gleiche oder verschiedene Objekte
- **Innovative Gruppensteuerung mit langem/extra langem Tastendruck**
- **4 integrierte Logikmodule**, z. B. zur Auswertung der Eingänge (Fenster geschlossen oder zweites Objekt senden)
- Schließer- und Öffnerbetrieb, Länge des Tastendruckes einstellbar
- Dimmer- und Jalousiefunktion für Ein- und Zweitaster Betrieb
- Werte senden, Zwangsführung und Schaltbefehle einstellbar
- Integrierter Busankoppler
- Kurzer/Langer Tastendruck mit 2 Objekten
- Integrierte Impuls- und Schaltzähler, zyklisches Senden einstellbar
- Zum Einbau in die Schalterdose (Länge der Anschlussleitung 22cm)
- Abmessungen (H x B x T): 41 x 41 x 12 mm

Technische Daten:

Gerät	Gerätetyp	BE Tasterinterface
	Artikelnummer	BE-02001.02
	EAN / GTIN	4251916110000
	Abmessungen (H x B x T)	41 x 41 x 12 mm
	Gewicht, Brutto (inkl. Verpackung)	0.036 kg
	Schutzart	IP20
	Montageart und Befestigung	UP Montage
	Einbaulage	beliebig
	Gewicht, Netto	0.016 kg
Eingänge	Anzahl Binäreingänge	2
	Eingangsspannung	3,3 V DC intern *1
	Zulässige Gesamtleitungslänge	10 m
Ausgänge	Ausgangsstrom	1 mA LED-Strom je Kanal
KNX	Nennspannung KNX	30 V DC SELV
	Spannungsbereich KNX	21 ... 31 V DC SELV
	Leistungsaufnahme KNX-Bus, typisch	< 0,25 W
	KNX Medium	TP-256 mit Long Frame Unterstützung
	KNX Applikationsprogramm	ab ETS 5 (aktuellste Version)
Umgebungsbedingungen	Umgebungstemperatur im Betrieb	0 ... 45 °C
	Lagerung	-20 ... +55 °C
	Luftfeuchte	< 95 %
	Betauung zulässig	Nein
Anschlüsse	Anschlussart	Anschlussleitung 0,25 mm²
	Länge der Anschlussleitung	21 cm
	Anschlussart KNX	KNX Steckklemme
	Leitungsdurchmesser KNX	0,6 ... 0,8 mm, Massivleiter

*1 Keine galvanische Trennung zum KNX-Bus, Abstände zu 230 V Leitungen sind nach gültigen Normen und Richtlinien einzuhalten. Der Einbau in eine Unterputzdose zusätzlich zu 230 V Leitungen ist nicht gestattet.

Anschlussbeispiel:

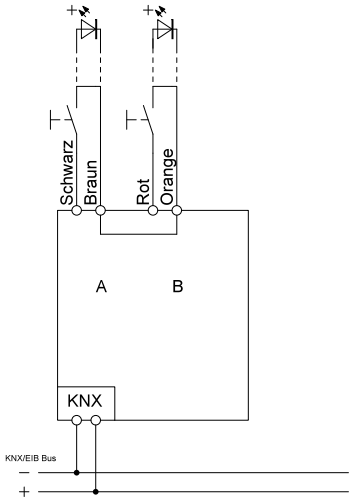

Technische Änderungen und Irrtümer vorbehalten. Abbildungen können abweichen.