Technisches Datenblatt
Leitungsführungskanäle

Elektroinstallationskanal

mit Bodenlochung, mit Deckel, ohne Trennwand

HKL1515.3

EAN: 4011126344493
bevorzugte VPE:98 m
Mengeneinheit:m = M

Die fotorealistischen Bilder sind als Symbolbilder zu betrachten





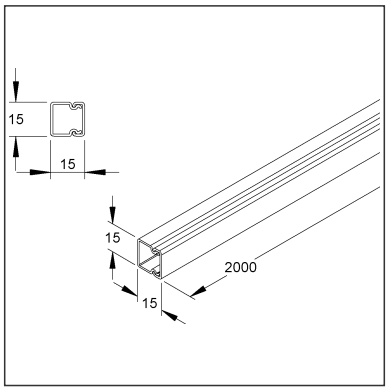

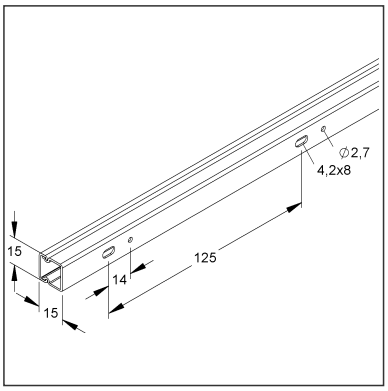

Artikelbeschreibung

HKL-Elektroinstallationskanal, mit Bodenlochung, 15x15x2000 mm, Kunststoff PVC-hart, RAL 9010, reinweiß

Preiszusatzinfos

Rabattgruppe	K640
Mengeneinheit	m

Gewicht

Gewicht Mengeneinheit	99 g / m
Nettogewicht in kg pro 100	9,89 kg / 100m

Physische Artikeldimensionen

Höhe	15,00 mm
Breite	15,00 mm
Tiefe / Länge	2000 mm

Technisches Datenblatt
Leitungsführungskanäle

HKL1515.3

Die fotorealistischen Bilder sind als Symbolbilder zu betrachten

Verpackungsstufen

2 Meter = 1 Stück		✓ kleinste VPE			
Länge	2000 mm	Breite	15,00 mm	Höhe	15,00 mm
Bruttogewicht	0,2 kg	Volumen	0,000 m³		
Mindestmenge	2,00 m	Höchstmenge	2,00 m		

98 Meter = 1 K-Karton		✓ bevorzugte VPE			
Länge	2010 mm	Breite	110,00 mm	Höhe	110,00 mm
Bruttogewicht	10 kg	Volumen	0,024 m³		
Mindestmenge	98,00 m	Höchstmenge	98,00 m		

4802 Meter = 1 Gestell					
Länge	2090 mm	Breite	1055 mm	Höhe	1090 mm
Bruttogewicht	581 kg	Volumen	2,403 m³		
Mindestmenge	4.802,00 m	Höchstmenge	4.802,00 m		

Ausschreibungstext

```
Elektroinstallationskanal, mit Deckel und einreihiger Befestigungslochung im
Boden, ohne Trennwand, halogenhaltig.
VDE zertifiziert!
Abmessungen (ca. Maße) H x B : 15 x 15 mm
einreihige Bodenlochung : 4,2 x 8 mm und
Ø 2,7 mm
Bodenlochabstand Rastermaß : 125 mm
Lieferlänge L : 2000 mm
Nutzbarer Querschnitt : 192 mm²
Werkstoff : PVC-hart (Polyvinylchlorid)
Farbton: reinweiß RAL : 9010 (ähnlich)
Kleinhuis Modell-Nr. : HKL1515.3
EP Material__________ EP Lohn__________
Einheitspreis/Meter
```

Sicherheit & Umwelt

REACH-Datum	04.02.2026
REACH-Info	Konform
RoHS-Info	Konform

Ursprung & Außenhandel

Herkunftsland	DE
Statistische Warennummer	39259020

Zugehörige Produkte

Zugehörige Formstücke

Modell-Nr.	Beschreibung
E1515.3	Endstück, 15x15 mm, Kunststoff ASA, RAL 9010, reinweiß