Technisches Datenblatt
Leitungsführungskanäle

Elektroinstallationskanal

mit Bodenlochung, mit Deckel, ohne Trennwand

HKL4040.1

EAN: 4011126211795
bevorzugte VPE:40 m
Mengeneinheit:m = M

Die fotorealistischen Bilder sind als Symbolbilder zu betrachten





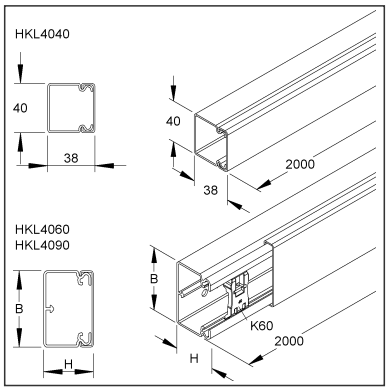

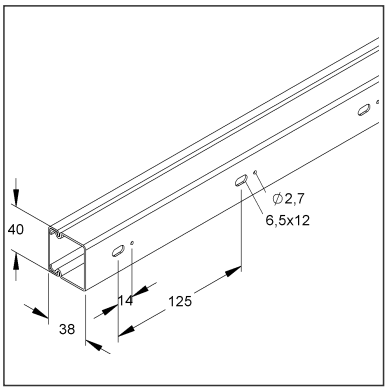

Artikelbeschreibung

HKL-Elektroinstallationskanal, mit Bodenlochung, 38x40x2000 mm, Kunststoff PVC-hart, RAL 7030, steingrau

Inkl. Zubehör

-

Preiszusatzinfos

Rabattgruppe	K640
Mengeneinheit	m

Gewicht

Gewicht Mengeneinheit	389 g / m
Nettogewicht in kg pro 100	39 kg / 100m

Technisches Datenblatt
Leitungsführungskanäle

HKL4040.1

Die fotorealistischen Bilder sind als Symbolbilder zu betrachten

Physische Artikeldimensionen

Höhe	40,00 mm
Breite	38,00 mm
Tiefe / Länge	2000 mm

Verpackungsstufen

2 Meter = 1 Stück		✓ kleinste VPE			
Länge	2000 mm	Breite	38,00 mm	Höhe	40,00 mm
Bruttogewicht	0,78 kg	Volumen	0,003 m³		
Mindestmenge	2,00 m	Höchstmenge	2,00 m		

40 Meter = 1 K-Karton		✓ bevorzugte VPE			
Länge	2010 mm	Breite	205 mm	Höhe	160,00 mm
Bruttogewicht	17 kg	Volumen	0,066 m³		
Mindestmenge	40,00 m	Höchstmenge	40,00 m		

800 Meter = 1 Gestell					
Länge	2090 mm	Breite	1055 mm	Höhe	1090 mm
Bruttogewicht	415 kg	Volumen	2,403 m³		
Mindestmenge	800,00 m	Höchstmenge	800,00 m		

Ausschreibungstext

```
Elektroinstallationskanal, mit Deckel und einreihiger, Befestigungslochung im
Boden, ohne Trennwand, halogenhaltig.
Halteklammern 638/3040 bitte gesondert bestellen.
VDE zertifiziert!
Abmessungen (ca. Maße) H x B : 38 x 40 mm
einreihige Bodenlochung : 6,5 x 12 mm und
Ø 2,7 mm
Bodenlochabstand Rastermaß : 125 mm
Lieferlänge L : 2000 mm
Nutzbarer Querschnitt : 851 mm²
Werkstoff : PVC-hart (Polyvinylchlorid)
Farbton: steingrau RAL : 7030 (ähnlich)
Kleinhuis Modell-Nr. : HKL4040.1
EP Material_____ EP Lohn_____
Einheitspreis/Meter
```

Sicherheit & Umwelt

REACH-Datum	04.02.2026
REACH-Info	Konform
RoHS-Info	Konform

Ursprung & Außenhandel

Herkunftsland	DE
Statistische Warennummer	39259020

Technisches Datenblatt
Leitungsführungskanäle

HKL4040.1

Die fotorealistischen Bilder sind als Symbolbilder zu betrachten

Zugehörige Produkte

Zugehörige Formstücke

Modell-Nr.	Beschreibung
A4040.1	Außeneck 90°, mit Laschen, 38x40 mm, Kunststoff ABS, RAL 7030, steingrau
E4040.1	Endstück, 40x38 mm, Kunststoff ABS, RAL 7030, steingrau
I4040.1	Inneneck 90°, mit Laschen, 38x40 mm, Kunststoff ABS, RAL 7030, steingrau
W4040.1	Vertikaleck 90°, mit Laschen, 38x40 mm, Kunststoff ABS, RAL 7030, steingrau