RAMSES 708 S

Artikel-Nr.: 7080003

Klimaregelung
Raumthermostate

Funktionsbeschreibung

- Elektronischer Raumthermostat für alle Heizungsarten, z.B. Gas-, Wasser-, Elektroheizung etc.
- Snap-Funktion, einfache Installation ohne Schrauben
- Temperaturregelung über Stellrad
- Modus-Schalter (Heizen, Aus, Kühlen) + Kontrolllampe
- Externe Temperaturabsenkung durch Ansteuerung mit Zeitschaltuhr möglich
- Dimmbare und abschaltbare LEDs
- Ringe unter dem Stellrad zur Begrenzung der Soll-Temperatur
- Einstellbereich Temperatur 5 ... 30°C
- Anschluss eines externen Temperaturfühlers möglich (100k Ohm bei 25°C)



Technische Daten

	RAMSES 708 S
Betriebsspannung	230 V AC
Frequenz	50 - 60 Hz
Kontaktart	Schließer
Schaltausgang	Nicht potenzialfrei
Schaltleistung	10 A (bei 230 V AC, cos φ = 1)
Einstellbereich Temperatur	5°C ... 30°C
Funktionsart	Elektronisch

	RAMSES 708 S
Heizen/Kühlen umschaltbar	√
Regelgenauigkeit	± 0.25 K
Farbe	Weiß (ähnlich RAL 9010)
Montageart	Wandaufbau
Schutzart	IP 40
Schutzklasse	II nach EN 60 730-1

Anschlussbilder

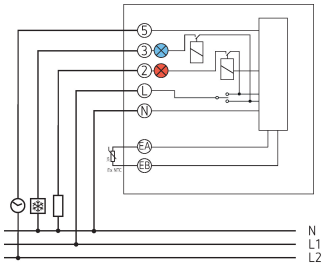

RAMSES 708 S

Artikel-Nr.: 7080003

Maßbilder

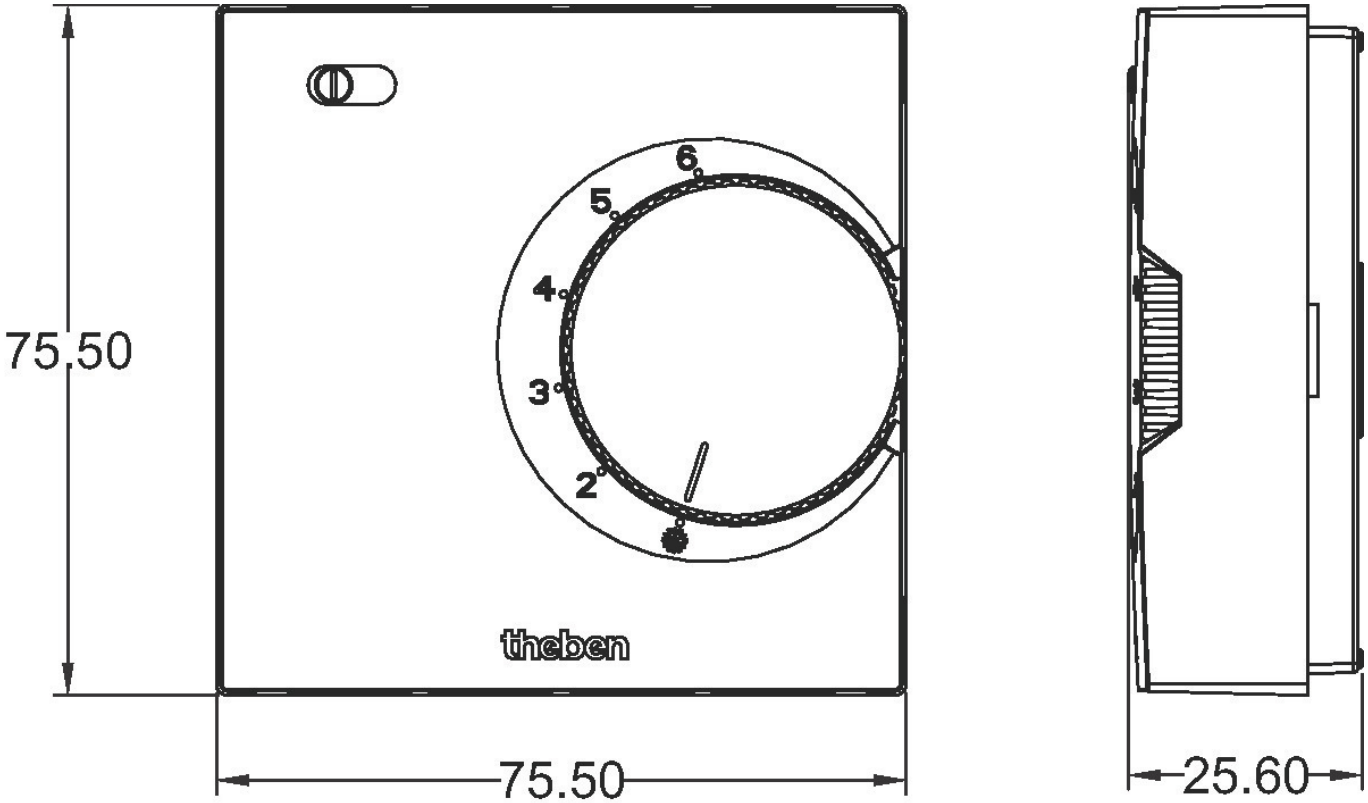

Zubehör

Adapterplatte RAMSES 714
Artikel-Nr.: 9070212

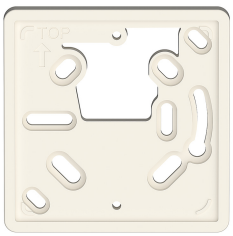

Stellantrieb ALPHA 5 230 V
Artikel-Nr.: 9070441



Fußbodensensor
Artikel-Nr.: 9070321



Temp.-Sensor RAMSES IP65
Artikel-Nr.: 9070459



RAMSES 708 S

Artikel-Nr.: 7080003

Zubehör

Ext. Temperatursensor 1
Artikel-Nr.: 9070191



Temperatursensor UP
Artikel-Nr.: 9070496

