Sharkoon



REBEL P20 Gen2

ATX 3.1 Power Supply Unit

Anleitung

Sicherheitshinweise

Das Gerät ist als Netzteil für die Stromversorgung von PC-Komponenten, in einem PC-Gehäuse, in trockenen Innenräumen vorgesehen. Befolgen Sie zu Ihrer Sicherheit unbedingt die nachfolgenden Hinweise und stellen Sie sicher, dass das Gerät nicht beschädigt ist, bevor Sie es verwenden. Verwenden Sie außerdem nur kompatible dafür vorgesehene Kabel und autorisiertes Zubehör. Sollte es durch unsachgemäßen Gebrauch und der Nichteinhaltung der hier aufgeführten Sicherheitshinweise zu Schäden am Gerät oder verbauten Teilen kommen, erlischt die Garantie des Herstellers. Wenden Sie sich bei Fragen zur Fehlerbehebung an den technischen Support unter support@sharkoon.com.

- WARNUNG! Erstickungsgefahr durch verschluckbare Kleinteile und Strangulation. Halten Sie das Gerät mitsamt der Verkabelung von Kindern unter 6 Jahren fern!
- WARNUNG! Verletzungsgefahr durch Schnitte und Quetschungen. Achten Sie auf scharfe Kanten und Spalte sowie bewegliche Teile.
- WARNUNG! Verbrennungsgefahr. Betreiben Sie das Gerät nur in einer isolierten Umgebung und fassen Sie es nicht im Betrieb an.
- WARNUNG! Gefahr eines Stromschlags durch elektrische Teile. Öffnen Sie das Gerät nicht und halten Sie es von Flüssigkeiten fern!

Garantiebedingungen

Sharkoon bietet innerhalb der EU sowie in ausgewählten Drittländern auf das vorliegende Produkt eine eingeschränkte Herstellergarantie von 7 Jahren, die eigenständig neben der gesetzlichen Gewährleistung besteht und diese weder beeinträchtigt noch beschränkt, auf Basis der nachfolgenden Bedingungen. Eine aktuelle Übersicht der berechtigten Drittländer ist auf der offiziellen Sharkoon-Website unter www.sharkoon.com im Bereich „Garantiebedingungen" in Anlage II einsehbar.

1) Garantiedauer

Die Garantiedauer beginnt mit dem Zeitpunkt des Erwerbs eines neuen Produktes durch den Endnutzer, spätestens jedoch 6 Monate nach Produktionsdatum. Die Garantiedauer verlängert sich nicht durch einen Austausch oder eine Reparatur im Rahmen der Garantie. Sie endet jedoch frühestens 6 Monate nach Austausch oder Reparatur.

2) Garantieumfang

Sharkoon garantiert, dass die von der Garantie abgedeckten Produkte bei bestimmungsgemäßem Gebrauch und gemäß der in diesem Dokument aufgeführten Sicherheitshinweise für den jeweils angegebenen Garantiezeitraum frei von Material- und Verarbeitungsfehlern sind. Ausgeschlossen sind daher insbesondere, aber nicht abschließend:

- Schäden durch unsachgemäßen Gebrauch oder Installation
- Modifizierte Produkte, auch wenn die Modifikation nicht ursächlich für den Fehler sein sollte
- Schäden durch externe Einflüsse wie Stromausfälle, Überspannung, unsachgemäße Stromversorgung, Eindringen von Flüssigkeiten oder physischen Einwirkungen
- Optische Schäden, die die Funktion nicht beeinträchtigen

Die Garantie beschränkt sich auf das eigentliche Produkt. Nicht mit dem Produkt fest verbundene Zubehörteile, wie zum Beispiel ansteckbare Kabel, sind nicht von der Garantie abgedeckt. Ebenfalls ausgeschlossen ist eine Haftung für Mangelfolgeschäden und/oder Ausfallschäden, sofern eine Haftung nicht zwingend gesetzlich vorgeschrieben ist.

3) Garantieleistung

IIm Garantiefalle kann Sharkoon das Produkt nach eigenem Ermessen reparieren oder in ein wenigstens gleichwertiges Produkt austauschen. Sollte eine Reparatur oder ein Austausch nicht möglich sein, erstattet Sharkoon den Zeitwert basierend auf der UVP zum Zeitpunkt des Kaufes

oder dem tatsächlichen Kaufpreis (maßgeblich ist der niedrigere Preis) abzüglich einer Nutzungspauschale von 10% des maßgeblichen Preises pro vollendetem Nutzungsjahr.

4) Garantieabwicklung

Zur Geltendmachung eines Garantiefalles wenden Sie sich bitte per E-Mail an den technischen Support von Sharkoon unter support@sharkoon.com. Die folgenden Informationen sind dabei notwendig:

- Kaufbeleg mit Datum
- Seriennummer
- Detaillierte Fehlerbeschreibung

Sofern nach einer ersten Analyse eine Einsendung des betroffenen Produktes zur Fehlerbehebung notwendig sein sollte, erhalten Sie für Einsendungen aus der EU ein Retourenlabel. Bei Produkten aus Drittländern wird das weitere Vorgehen direkt mit Ihnen besprochen.

Bitte senden Sie das eigentliche Produkt inklusive des Zubehörs ein. Es besteht keine Haftung für Beschädigung oder Verlust für zusätzlich eingesandte Artikel. Die Einsendung hat in geeignetem Verpackungsmaterial so zu erfolgen, dass eine weitere Beschädigung auf dem Versandweg bei ordnungsgemäßem Transport ausgeschlossen ist. Nach Wareneingang findet eine Prüfung des Produktes dahingehend statt, ob ein abgedeckter Garantiefall vorliegt oder nicht.

Sofern ein Garantiefall vorliegt, erfolgt die Garantieleistung schnellstmöglich, spätestens jedoch innerhalb von 4 Wochen ab Wareneingang. Im Falle eines Versandes ist dieser innerhalb der EU kostenfrei. Bei einem Versand in ein Drittland ist Sharkoon berechtigt, dadurch entstehende Mehrkosten in Rechnung zu stellen und den Versand von der vorherigen Zahlung abhängig zu machen.

Sollte kein Garantiefall vorliegen, kann das eingesandte Produkt nach Ihrer Wahl kostenpflichtig retourniert, kostenfrei entsorgt oder, sofern möglich, kostenpflichtig repariert werden. Im Falle der kostenpflichtigen Reparatur gelten gegebenenfalls besondere Bedingungen, die vorab mit Ihnen besprochen werden.

Im Falle eines Austausches oder einer Zeitwerterstattung wird das ursprünglich eingesandte Produkt kostenfrei durch Sharkoon entsorgt.

Spezifikationen

Allgemein	750W	850W	1000W
Zertifizierungen	Cybenetics Gold	Cybenetics Gold	Cybenetics Gold
Formfaktor	ATX 3.1	ATX 3.1	ATX 3.1
Dauerleistung	750 W / 850 W / 1.000 W	750 W / 850 W / 1.000 W	750 W / 850 W / 1.000 W
ErP konform	✓	✓	✓
Garantie	7 Jahre	7 Jahre	7 Jahre
Technologie	DC/DC	DC/DC	DC/DC
Ausschließlich japanische Kondensatoren	✓	✓	✓
ZERO-RPM	✓	✓	✓
Durchschnittliche Lebensdauer	Min. 100.000 Stunden	Min. 100.000 Stunden	Min. 100.000 Stunden
Betriebstemperatur	0 bis +40 °C	0 bis +40 °C	0 bis +40 °C
Standby-Stromverbrauch	Max. 0,25 W	Max. 0,25 W	Max. 0,25 W
Gewicht ohne Kabel	1,264 kg	1,342 kg	1,374 kg
Abmessungen (L x B x H)	150 x 140 x 86 mm	150 x 140 x 86 mm	150 x 140 x 86 mm
Gehäusefarbe	Schwarz	Schwarz, Weiß	Schwarz
Eingang			
Spannung	100 – 240 VAC	100 – 240 VAC	100 – 240 VAC
Frequenz	50 – 60 Hz	50 – 60 Hz	50 – 60 Hz
Eingangsstrom (110/230 V)	9 / 4,5 A	10 / 5 A	12 / 6 A
Ausgang			
12-V-Schienen	1	1	1
Last 3,3 V	18 A	18 A	18 A
Last 5 V	18 A	18 A	18 A
Max. kombinierte Leistung 3,3 V + 5 V	100 W	100 W	100 W
Last 12 V1	62,5 A	70,8 A	83,3 A
Max. kombinierte Leistung 12 V	750 W	849,6 W	999,6 W
Last 5 VSB	3 A	3 A	3 A
Last –12 V	0,3 A	0,3 A	0,3 A
Last 12V-2x6	600 W	600 W	600 W
Kabel und Anschlüsse			
Kabelkonfiguration	Vollmodular	Vollmodular	Vollmodular
Flache Kabel	✓	✓	✓
Maximale Kabellänge	97 cm	97 cm	97 cm
Kabellänge Mainboard-Anschluss	60 cm	60 cm	60 cm
Kabellänge CPU-Anschluss	70 cm	70 cm	70 cm
Kabellänge 12V-2x6-Anschluss	60 cm	60 cm	60 cm
Kabellänge PCIe-Anschluss	60 cm	60 cm	60 cm
Kabellänge zum ersten Peripheriestecker	50 cm	50 cm	50 cm
24-pol. Mainboard-Anschluss	1	1	1
4+4-pol. CPU-Anschluss	2	2	2
6+2-pol. PCIe-Anschluss	3	3	3
12V-2x6-Anschluss	1	1	1
SATA-Anschluss	7	7	7
IDE-Anschluss	1	1	1
Lüfter			
Lüftergröße	120 mm	120 mm	120 mm
Lagertyp	Hybrid-Magnetlager	Hybrid-Magnetlager	Hybrid-Magnetlager
Sicherheitsstandards			
CE	✓	✓	✓
FCC	✓	✓	✓
CB	✓	✓	✓

Verpackungsinhalt

- Rebel P20 Gen2 750/ 850/ 1000, Kaltgerätekabel, Set mit modularen Kabeln, Montageschrauben

Sicherheitsstandards und Schutzfunktionen

Dieses Netzteil ist für eine Netzspannung von 100 – 240 Volt ausgelegt. Es entspricht den CE-, FCC und CB-Sicherheitsstandards und ist mit Schutzfunktionen ausgestattet, die es und daran angeschlossene Komponenten schützen sollen. In so einem Fall kommt es zu einem unerwarteten Abschalten des Systems. Überprüfen Sie dann bitte sofort, ob ein Fehler vorliegt.

Überlastschutz (OPP, Over-Power Protection)
Wird vom System mehr Leistung beansprucht als erlaubt, schaltet sich das Netzteil ab, um die Elektronik vor Schäden zu schützen.

Überspannungsschutz (OVP, Over-Voltage Protection)/ Unterspannungsschutz (UVP, Under Voltage Protection)
Diese Funktion schaltet das Netzteil zum Schutz der Komponenten ab, sobald die interne Spannung festgelegte Grenzwerte über- oder unterschreitet.

Kurzschlussschutz (SCP, Short Circuit Protection)
Beim Eintreten eines Kurzschlusses schaltet die SCP-Funktion das Netzteil sofort ab, um die Elektronik vor Schäden zu schützen.

Überstromschutz (OCP, Over-Current Protection)
Übersteigt der gemessene Strom auf einer Schiene einen festgelegten Grenzwert, schaltet die OCP Funktion das Netzteil ab, damit keine Schäden entstehen.

Übertemperaturschutz (OTP, Over-Temperature Protection)
Erreicht das Wärmeniveau im Inneren des Netzteils einen kritischen Punkt, wird es durch die OTP-Funktion ebenfalls zum Schutz der Elektronik abgeschaltet.

Ausbau des alten Netzteils aus einem PC-Gehäuse

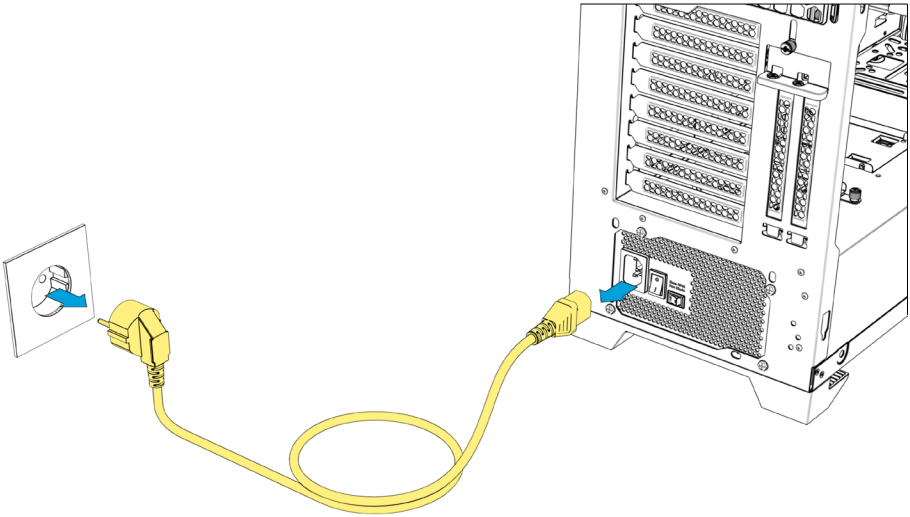

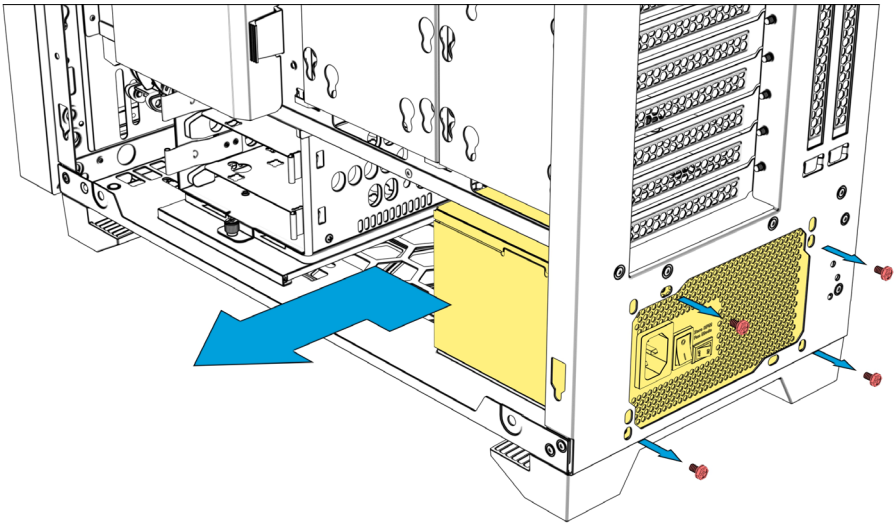

Einbau des Netzteils in ein PC-Gehäuse

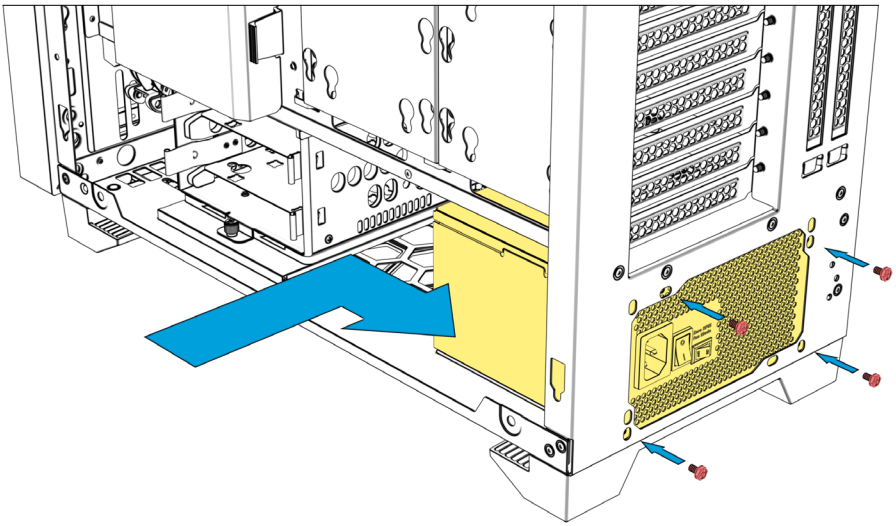

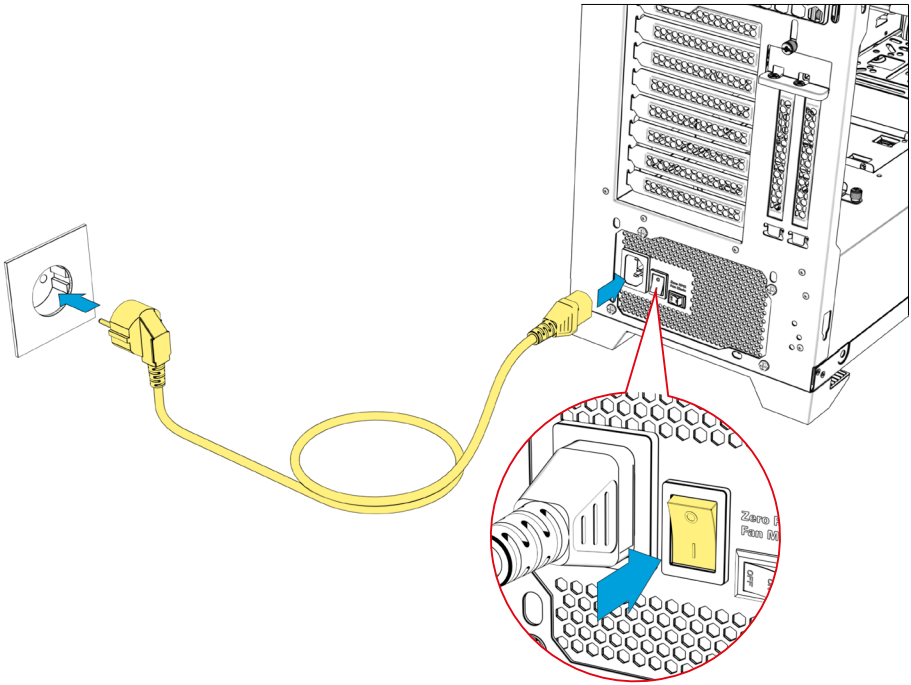

Installation

HINWEIS!

Stellen Sie sicher, dass nur das mitgelieferte Set mit modularen Kabeln verwendet wird. Der Einsatz von anderen Kabeln (z. B. Kabel älterer Netzteilserien von Sharkoon oder Kabel anderer Hersteller) kann zu einer Beschädigung des Gerätes und angeschlossener Peripherie führen. Achten Sie darauf, dass alle Kabel korrekt angeschlossen und vollständig am Netzteil und der Peripherie eingesteckt sind.

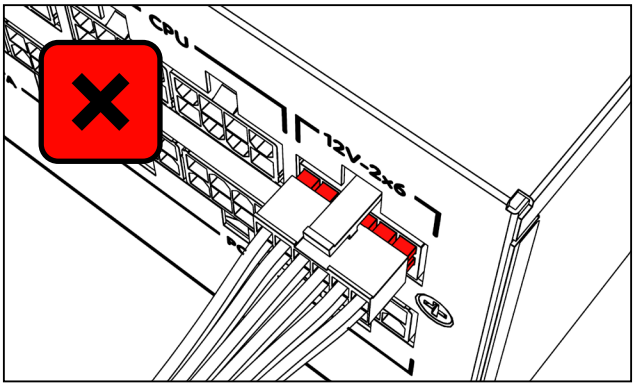

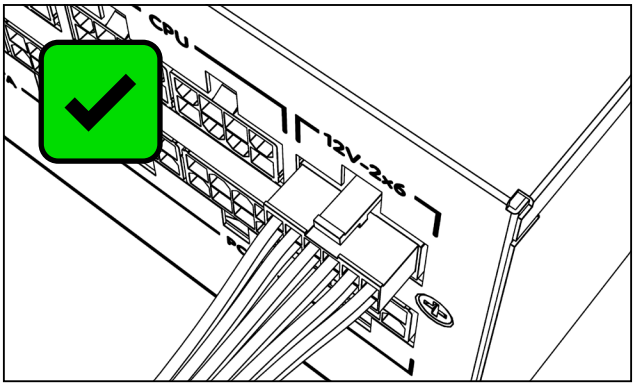

Zero-RPM-Modus

Bei eingeschaltetem Zero-RPM-Modus wird die Lüfterrotation bei geringer und mittlerer Last ausgesetzt, um einen geräuschlosen Betrieb zu ermöglichen. Wenn die Last auf dem System steigt, schaltet sich der Lüfter automatisch wieder ein, um das Netzteil ausreichend zu kühlen. Bei deaktiviertem Zero-RPM-Modus läuft der Lüfter dauerhaft mit geringer Geschwindigkeit, um einen konstanten Luftstrom zu erzeugen.

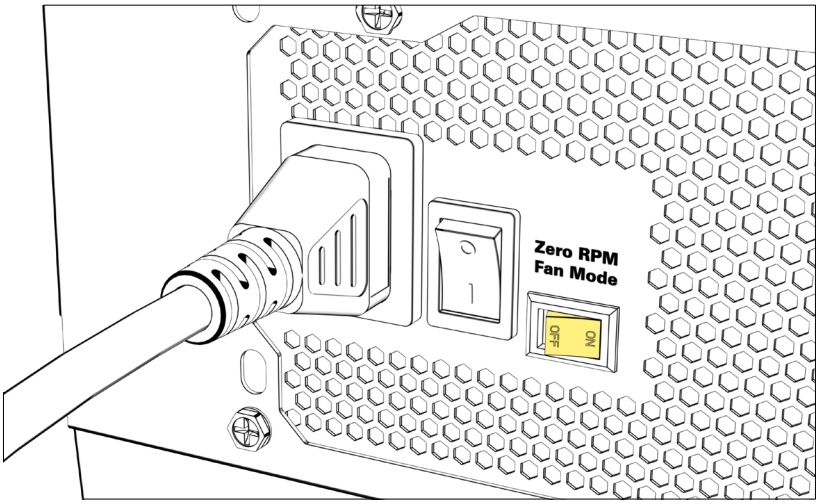

Anschlussmöglichkeiten

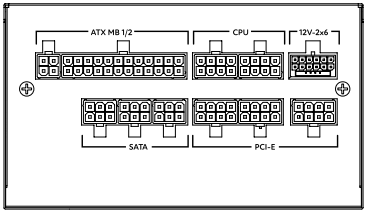

2x Buchse für 24-pol. Mainboardstecker (ATX MB)
2x Buchse für 4+4-pol. CPU-Stecker (CPU)
3x Buchse für 6+2-pol. PCIe-Stecker (PCIe)
3x Buchse für SATA-Stecker (SATA)
1x Buchse für 12V-2x6-Stecker

KABELSET

Anz.	Typ	Kabel	Anschlüsse pro Kabel	Anschlüsse insgesamt
1	SATA-Anschluss	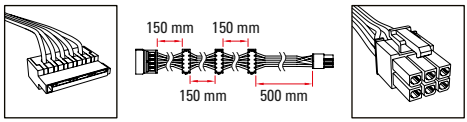	4	4
1	SATA-Anschluss	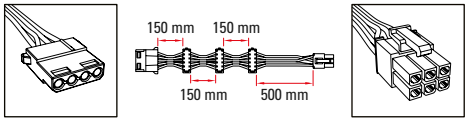	3	3
	IDE-Anschluss		1	1
1	12V-2x6 Anschluss	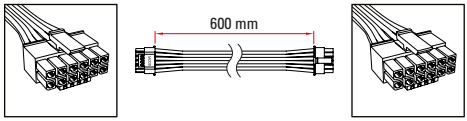	2	2
3	6+2-pol. PCIe-Anschluss	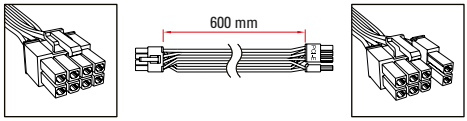	1	3
2	4+4-pol. CPU Anschluss	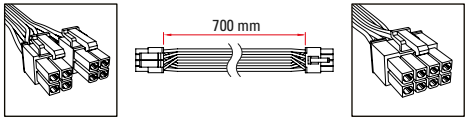	1	2
1	24-pol. Mainboard-Anschluss	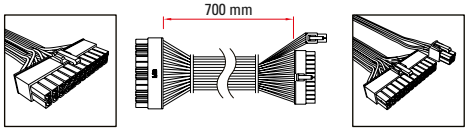	1	1

Fehlersuche

Falls das Netzteil nicht ordnungsgemäß funktioniert,
prüfen Sie bitte die nachstehenden Punkte:

1. Ist das Kaltgerätekabel korrekt mit einer Steckdose und der Buchse des Netzteils verbunden?
2. Stellen Sie sicher, dass sich der Ein-/Ausschalter in der „I"-Position befindet!
3. Prüfen Sie, ob der 24-pol. Mainboard-Anschluss sowie der 4+4-pol. CPU-Anschluss richtig mit dem Mainboard verbunden ist!
4. Prüfen Sie, ob die Stecker der Kabel fest mit den Buchsen der Peripheriegeräte verbunden sind!
5. Ziehen Sie den Stromstecker aus der Steckdose und lassen sie das Netzteil etwa 10 Minuten stromlos! Hierdurch wird das Zurücksetzen der Schutzschaltungen ausgelöst.

Falls das System dennoch nicht startet, wenden Sie sich bitte an
support@sharkoon.com

Hinweis

Rechtliche Hinweise
Für eventuell auftretenden Datenverlust, insbesondere durch unsachgemäße Handhabung, übernimmt Sharkoon keine Haftung.
Alle genannten Produkte und Bezeichnungen sind Warenzeichen und/oder eingetragene Warenzeichen der jeweiligen Hersteller und werden als geschützt anerkannt.
Als ein Teil von Sharkoons Politik der fortwährenden Produktverbesserung unterliegen Produktdesign und -spezifikationen Änderungen ohne vorherige Ankündigung. Die Spezifikationen können in verschiedenen Ländern variieren.
Alle Rechte vorbehalten, insbesondere (auch auszugsweise) die der Übersetzung, des Nachdrucks, der Wiedergabe durch Kopieren oder ähnliche Verfahren. Zuwiderhandlungen verpflichten zu Schadenersatz. Alle Rechte vorbehalten, insbesondere für den Fall der Patenterteilung oder GM-Eintragung.
Liefermöglichkeiten und technische Änderungen vorbehalten.

Entsorgungshinweise
Ihr Gerät wurde unter Verwendung hochwertiger Materialien und Komponenten entwickelt und hergestellt, die recycelt und wiederverwendet werden können.



Befindet sich dieses Symbol (durchgestrichene Abfalltonne auf Rädern) auf dem Gerät, bedeutet dies, dass für dieses Gerät die Europäische Richtlinie (EU) 2024/884 gilt.

Richten Sie sich bitte bei der Entsorgung von Elektro- und Elektronik-Altgeräten nach den geltenden Bestimmungen in Ihrem Land, und entsorgen Sie diese nicht über Ihren Haushaltsabfall. Akkus und Batterien müssen getrennt entsorgt werden. Durch die korrekte Entsorgung Ihrer Altgeräte werden Umwelt und Menschen vor möglichen negativen Folgen geschützt.

Folgt uns auf Social Media!

 Facebook

 Instagram

 YouTube

 TikTok

 X

Sharkoon Technologies GmbH
Grüninger Weg 48
35415 Pohlheim
Germany

© Sharkoon Technologies 2026

