

Ledinaire All-in-Scheinwerfer

BVP167 LED60/830_40_65 PSU 50W SWB MDU

Ledinaire All-in-Scheinwerfer, 50 W, 5500 lm, 6000 lm, 3000 K, 4000 K, 6500 K, CRI80, Sensorgestütztes Ein-/Ausschalten, Symmetrisch, MDU1, IP65

Aluminiumdruckguss, Grau, Verkehrsgrau B (RAL7043), Einfache Pulverbeschichtung, Netzteil (Ein/Aus), Bewegungs- und Lichtsensor (ein/aus), Fotozelle enthalten, All-in, Multi Color Temperature, 5500 lm, 6000 lm, 50 W, 120 lm/W, 110 lm/W, 3000 K, 4000 K, 6500 K, (0.440,0.403); (0.369,0.364); (0.313,0.337) SDCM<5, CRI80, Symmetrisch, IP65 | Schutz gegen Eindringen von Staub, strahlwassergeschützt, IK07 | 2 J verstärkt, Schutzklasse I, Überspannungsschutz bis 1,5 kV im Gegentaktmodus und bis 1,5 kV im Gleichtaktmodus, Kabel (1,0 m) ohne Steckverbinder, Freie Anschlussleitungen

Produkt Daten

Allgemeine Informationen	
Lampenfamiliencode	LED60S [LED Module, system flux 6000 lm]
Anzahl Betriebsgeräte	Einheit
Betriebsgerät inklusive	Ja
Typ des Lichtquellenmoduls	LED system in flux
Service Tag	Nein
Portfolio	Good
Garantiedauer	5 Jahre

Lichttechnische Daten	
Nach oben gerichtete Lichtstromrate	0
Lichtstrom	5.500 6.000 lm
Ähnlichste Farbtemperatur	3000 4000 6500 K
Nennlichtausbeute (Nom)	120 110 lm/W
Farbwiedergabeindex (CRI)	>80
Farbe der Lichtquelle	Mehrere Farbtemperaturen
Optik	Symmetrisch (110°)
Ausstrahlungswinkel Leuchte	110°
Optiktyp im Außenbereich	Symmetrisch
Komplett-Set Typ	All-in, Multi Color Temperature

Ledinaire All-in-Scheinwerfer

Effektive Projektionsfläche	0,02775 m²

Betrieb und Elektrik

Eingangsspannung	220-240 V
Netzfrequenz	50 or 60 Hz
Einschaltstrom	1,68 A
Einschaltzeit	0,0082 ms
Systemleistung	50 W
Leistungsfaktor (Bruchteil)	0.9
Elektrischer Anschluss	Freie Anschlussleitungen
Kabel	Kabel (1,0 m) ohne Steckverbinder
Anzahl Leuchten pro Sicherung mit 16 A Typ B	43
Geeignet zum häufigen Ein- und Ausschalten	Nicht anwendbar
IEC-Schutzklasse	Schutzklasse I
Überspannungsschutz (allgemein/differenziell)	Überspannungsschutz bis 1,5 kV im Gegentaktmodus und bis 1,5 kV im Gleichtaktmodus
Klirrfaktor	20 %

Lichtregelung und Dimmen

Dimmbar	Nein
Betriebsgerät	Netzteil (Ein/Aus)
Steuerungsschnittstelle	Sensorgestütztes Ein-/Ausschalten
Konstanter Lichtstrom	Nein
Lichtregelung	Bewegungs- und Lichtsensor (ein/aus)
Fotozelle	Fotozelle enthalten

Mechanik und Gehäuse

Gehäusematerial	Aluminiumdruckguss
Reflektor-Material	Polykarbonat
Optisches Material	Glas
Material optische Abdeckung	Gehärtetes Glas
Befestigungsmaterial	Stahl
Gehäusefarbe	Grau
Montagevorrichtung	Über U-förmige Halterung, Einstellungsskalenwinkel, universelle Installation
Form optische Abdeckung	Flach
Ausführung optische Abdeckung	Klar
Gesamte Länge	264 mm
Gesamte Breite	173 mm
Gesamte Höhe	57 mm
Abmessungen (Höhe x Breite x Tiefe)	57 x 173 x 264 mm
Schutzart (IP)	IP65 [Schutz gegen Eindringen von Staub, strahlwassergeschützt]
Schlagfestigkeit (IK)	IK07 [2 J verstärkt]
Standardaufneigung Aufsatzmontage	27°
Standardaufneigung Ansatzmontage	-
Typ optische Abdeckung	Glas
Nettogewicht (Stück)	0,850 kg

Notfallbetrieb

Zentrale Notbeleuchtung	Nein

Genehmigung und Anwendung

Glühfadentest	Temperatur: 650 °C, Dauer: 30 s
Entflammbarkeitszeichen	Zur Montage auf normal entflammbare Oberflächen (F-Zeichen)
CE-Zeichen	Ja
ENEC-Zeichen	-
Photobiologisches Risiko	Photobiological risk group 1 @200mm to EN62778
Photobiologische Risikospezifikation	0,2 m
EU RoHS-konform	Ja
Bemessungsumgebungstemperatur (Tq)	25 °C
Flackerwert (PstLM) – Flackerwert gemäß EN 61000-3-3	1
Umgebungstemperaturbereich	-25 bis +40 °C

Initialkennwerte (IEC-konform)

Lichtstromtoleranz	+/-10%
Anfängliche Farbsättigung	(0.440,0.403); (0.369,0.364); (0.313,0.337) SDCM<5
Toleranz Leistungsaufnahme	+/-10%
Init. Farbwiedergabeindextoleranz	-2
Standardabweichung vom Farbabgleich (McAdam Ellipse)	SDCM≤5

Lebensdauerkennwerte (IEC-konform)

Ausfallrate des Betriebsgerätes bei mittlerer Nutzlebensdauer von 50.000 Std.	7,5 %
Lichtstromstabilität (EN-IEC 62722-2-1) bei mittlerer Nutzlebensdauer* von 50.000 Std.	L80
Lichtstromstabilität (EN-IEC 62722-2-1) bei mittlerer Nutzlebensdauer* von 75.000 Std.	L70

Daten zur Nachhaltigkeit

Nachhaltigkeitsbewertung	Unclassified
Enthaltener Kohlenstoff (A1-A3)	11 kg CO_2e
Anteil des Produkts an Sekundärmaterialien	8,22 %
Anteil des recycelbaren Inhalts des Endprodukts	61,7 %
GWP gesamt B6 (kg CO2eq) Deklarierte Einheit	Bitte berechnen Sie mit Ihrem lokalen Energiemixwert: Deklarierte Leistung (kW) * Betriebsdauer (Stunden) der deklarierten Einheit * Energiemix (kg CO2eq / kWh)
GWP gesamt B6 (kg CO2eq) Funktionale Einheit	Bitte berechnen Sie mit Ihrem lokalen Energiemixwert: Deklarierte Leistung (kW) * 1000 (lm) / Lichtstrom (lm) deklarierte Einheit * 35.000 (Stunden)

Ledinaire All-in-Scheinwerfer

	* Energiemix (kg CO2-Äquivalent / kWh)

Produktdaten	
Bestell-Produktname	BVP167 LED60/830_40_65 PSU 50W SWB MDU
Gesamtbezeichnung des Produkts	BVP167 LED60/830_40_65 PSU 50W SWB MDU
Gesamt-Produktcode	872016973618499

Bestellcode	8720169736184
Material-Nr. (12NC)	911401894386
Anzahl pro Verpackung	1
EAN/UPC – Produkt/Kiste	8720169736184
Zähler - Pakete pro Außenkarton	16
EAN Umverpackung	8720169736375

Abmessungsskizzen

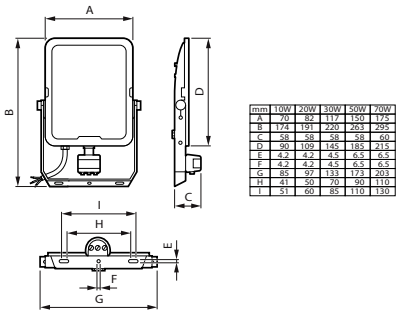

mm	10W	20W	30W	50W	70W
A	70	82	117	150	175
B	174	191	220	263	295
C	58	58	58	58	60
D	90	109	145	185	215
E	4.2	4.2	4.5	6.5	6.5
F	4.2	4.2	4.5	6.5	6.5
G	85	97	133	173	203
H	41	50	70	90	110
I	51	60	85	110	130

© 2026 Signify Holding Alle Rechte vorbehalten. Signify gibt keine Zusicherungen und übernimmt keine Garantie bezüglich der Richtigkeit oder Vollständigkeit der in diesem Dokument enthaltenen Informationen und haftet nicht für Handlungen, die im Vertrauen darauf ausgeführt werden. Die in diesem Dokument vorgestellten Informationen sind, sofern keine anderslautende Vereinbarung mit Signify besteht, nicht als kommerzielles Angebot gedacht und sind nicht Teil eines Angebots oder Vertrags. Philips und das Philips Schildsymbol sind eingetragene Warenzeichen der Koninklijke Philips N.V.