BRUMBERG
Licht. Seit 1873.

# B-LIGHT Endkappe Tragschiene

Artikel-Nr. 55180070

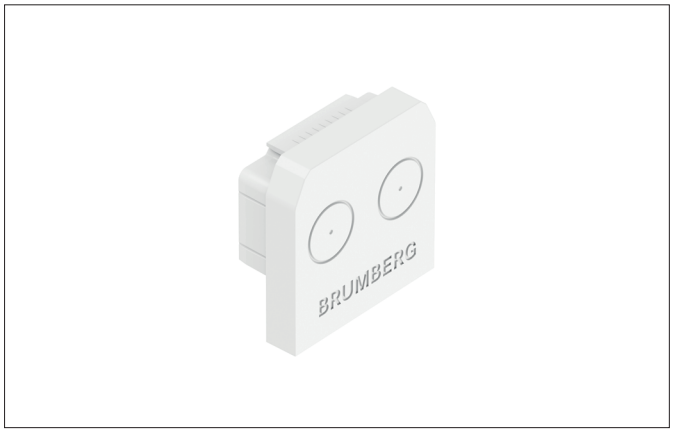


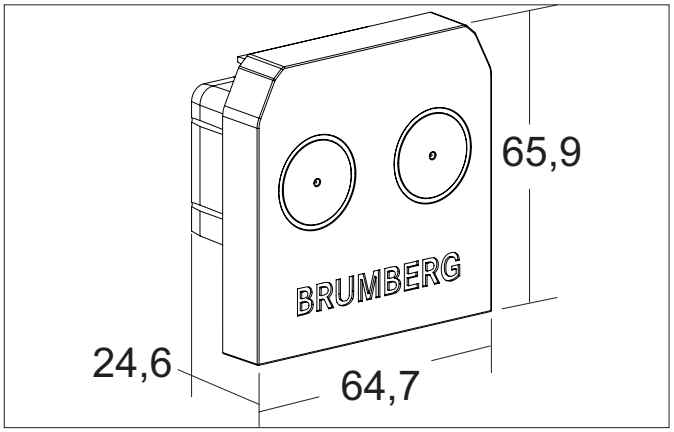


| Ausschreibungstext |
|---|
| Endkappe Tragschiene, weiß. Endkappe zum stirnseitigen Abschluss kompatibler Tragschienen eines modularen Schnellmontage-Lichtbandsystems. Ausführung weiß. Für den Systemabschluss der Tragschiene zur sauberen Abschlussgeometrie. Schutzart IP20 gemäß DIN EN 60529. Einsatzbereich: Innenräume., Material: Kunststoff. |

**Produktvorteile**

- Definierter Systemabschluss (saubere Abschlussgeometrie)
- Schnelle Montage als Systemzubehör
- Einheitlicher Abschluss bei modularen Linien
- Farbe: weiß
- Schutzart: IP20 für Innenräume

| Artikeldaten | |
|---|---|
| Artikel-Nr. | 55180070 |
| GTIN | 4255752527619 |
| Serienname | B-LIGHT |
| Kurzbeschreibung | Endkappe Tragschiene |
| Material | Kunststoff |
| Farbe | weiß |
| Länge | 65,9 mm |
| Breite | 64,7 mm |
| Aufbauhöhe | 24,6 mm |
| Nettogewicht | 0,023 kg |

Alle technischen Daten sowie Gewichts- und Maßangaben basieren auf Bemessungswerten und wurden sorgfältig erstellt. Technische Änderungen, die dem Fortschritt dienen, behalten wir uns jederzeit vor. Produktabbildungen sind beispielhaft und können vom Original abweichen. Irrtümer vorbehalten.
Stand 20.05.2026 Bestellung erfolgt zu unseren Allgemeinen Verkaufsbedingungen unter www.brumberg.com/de/agb/allgemeine-verkaufsbedingungen/

BRUMBERG
Licht. Seit 1873.

## B-LIGHT Endkappe Tragschiene

Artikel-Nr. 55180070

| Logistische Daten | |
|---|---|
| Bruttogewicht | 0,033 kg |
| Länge Verpackung | 150 mm |
| Breite Verpackung | 120 mm |
| Höhe Verpackung | 25 mm |
| Entsorgung am Ende der Lebensdauer | Das Produkt darf nicht mit dem Hausmüll entsorgt werden. Sie sind verpflichtet, solche Elektro-Altgeräte separat zu entsorgen. Informieren Sie sich bitte bei Ihrer Kommune über die Möglichkeiten der geregelten Entsorgung. Mit der getrennten Entsorgung führen Sie die Altgeräte dem Recycling oder anderen Formen der Wiederverwertung zu. Sie helfen damit zu vermeiden, dass u. U. belastende Stoffe in die Umwelt gelangen. |

Alle technischen Daten sowie Gewichts- und Maßangaben basieren auf Bemessungswerten und wurden sorgfältig erstellt. Technische Änderungen, die dem Fortschritt dienen, behalten wir uns jederzeit vor. Produktabbildungen sind beispielhaft und können vom Original abweichen. Irrtümer vorbehalten.
Stand 20.05.2026 Bestellung erfolgt zu unseren Allgemeinen Verkaufsbedingungen unter www.brumberg.com/de/agb/allgemeine-verkaufsbedingungen/