SOL PRO+ LED-Hallentiefstrahler, DALI-2 dimmbar, Multilumen, Multicolor, Multiabstrahlwinkel

Artikel-Nr. 78314084



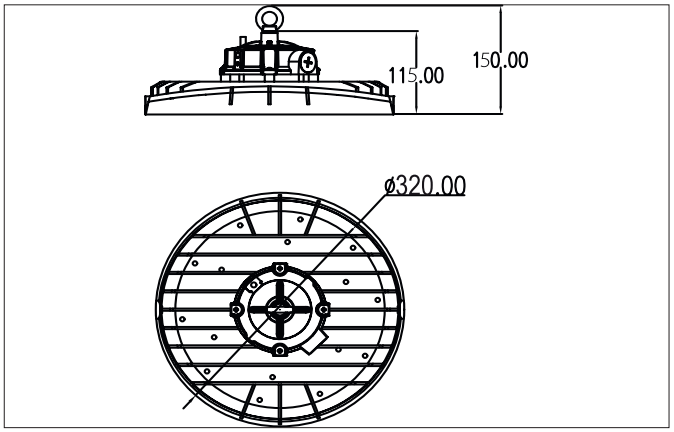

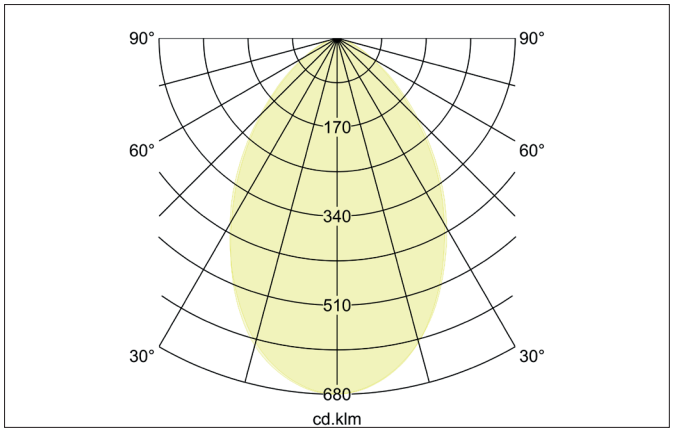

IP65 IK08 35.500 lm 120° 230V DALI LDT-Data

BEG

Ausschreibungstext

Runder LED-Hallentiefstrahler, DALI-2 dimmbar, Multilumen, Multicolor, Multiabstrahlwinkel, Leuchtendurchmesser 320 mm, Höhe 150 mm, Gewicht 2,15 kg, mit rotationssymmetrisch tief-breit-strahlender Lichtstärkeverteilung. Abdeckung PC (Polycarbonat) transparent Bemessungslichtstrom 21.500 - 35.500 lm, Bemessungsleistung 1 x 200 W, Lichtfarbe warmweiß bis neutralweiß, ähnlichste Farbtemperatur (CCT) 3.000 - 5.000 K, allgemeiner Farbwiedergabeindex CRI > 80, Lebensdauer L70/B50 bei 25 °C: 194.000 h, Lebensdauer L80/B10 bei 25 °C: 76.000 h, Lebensdauer L80/B20 bei 25 °C: 90.000 h, Lebensdauer L80/B50 bei 25 °C: 123.000 h, Gehäusewerkstoff: Aluminium / Polycarbonat, Farbe: schwarz matt, zulässige Umgebungstemperatur (ta): -30 °C bis +50 °C, Schutzklasse (EN 61140): I, Schutzart (DIN EN 60529): IP65, Stoßfestigkeitsgrad nach IEC62262: IK08. Mit elektronischem Betriebsgerät, DALI-2, DIP-Switch dimmbar.

Produktvorteile

- Abstrahlwinkel einstellbar per Dipschalter: 70° / 90° / 120°.
- Leistung einstellbar per Dipschalter: 130W / 160W / 200W.
- Farbtemperatur einstellbar per Dipschalter: 3.000 K / 4.000 K / 5.000 K.
- Lange Lebensdauer: L80B50 > 120.000 h bei 25°C.
- Hohe Lichtausbeute.
- Standardmäßig dimmbar: DALI-2.
- Umfangreiches Zubehör.
- Schutzart: IP65.
- Umgebungstemperaturbereich: -30 °C bis +50 °C.

Alle technischen Daten sowie Gewichts- und Maßangaben basieren auf Bemessungswerten und wurden sorgfältig erstellt. Technische Änderungen, die dem Fortschritt dienen, behalten wir uns jederzeit vor. Produktabbildungen sind beispielhaft und können vom Original abweichen. Irrtümer vorbehalten.
Stand 30.06.2026 Bestellung erfolgt zu unseren Allgemeinen Verkaufsbedingungen unter www.brumberg.com/de/agb/allgemeine-verkaufsbedingungen/

BRUMBERG
Licht. Seit 1873.

SOL PRO+ LED-Hallentiefstrahler, DALI-2 dimmbar, Multilumen, Multicolor, Multiabstrahlwinkel

Artikel-Nr. 78314084

Artikeldaten	
Artikel-Nr.	78314084
GTIN	4255752528654
Serienname	SOL PRO+
Kurzbeschreibung	LED-Hallentiefstrahler, DALI-2 dimmbar, Multilumen, Multicolor, Multiabstrahlwinkel
Material	Aluminium / Polycarbonat
Farbe	schwarz matt
Form	rund
Außendurchmesser	320 mm
Aufbauhöhe	150 mm
Lieferumfang	inkl. schraubbare Befestigungsöse.
Nettogewicht	2,15 kg
Länge der Anschlussleitung	1.000 mm
D-Kennzeichen	Ja
Konformität	CE, UKCA

Lichttechnik	
Farbtemperatur	3.000 K / 4.000 K / 5.000 K
Lichtfarbe	weiß
Farbtemperatur 1	3.000 K
Farbtemperatur 2	4.000 K
Farbtemperatur 3	5.000 K
Lichtaustritt	direkt
Lichtstrom	21.500 - 35.500 lm
Lichtstrom 1	32.500 lm
Lichtstrom 2	35.500 lm
Lichtstrom 3	34.450 lm
Systemeffizienz	178 lm/W
Farbtoleranz	McAdam-Step 6
Farbwiedergabe	CRI > 80
Leuchtenoptik	Linse
Reflektor	ohne
Werkstoff des Reflektors	Polycarbonat
Abstrahlwinkel	120°
Lichtverteilung	symmetrisch
Farbtemperatur einstellbar	Stufen

Alle technischen Daten sowie Gewichts- und Maßangaben basieren auf Bemessungswerten und wurden sorgfältig erstellt. Technische Änderungen, die dem Fortschritt dienen, behalten wir uns jederzeit vor. Produktabbildungen sind beispielhaft und können vom Original abweichen. Irrtümer vorbehalten.
Stand 30.06.2026 Bestellung erfolgt zu unseren Allgemeinen Verkaufsbedingungen unter www.brumberg.com/de/agb/allgemeine-verkaufsbedingungen/

BRUMBERG
Licht. Seit 1873.

SOL PRO+ LED-Hallentiefstrahler, DALI-2 dimmbar, Multilumen, Multicolor, Multiabstrahlwinkel

Artikel-Nr. 78314084

Betriebstechnik Leuchte	
Spannungsart	AC/DC
AC Nennspannung min.	120 V
AC Nennspannung max.	277 V
DC Nennspannung min.	180 V
DC Nennspannung max.	305 V
Frequenz max.	60 Hz
Frequenz min.	50 Hz
Leuchtmittel	LED
Ausführung	ohne Fassung
Schutzklasse	I
Schutzart raumseitig	IP65
Umgebungstemperatur	-30°C bis +50°C
Dimmbar	Ja
Ansteuerung	DALI-2, DIP-Switch
Dimmbereich min. / max.	
Länge der Anschlussleitung	1.000 mm
Ausführung der Anschlussleitung	Einseitig
Leuchtmittelwechsel möglich	Die Lichtquelle dieser Leuchte darf nur vom Hersteller oder einem von ihm beauftragten Servicetechniker oder einer vergleichbar qualifizierten Person ersetzt werden.
Lebensdauer L70/B50 bei 25 °C	194.000 h
Lebensdauer L80/B10 bei 25 °C	76.000 h
Lebensdauer L80/B20 bei 25 °C	90.000 h
Lebensdauer L80/B50 bei 25 °C	123.000 h
Lebensdauer L90/B10 bei 25 °C	38.000 h
Energieeffizienzklasse	nicht erforderlich
Max. Anz. Leuchten an B16 A	7
Max. Anz. Leuchten an C10 A	7
Max. Anz. Leuchten an C16 A	12

Montagetechnik	
Montageart	Pendelmontage
Montageort	Deckenmontage
Verstellbarkeit	nicht verstellbar
Schlagfestigkeit	IK08
Abdeckung	PC (Polycarbonat) transparent
Geeignet für Durchgangsverdrahtung	Nein

Logistische Daten	
Bruttogewicht	2,9 kg
Länge Verpackung	335 mm
Breite Verpackung	335 mm
Höhe Verpackung	140 mm
Entsorgung am Ende der Lebensdauer	Das Produkt darf nicht mit dem Hausmüll entsorgt werden. Sie sind verpflichtet, solche Elektro-Altgeräte separat zu entsorgen. Informieren Sie sich bitte bei Ihrer Kommune über die Möglichkeiten der geregelten Entsorgung. Mit der getrennten Entsorgung führen Sie die Altgeräte dem Recycling oder anderen Formen der Wiederverwertung zu. Sie helfen damit zu vermeiden, dass u. U. belastende Stoffe in die Umwelt gelangen.

Alle technischen Daten sowie Gewichts- und Maßangaben basieren auf Bemessungswerten und wurden sorgfältig erstellt. Technische Änderungen, die dem Fortschritt dienen, behalten wir uns jederzeit vor. Produktabbildungen sind beispielhaft und können vom Original abweichen. Irrtümer vorbehalten.
Stand 30.06.2026 Bestellung erfolgt zu unseren Allgemeinen Verkaufsbedingungen unter www.brumberg.com/de/agb/allgemeine-verkaufsbedingungen/

BRUMBERG
Licht. Seit 1873.

SOL PRO+ LED-Hallentiefstrahler, DALI-2 dimmbar, Multilumen, Multicolor, Multiabstrahlwinkel
Artikel-Nr. 78314084

Optionales Zubehör
Artikel-Nr.: 81071000 PC-Leuchtenschirm zu 78314 / 78316 Abmessung: 410 mm x 151 mm https://www.brumberg.com/fileadmin/products/Datenblatt_81071000_2021_DE.pdf
Artikel-Nr.: 81072250 Aluminium-Leuchtenschirm zu 78314 / 78316 Abmessung: 427 mm x 137 mm https://www.brumberg.com/fileadmin/products/Datenblatt_81072250_2021_DE.pdf
Artikel-Nr.: 81073000 Kettenabhängung, 1.000 mm zu 78314 / 78316 Abmessung: 1.000 mm https://www.brumberg.com/fileadmin/products/Datenblatt_81073000_2021_DE.pdf
Artikel-Nr.: 81074000 Kettenabhängung, 2.000 mm zu 78314 / 78316 Abmessung: 2.000 mm https://www.brumberg.com/fileadmin/products/Datenblatt_81074000_2021_DE.pdf
Artikel-Nr.: 81075080 Decken-/Wandhalter zu 78314 / 78316 Abmessung: 296 mm x 145 mm x 117 mm https://www.brumberg.com/fileadmin/products/Datenblatt_81075080_2021_DE.pdf
Artikel-Nr.: 81076250 Schutzgitter zu 78314 / 78316 Abmessung: 269 mm x 42 mm https://www.brumberg.com/fileadmin/products/Datenblatt_81076250_2021_DE.pdf
Artikel-Nr.: 81087080 PIR-Sensor zu 78314, schwarz Abmessung: 50,4 mm x 43,8 mm https://www.brumberg.com/fileadmin/products/Datenblatt_81087080_2021_DE.pdf
Artikel-Nr.: 81093000 Zhaga-Adapter zu 78314 (zur Verwendung eines Zhaga-PIR-Sensors) Abmessung: 38,5 mm x 32 mm https://www.brumberg.com/fileadmin/products/Datenblatt_81093000_2021_DE.pdf
Artikel-Nr.: 81057000 Kabelverbinder, 3-polig, IP68 Abmessung: 125 mm x 21 mm https://www.brumberg.com/fileadmin/products/Datenblatt_81057000_2021_DE.pdf
Artikel-Nr.: 81058000 Y-Kabelverbinder, 5-polig, IP68 https://www.brumberg.com/fileadmin/products/Datenblatt_81058000_2021_DE.pdf

Alle technischen Daten sowie Gewichts- und Maßangaben basieren auf Bemessungswerten und wurden sorgfältig erstellt. Technische Änderungen, die dem Fortschritt dienen, behalten wir uns jederzeit vor. Produktabbildungen sind beispielhaft und können vom Original abweichen. Irrtümer vorbehalten.
Stand 30.06.2026 Bestellung erfolgt zu unseren Allgemeinen Verkaufsbedingungen unter www.brumberg.com/de/agb/allgemeine-verkaufsbedingungen/