K3G355-RS02-H2

EC-Radialmodul - RadiCal®

rückwärts gekrümmt, einseitig saugend

mit Tragspinne

ebm-papst Mulfingen GmbH & Co. KG
Bachmühle 2 · D-74673 Mulfingen
Phone +49 7938 81-0
Fax +49 7938 81-110
info1@de.ebmpapst.com
www.ebmpapst.com

Kommanditgesellschaft · Sitz Mulfingen
Amtsgericht Stuttgart · HRA 590344

Komplementär Elektrobau Mulfingen GmbH · Sitz Mulfingen
Amtsgericht Stuttgart · HRB 590142

Nenndaten

Typ	**K3G355-RS02-H2**
Motor	**M3G084-FA**

Phase		1~
Nennspannung	VAC	230
Nennspannungsbereich	VAC	200 .. 277
Frequenz	Hz	50/60
Art der Datenfestlegung		mb
Drehzahl	min^{-1}	1850
Leistungsaufnahme	W	500
Stromaufnahme	A	2,2
Min. Umgebungstemperatur	°C	-25
Max. Umgebungstemperatur	°C	60

mb = Max. Belastung · mw = Max. Wirkungsgrad · fb = Freiblasend · kv = Kundenvorgabe · kg = Kundengerät
Änderungen vorbehalten

Daten gemäß Ökodesign-Verordnung EU 327/2011 (prEN 17166)

		Ist	Vorgabe 2015
01 Gesamtwirkungsgrad η_{es}	%	67,4	48,4
02 Installationskategorie		A	
03 Effizienzkategorie		Statisch	
04 Effizienzklasse N		81	62
05 Drehzahlregelung		Ja	

09 Leistungsaufnahme P_{ed}	kW	0,5
09 Volumenstrom q_v	m³/h	2805
09 Druckerhöhung p_{fs}	Pa	395
10 Drehzahl n	min^{-1}	1850
11 Spezifisches Verhältnis*		1,00

Datenfestlegung im optimalen Wirkungsgrad.

* Spezifisches Verhältnis = 1 + p_{fs} / 100 000 Pa

LU-151750

Die angezeigten Effizienzwerte zur Erlangung der Konformität mit der Ökodesign-Verordnung EU 327/2011 wurde mit definierten Luftführungskomponenten (z.B. Einströmdüsen) erreicht.
Die Abmessungen sind bei ebm-papst zu erfragen. Werden einbauseitig andere Luftführungsgeometrien verwendet verliert die ebm-papst Bewertung ihre Gültigkeit/muss die Konformität erneut bestätigt werden.

Das Produkt fällt nicht in den Geltungsbereich der Verordnung (EU) 2019/1781 aufgrund der in Artikel 2 Absatz 2a) genannten Ausnahme (vollständig in ein Produkt integrierte Motoren).

EC-Radialmodul - RadiCal®

rückwärts gekrümmt, einseitig saugend

mit Tragspinne

Technische Beschreibung

Masse	11,54 kg
Baugröße	355 mm
Motor-Baugröße	84
Oberfläche Rotor	Schwarz lackiert
Material Elektronikgehäuse	Aluminium Druckguss
Material Laufrad	Kunststoff PP
Material Tragplatte	Stahlblech, verzinkt
Material Tragspinne	Stahl, schwarz lackiert
Material Einlassdüse	Stahlblech, verzinkt
Schaufelanzahl	6
Drehrichtung	Rechts auf den Rotor gesehen
Schutzart	IP55
Isolationsklasse	"F"
Feuchte- (F) / Umweltschutzklasse (H)	H1
Zul. Umgebungstemp. Motor max. (Transport/Lagerung)	+80 °C
Zul. Umgebungstemp. Motor min. (Transport/Lagerung)	-40 °C
Einbaulage	Welle horizontal oder Rotor unten; Rotor oben auf Anfrage
Kondenswasser-Bohrungen	Rotorseitig
Betriebsart	S1
Lagerung Motor	Kugellager
Technische Ausstattung	- Ausgang 10 VDC, max. 10 mA - Betriebs- und Störmeldung - Fehlermelderelais - Integrierter PID-Regler - Leistungsbegrenzung - Motorstrombegrenzung - PFC, aktiv - RS485 MODBUS-RTU - Sanftanlauf - Steuereingang 0-10 VDC / PWM - Steuerschnittstelle mit sicher vom Netz getrenntem SELV Potential - Übertemperaturschutz Elektronik / Motor - Unterspannungs- / Phasenausfallerkennung
EMV Störfestigkeit	Gemäß EN 61000-6-2 (Industriebereich)
EMV Netzrückwirkungen	Gemäß EN 61000-3-2/3
EMV Störaussendung	Gemäß EN 61000-6-3 (Haushaltsbereich)
Berührungsstrom nach IEC 60990 (Messschaltung Bild 4, TN System)	<= 3,5 mA
Motorschutz	Thermoschalter automatische Rückstellung, intern geschaltet
Kabelausführung	Variabel
Normkonformität	EN 61800-5-1; EN 60335-1; CE; UKCA
Zulassung	CSA C22.2 Nr.77 + CAN/CSA-E60730-1; EAC; UL 1004-7 + 60730-1

ebm-papst Mulfingen GmbH & Co. KG · Bachmühle 2 · D-74673 Mulfingen · Phone +49 (0) 7938 81-0 · Fax +49 (0) 7938 81-110 · info1@de.ebmpapst.com · www.ebmpapst.com

EC-Radialmodul - RadiCal®

rückwärts gekrümmt, einseitig saugend

mit Tragspinne

Produktzeichnung

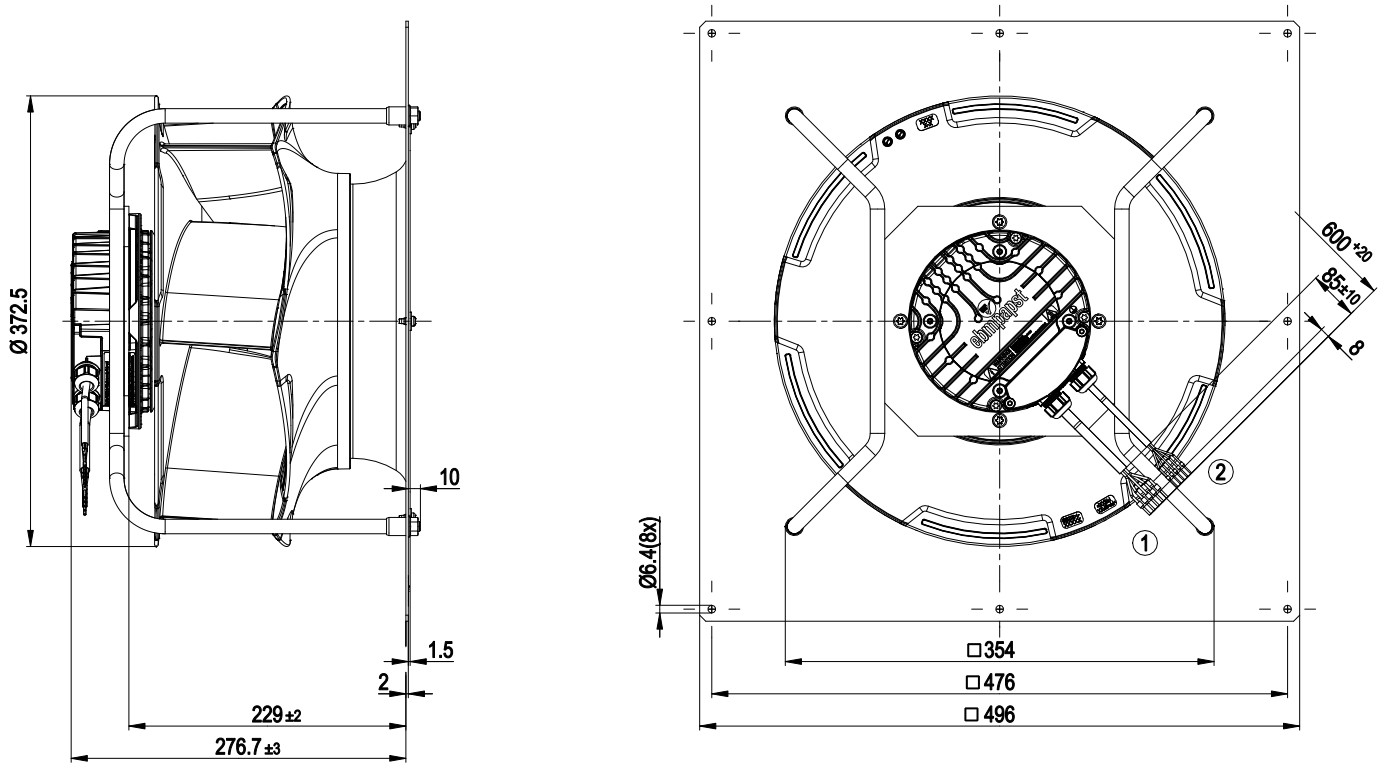

1	Anschlussleitung PVC AWG18, 5 x Aderendhülsen angeschlagen
2	Anschlussleitung PVC AWG22, 3 x Aderendhülsen angeschlagen

ebm-papst Mulfingen GmbH & Co. KG · Bachmühle 2 · D-74673 Mulfingen · Phone +49 (0) 7938 81-0 · Fax +49 (0) 7938 81-110 · info1@de.ebmpapst.com · www.ebmpapst.com

EC-Radialmodul - RadiCal®

rückwärts gekrümmt, einseitig saugend

mit Tragspinne

Anschlussbild

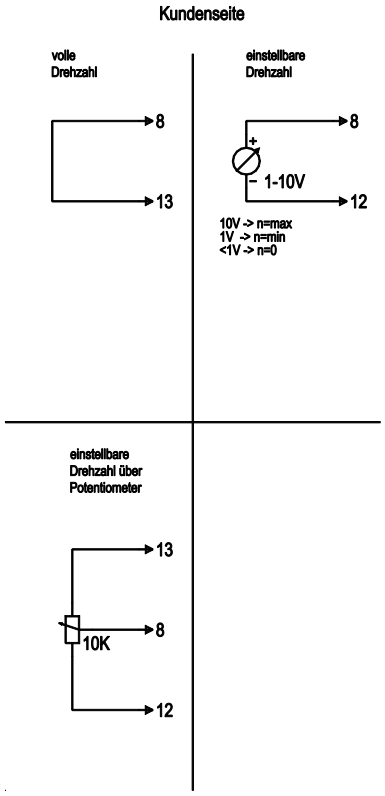

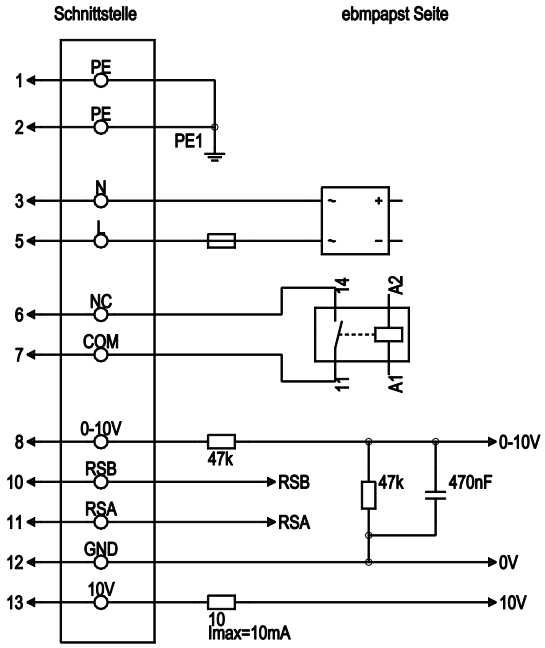

Nr.	Anschl.	Bezeichnung	Farbe	Funktion / Belegung
1	1, 2	PE	grün/gelb	Schutzleiter
1	3	N	blau	Versorgungsspannung, Neutralleiter, 50/60 Hz
1	5	L	schwarz	Versorgungsspannung, Phase, 50/60 Hz
1	6	NC	weiß 1	Statusrelais, Potentialfreier Statusmeldekontakt; Öffnerkontakt bei Fehler, Kontaktbelastbarkeit 250 VAC/2A(AC1) min.10mA, Basisisolation zum Netz und verstärkte Isolation zur Steuerschnittstelle
1	7	COM	weiß 2	Statusrelais, Potentialfreier Statusmeldekontakt; gemeinsamer Anschluss, Kontaktbelastbarkeit 250 VAC/2A(AC1) min.10mA, Basisisolation zum Netz und verstärkte Isolation zur Steuerschnittstelle
2	8	0-10V	gelb	Analogeingang (Sollwert); 0-10 V; Ri= 100 kΩ; Kennlinie parametrierbar
2	10	RSB	braun	RS485-Schnittstelle für MODBUS, RSB
2	11	RSA	weiß	RS485-Schnittstelle für MODBUS, RSA
2	12	GND	blau	Bezugsmasse für Steuerschnittstelle, SELV
2	13	+10V	rot	Festspannungsausgang 10 VDC; + 10 V +/-3 %; max. 10 mA; dauerkurzschlussfest; Versorgungsspannung für ext. Geräte (z. B. Poti)

ebm-papst Mulfingen GmbH & Co. KG · Bachmühle 2 · D-74673 Mulfingen · Phone +49 (0) 7938 81-0 · Fax +49 (0) 7938 81-110 · info1@de.ebmpapst.com · www.ebmpapst.com

EC-Radialmodul - RadiCal®

rückwärts gekrümmt, einseitig saugend

mit Tragspinne

Kennlinien: Luftleistung 50 Hz

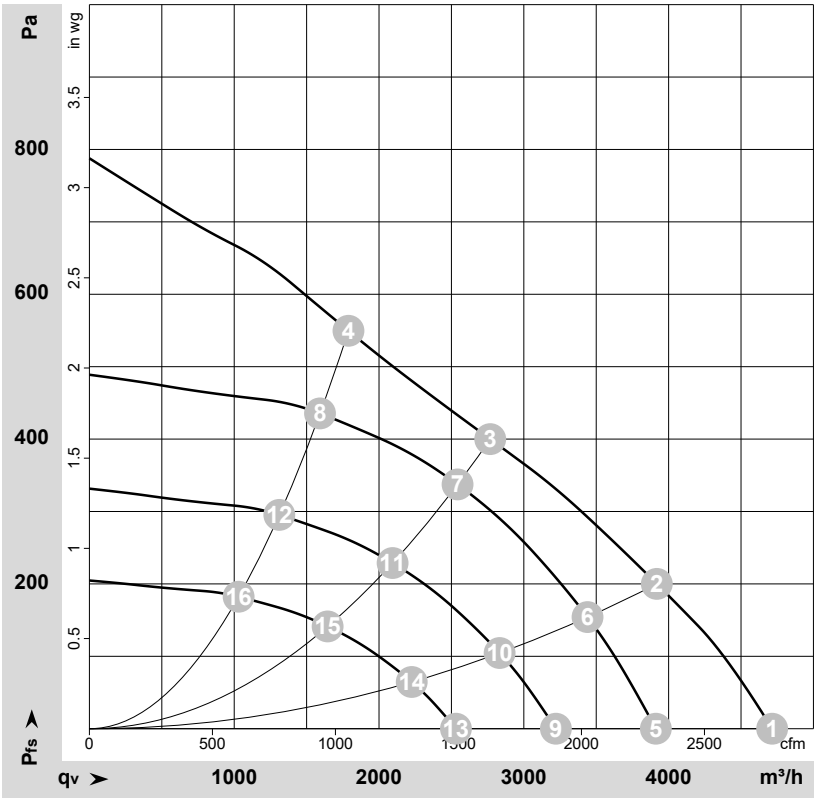

ρ = 1,15 kg/m³ ± 2 %

Messung: LU-151750-1

Luftleistung gemessen nach ISO 5801 Installationskategorie A. Den genauen Messaufbau erfragen Sie bitte bei ebm-papst. Saugseitige Geräuschpegel: LwA nach ISO 13347 / LpA mit 1 m Abstand auf Ventilatorachse gemessen. Die Angaben gelten nur unter den angegebenen Messbedingungen und können sich durch Einbaubedingungen verändern. Bei Abweichungen zum Normaufbau sind die Kennwerte im eingebauten Zustand zu überprüfen.

Messwerte

	U	f	n	P_{ed}	I	LpA_{in}	LwA_{in}	q_V	p_{fs}	q_V	p_{fs}
	V	Hz	min^{-1}	W	A	dB(A)	dB(A)	m^3/h	Pa	cfm	in. wg
1	230	50	2050	456	1,99	79	87	4715	0	2775	0,00
2	230	50	1935	500	2,20	71	78	3920	200	2305	0,80
3	230	50	1850	500	2,20	62	69	2770	400	1630	1,61
4	230	50	1910	500	2,20	66	74	1790	550	1055	2,21
5	230	50	1700	261	1,14	75	82	3910	0	2305	0,00
6	230	50	1700	344	1,50	68	74	3440	155	2025	0,62
7	230	50	1700	394	1,72	60	67	2540	338	1495	1,36
8	230	50	1700	361	1,57	63	71	1590	435	935	1,75
9	230	50	1400	146	0,64	70	77	3220	0	1895	0,00
10	230	50	1400	192	0,84	63	70	2835	105	1665	0,42
11	230	50	1400	220	0,96	55	62	2095	230	1230	0,92
12	230	50	1400	202	0,88	58	66	1310	295	770	1,18
13	230	50	1100	71	0,31	64	71	2530	0	1490	0,00
14	230	50	1100	93	0,41	57	63	2225	65	1310	0,26
15	230	50	1100	107	0,47	49	56	1645	142	970	0,57
16	230	50	1100	98	0,43	52	60	1030	182	605	0,73

U = Versorgungsspannung · f = Frequenz · n = Drehzahl · P_{ed} = Leistungsaufnahme · I = Stromaufnahme · LpA_{in} = Schalldruckpegel saugseitig · LwA_{in} = Schallleistungspegel saugseitig
q_V = Volumenstrom · p_{fs} = Druckerhöhung

ebm-papst Mulfingen GmbH & Co. KG · Bachmühle 2 · D-74673 Mulfingen · Phone +49 (0) 7938 81-0 · Fax +49 (0) 7938 81-110 · info1@de.ebmpapst.com · www.ebmpapst.com