**R2E220-RB06-01**

# AC-Radialventilator - RadiCal®

rückwärts gekrümmt, einseitig saugend

**ebm-papst Mulfingen GmbH & Co. KG**
Bachmühle 2 · D-74673 Mulfingen
Phone +49 7938 81-0
Fax +49 7938 81-110
info1@de.ebmpapst.com
www.ebmpapst.com

Kommanditgesellschaft · Sitz Mulfingen
Amtsgericht Stuttgart · HRA 590344

Komplementär Elektrobau Mulfingen GmbH · Sitz Mulfingen
Amtsgericht Stuttgart · HRB 590142

## Nenndaten

| | |
|---|---|
| **Typ** | **R2E220-RB06-01** |
| **Motor** | **M2E068-CF** |

| | | | |
|---|---|---|---|
| Phase | | 1~ | 1~ |
| Nennspannung | VAC | 230 | 230 |
| Frequenz | Hz | 50 | 60 |
| Art der Datenfestlegung | | mb | mb |
| Gültig für Zulassung / Norm | | CE | CE |
| Drehzahl | $min^{-1}$ | 2500 | 2650 |
| Leistungsaufnahme | W | 102 | 135 |
| Stromaufnahme | A | 0,45 | 0,60 |
| Kondensator | µF | 2,5 | 2,5 |
| Kondensatorspannung | VDB | 400 | 400 |
| Kondensatorstandard | | S0 (CE) | S0 (CE) |
| Min. Gegendruck | Pa | 0 | 0 |
| Min. Umgebungstemperatur | °C | -25 | -25 |
| Max. Umgebungstemperatur | °C | 60 | 75 |
| Anlaufstrom | A | 0,85 | 0,82 |

mb = Max. Belastung · mw = Max. Wirkungsgrad · fb = Freiblasend · kv = Kundenvorgabe · kg = Kundengerät
Änderungen vorbehalten

# AC-Radialventilator - RadiCal®

rückwärts gekrümmt, einseitig saugend

## Technische Beschreibung

| | |
|---|---|
| **Masse** | 1,7 kg |
| **Baugröße** | 220 mm |
| **Motor-Baugröße** | 68 |
| **Oberfläche Rotor** | Schwarz lackiert |
| **Material Laufrad** | Kunststoff PA |
| **Schaufelanzahl** | 7 |
| **Drehrichtung** | Rechts auf den Rotor gesehen |
| **Schutzart** | IP44; einbau- und lageabhängig entsprechend EN 60034-5 |
| **Isolationsklasse** | "F" |
| **Feuchte- (F) / Umweltschutzklasse (H)** | H1 |
| **Zul. Umgebungstemp. Motor max. (Transport/Lagerung)** | + 80 °C |
| **Zul. Umgebungstemp. Motor min. (Transport/Lagerung)** | - 40 °C |
| **Einbaulage** | Welle horizontal oder Rotor unten; Rotor oben auf Anfrage |
| **Kondenswasser-Bohrungen** | Rotorseitig |
| **Betriebsart** | S1 |
| **Lagerung Motor** | Kugellager |
| **Berührungsstrom nach IEC 60990 (Messschaltung Bild 4, TN System)** | < 0,75 mA |
| **Motorschutz** | Temperaturwächter (TW) intern geschaltet |
| **Kabelausführung** | Variabel |
| **Schutzklasse** | I (wenn Schutzleiter kundenseitig angeschlossen ist) |
| **Normkonformität** | EN 60335-1; CE |
| **Zulassung** | CCC; EAC |



ebm-papst Mulfingen GmbH & Co. KG · Bachmühle 2 · D-74673 Mulfingen · Phone +49 (0) 7938 81-0 · Fax +49 (0) 7938 81-110 · info1@de.ebmpapst.com · www.ebmpapst.com

# AC-Radialventilator - RadiCal®

rückwärts gekrümmt, einseitig saugend

## Produktzeichnung

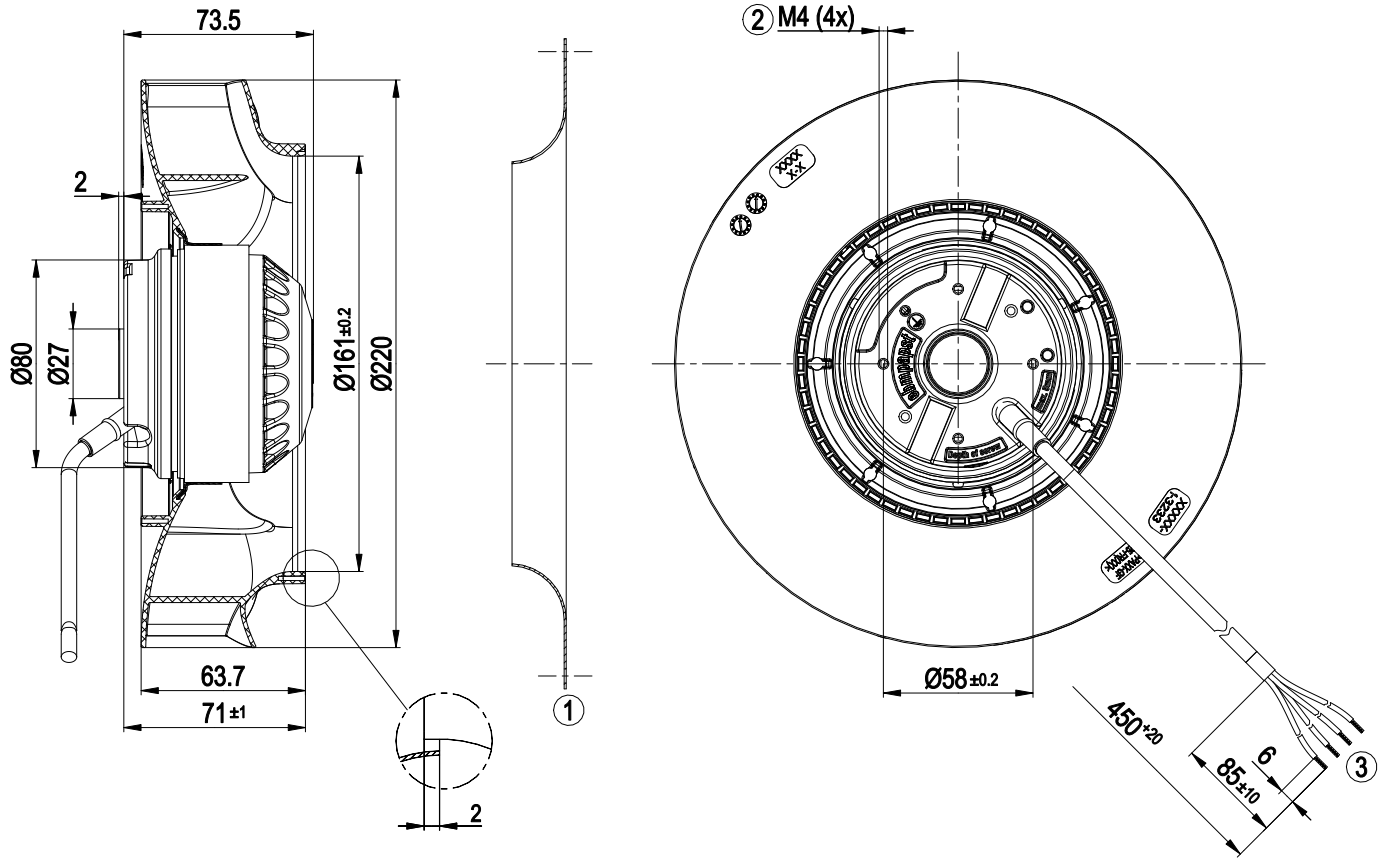


| | |
|---|---|
| 1 | Zubehörteil: Einströmdüse 09609-2-4013 nicht im Lieferumfang enthalten |
| 2 | Einschraubtiefe max. 5 mm |
| 3 | Anschlussleitung Silikon 4G 0,5 mm², 4x Aderendkrallen angeschlagen |



ebm-papst Mulfingen GmbH & Co. KG · Bachmühle 2 · D-74673 Mulfingen · Phone +49 (0) 7938 81-0 · Fax +49 (0) 7938 81-110 · info1@de.ebmpapst.com · www.ebmpapst.com

## Zubehörteil

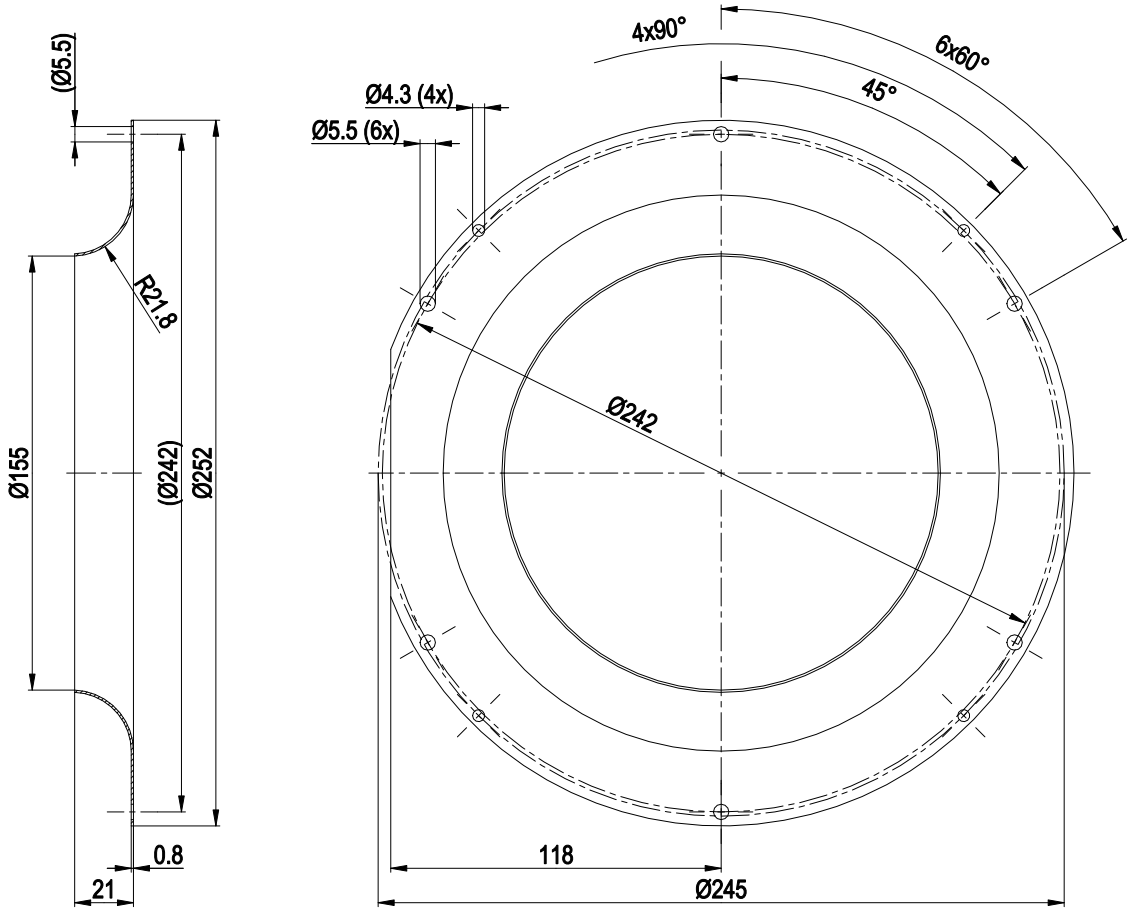


| | |
|---|---|
| | Einströmdüse 09609-2-4013 nicht im Lieferumfang enthalten |

## Anschlussbild

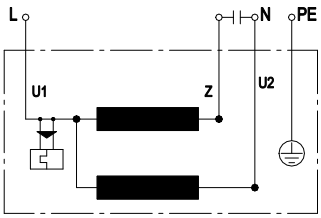


| | | | | | |
|---|---|---|---|---|---|
| U1 | blau | Z | braun | U2 | schwarz |
| PE | grün / gelb | | | | |



ebm-papst Mulfingen GmbH & Co. KG · Bachmühle 2 · D-74673 Mulfingen · Phone +49 (0) 7938 81-0 · Fax +49 (0) 7938 81-110 · info1@de.ebmpapst.com · www.ebmpapst.com

# AC-Radialventilator - RadiCal®

rückwärts gekrümmt, einseitig saugend

## Kennlinien: Luftleistung 50 Hz

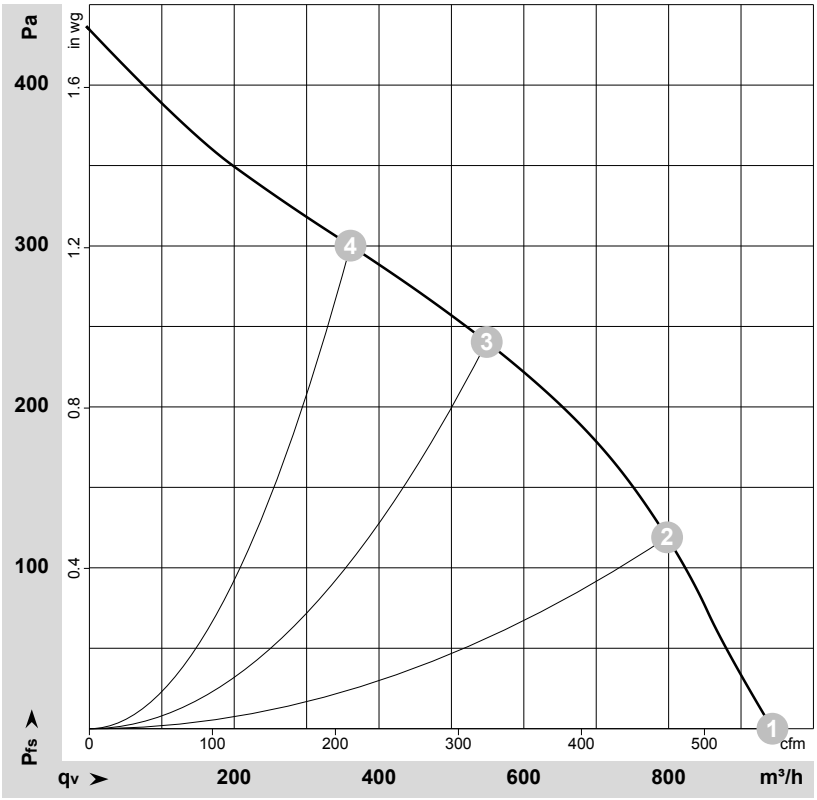


ρ = 1,15 kg/m³ ± 2 %

Messung: LU-129486-1

Luftleistung gemessen nach ISO 5801 Installationskategorie A. Den genauen Messaufbau erfragen Sie bitte bei ebm-papst. Saugseitige Geräuschpegel: LwA nach ISO 13347 / LpA mit 1 m Abstand auf Ventilatorachse gemessen. Die Angaben gelten nur unter den angegebenen Messbedingungen und können sich durch Einbaubedingungen verändern. Bei Abweichungen zum Normaufbau sind die Kennwerte im eingebauten Zustand zu überprüfen.

## Messwerte

| | U | f | n | $P_e$ | I | $LpA_{in}$ | $LwA_{in}$ | $q_V$ | $p_{fs}$ | $q_V$ | $p_{fs}$ |
|---|---|---|---|---|---|---|---|---|---|---|---|
| | V | Hz | $min^{-1}$ | W | A | dB(A) | dB(A) | $m^3/h$ | Pa | cfm | in. wg |
| 1 | 230 | 50 | 2640 | 88 | 0,40 | 63 | 70 | 945 | 0 | 555 | 0,00 |
| 2 | 230 | 50 | 2580 | 95 | 0,42 | 59 | 67 | 800 | 120 | 470 | 0,48 |
| 3 | 230 | 50 | 2500 | 102 | 0,45 | 56 | 64 | 550 | 240 | 325 | 0,96 |
| 4 | 230 | 50 | 2560 | 97 | 0,43 | 58 | 66 | 360 | 300 | 210 | 1,20 |

U = Versorgungsspannung · f = Frequenz · n = Drehzahl · $P_e$ = Leistungsaufnahme · I = Stromaufnahme · $LpA_{in}$ = Schalldruckpegel saugseitig · $LwA_{in}$ = Schallleistungspegel saugseitig
$q_V$ = Volumenstrom · $p_{fs}$ = Druckerhöhung



ebm-papst Mulfingen GmbH & Co. KG · Bachmühle 2 · D-74673 Mulfingen · Phone +49 (0) 7938 81-0 · Fax +49 (0) 7938 81-110 · info1@de.ebmpapst.com · www.ebmpapst.com

# AC-Radialventilator - RadiCal®

rückwärts gekrümmt, einseitig saugend

## Kennlinien: Luftleistung 60 Hz

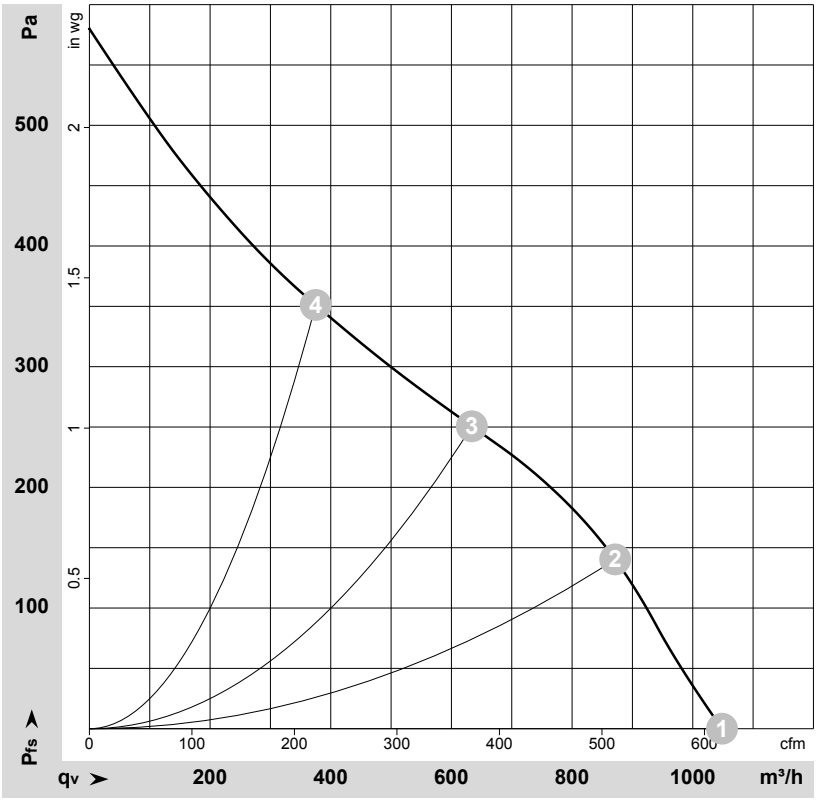


ρ = 1,15 kg/m³ ± 2 %

Messung: LU-129487-1

Luftleistung gemessen nach ISO 5801 Installationskategorie A. Den genauen Messaufbau erfragen Sie bitte bei ebm-papst. Saugseitige Geräuschpegel: LwA nach ISO 13347 / LpA mit 1 m Abstand auf Ventilatorachse gemessen. Die Angaben gelten nur unter den angegebenen Messbedingungen und können sich durch Einbaubedingungen verändern. Bei Abweichungen zum Normaufbau sind die Kennwerte im eingebauten Zustand zu überprüfen.

## Messwerte

| | U | f | n | $P_e$ | I | $LpA_{in}$ | $LwA_{in}$ | $q_V$ | $p_{fs}$ | $q_V$ | $p_{fs}$ |
|---|---|---|---|---|---|---|---|---|---|---|---|
| | V | Hz | $min^{-1}$ | W | A | dB(A) | dB(A) | $m^3/h$ | Pa | cfm | in. wg |
| 1 | 230 | 60 | 2935 | 118 | 0,51 | 65 | 73 | 1050 | 0 | 615 | 0,00 |
| 2 | 230 | 60 | 2805 | 127 | 0,55 | 61 | 68 | 870 | 140 | 515 | 0,56 |
| 3 | 230 | 60 | 2650 | 135 | 0,60 | 58 | 66 | 635 | 250 | 375 | 1,00 |
| 4 | 230 | 60 | 2755 | 129 | 0,56 | 60 | 68 | 375 | 350 | 220 | 1,41 |

U = Versorgungsspannung · f = Frequenz · n = Drehzahl · $P_e$ = Leistungsaufnahme · I = Stromaufnahme · $LpA_{in}$ = Schalldruckpegel saugseitig · $LwA_{in}$ = Schallleistungspegel saugseitig
$q_V$ = Volumenstrom · $p_{fs}$ = Druckerhöhung



ebm-papst Mulfingen GmbH & Co. KG · Bachmühle 2 · D-74673 Mulfingen · Phone +49 (0) 7938 81-0 · Fax +49 (0) 7938 81-110 · info1@de.ebmpapst.com · www.ebmpapst.com