R3G250-RI51-01

EC-Radialventilator - RadiCal®

rückwärts gekrümmt, einseitig saugend

ebm-papst Mulfingen GmbH & Co. KG
Bachmühle 2 · D-74673 Mulfingen
Phone +49 7938 81-0
Fax +49 7938 81-110
info1@de.ebmpapst.com
www.ebmpapst.com

Kommanditgesellschaft · Sitz Mulfingen
Amtsgericht Stuttgart · HRA 590344

Komplementär Elektrobau Mulfingen GmbH · Sitz Mulfingen
Amtsgericht Stuttgart · HRB 590142

Nenndaten

Typ	**R3G250-RI51-01**
Motor	**M3G074-DF**

Phase		1~
Nennspannung	VAC	230
Nennspannungsbereich	VAC	200 .. 277
Frequenz	Hz	50/60
Art der Datenfestlegung		mb
Drehzahl	min^{-1}	3800
Leistungsaufnahme	W	500
Stromaufnahme	A	2,2
Min. Umgebungstemperatur	°C	-25
Max. Umgebungstemperatur	°C	55

mb = Max. Belastung · mw = Max. Wirkungsgrad · fb = Freiblasend · kv = Kundenvorgabe · kg = Kundengerät
Änderungen vorbehalten

Daten gemäß Ökodesign-Verordnung EU 327/2011 (prEN 17166)

		Ist	Vorgabe 2015
01 Gesamtwirkungsgrad η_{es}	%	60,3	48,4
02 Installationskategorie		A	
03 Effizienzkategorie		Statisch	
04 Effizienzklasse N		73,9	62
05 Drehzahlregelung		Ja	

09 Leistungsaufnahme P_{ed}	kW	0,5
09 Volumenstrom q_v	m³/h	1200
09 Druckerhöhung p_{fs}	Pa	836
10 Drehzahl n	min^{-1}	3795
11 Spezifisches Verhältnis*		1,01

Datenfestlegung im optimalen Wirkungsgrad.

* Spezifisches Verhältnis = 1 + p_{fs} / 100 000 Pa

LU-195668

Die angezeigten Effizienzwerte zur Erlangung der Konformität mit der Ökodesign-Verordnung EU 327/2011 wurde mit definierten Luftführungskomponenten (z.B. Einströmdüsen) erreicht.
Die Abmessungen sind bei ebm-papst zu erfragen. Werden einbauseitig andere Luftführungsgeometrien verwendet verliert die ebm-papst Bewertung ihre Gültigkeit/muss die Konformität erneut bestätigt werden.

Das Produkt fällt nicht in den Geltungsbereich der Verordnung (EU) 2019/1781 aufgrund der in Artikel 2 Absatz 2a) genannten Ausnahme (vollständig in ein Produkt integrierte Motoren).

EC-Radialventilator - RadiCal®

rückwärts gekrümmt, einseitig saugend

Technische Beschreibung

Masse	3,47 kg
Baugröße	250 mm
Motor-Baugröße	74
Oberfläche Rotor	Dickschicht passiviert
Material Elektronikgehäuse	Aluminium Druckguss
Material Laufrad	Kunststoff PA, Blechronde verzinkt
Schaufelanzahl	7
Drehrichtung	Rechts auf den Rotor gesehen
Schutzart	IP54
Isolationsklasse	"B"
Feuchte- (F) / Umweltschutzklasse (H)	H1
Zul. Umgebungstemp. Motor max. (Transport/Lagerung)	+ 80 °C
Zul. Umgebungstemp. Motor min. (Transport/Lagerung)	- 40 °C
Einbaulage	Welle horizontal oder Rotor unten; Rotor oben auf Anfrage
Kondenswasser-Bohrungen	Rotorseitig
Betriebsart	S1
Lagerung Motor	Kugellager
Technische Ausstattung	- Ausgang 10 VDC, max. 10 mA - Betriebs- und Störmeldung - Fehlermelderelais - Integrierter PID-Regler - Leistungsbegrenzung - Motorstrombegrenzung - PFC, aktiv - RS485 MODBUS-RTU - Sanftanlauf - Steuereingang 0-10 VDC / PWM - Steuerschnittstelle mit sicher vom Netz getrenntem SELV Potential - Übertemperaturschutz Elektronik / Motor - Unterspannungs- / Phasenausfallerkennung
EMV Störfestigkeit	Gemäß EN 61000-6-2 (Industriebereich)
EMV Netzrückwirkungen	Gemäß EN 61000-3-2/3
EMV Störaussendung	Gemäß EN 61000-6-3 (Haushaltsbereich)
Berührungsstrom nach IEC 60990 (Messschaltung Bild 4, TN System)	<= 3,5 mA
Motorschutz	Thermoschalter automatische Rückstellung, intern geschaltet
Kabelausführung	Variabel
Schutzklasse	I (wenn Schutzleiter kundenseitig angeschlossen ist)
Normkonformität	EN 60034-1; EN 60204-1; EN 60335-1; CE
Zulassung	UL 1004-7 + 60730-1; CSA C22.2 Nr.77 + CAN/CSA-E60730-1

ebm-papst Mulfingen GmbH & Co. KG · Bachmühle 2 · D-74673 Mulfingen · Phone +49 (0) 7938 81-0 · Fax +49 (0) 7938 81-110 · info1@de.ebmpapst.com · www.ebmpapst.com

EC-Radialventilator - RadiCal®

rückwärts gekrümmt, einseitig saugend

Produktzeichnung

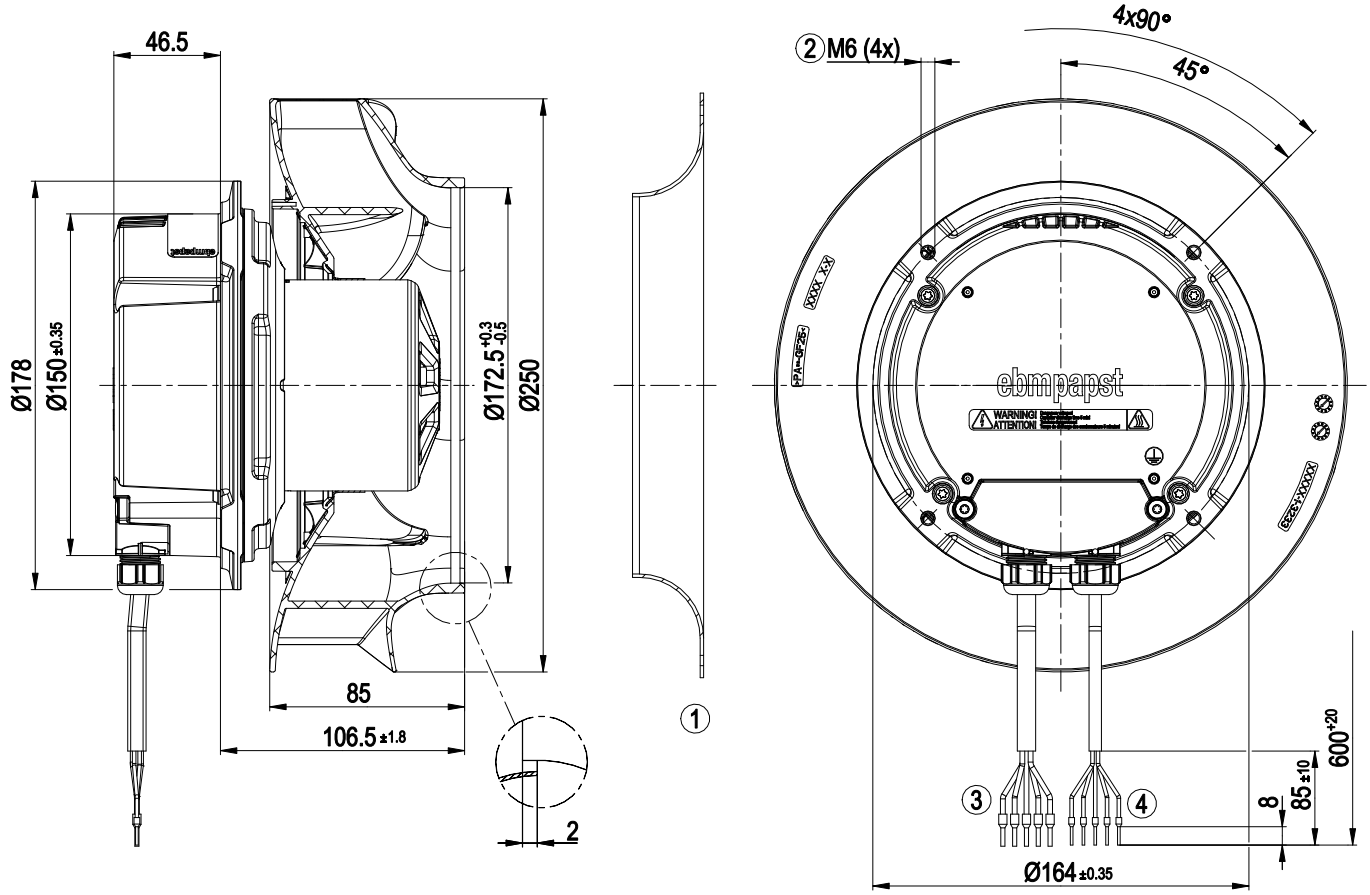

1	Einströmdüse 96359-2-4013
2	Einschraubtiefe max. 16 mm
3	Anschlussleitung PVC AWG18
	5x Aderendhülse
4	Anschlussleitung PVC AWG22
	5x Aderendhülse

ebm-papst Mulfingen GmbH & Co. KG · Bachmühle 2 · D-74673 Mulfingen · Phone +49 (0) 7938 81-0 · Fax +49 (0) 7938 81-110 · info1@de.ebmpapst.com · www.ebmpapst.com

Zubehörteil

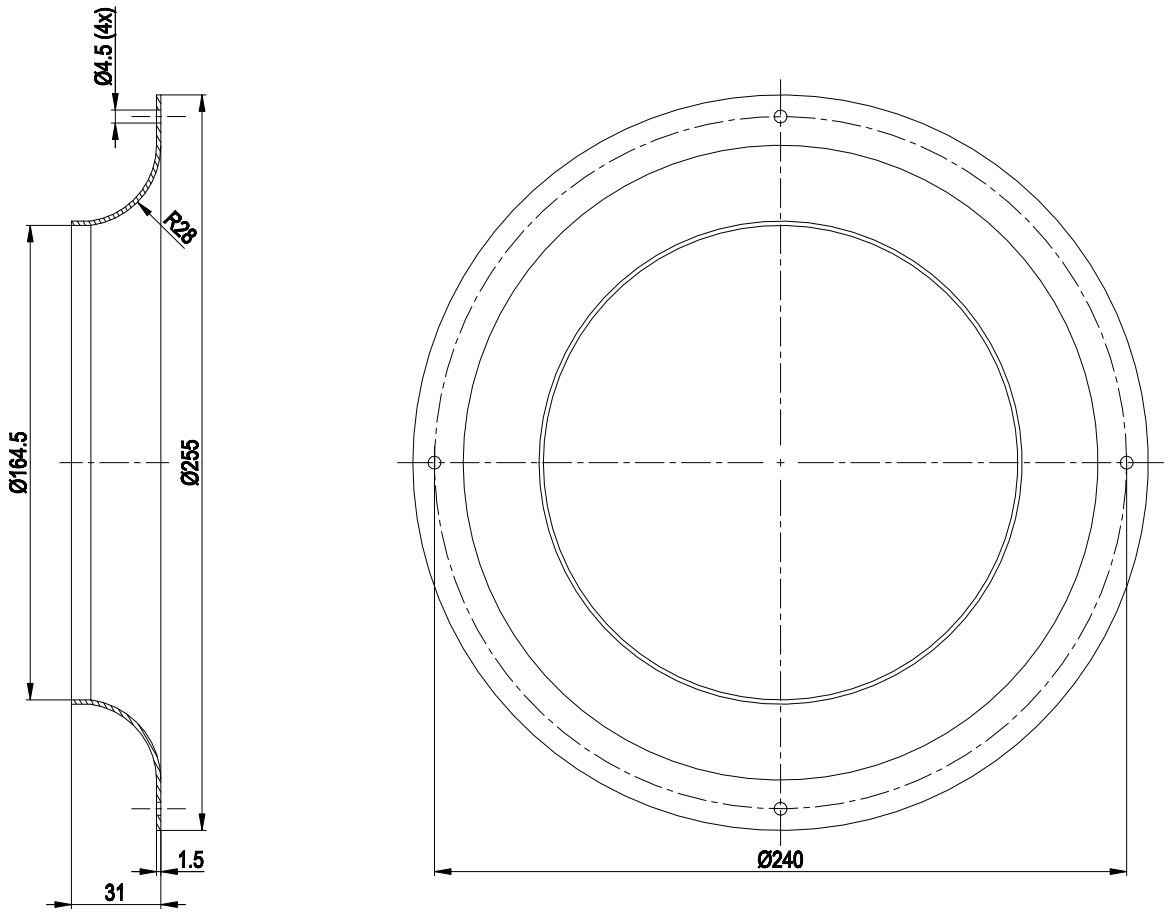

	Einströmdüse 96359-2-4013

ebm-papst Mulfingen GmbH & Co. KG · Bachmühle 2 · D-74673 Mulfingen · Phone +49 (0) 7938 81-0 · Fax +49 (0) 7938 81-110 · info1@de.ebmpapst.com · www.ebmpapst.com

EC-Radialventilator - RadiCal®

rückwärts gekrümmt, einseitig saugend

Anschlussbild

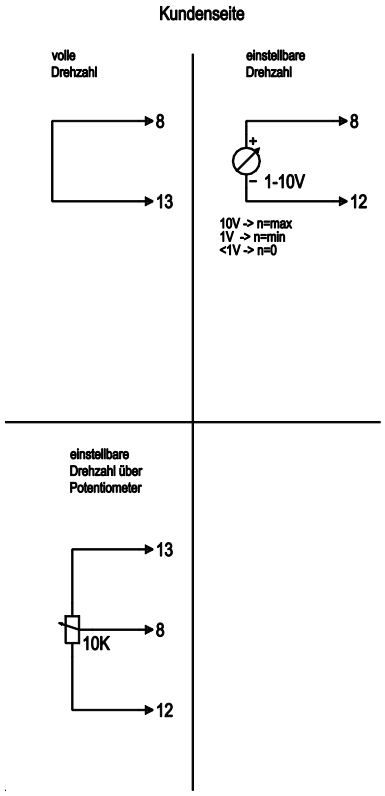

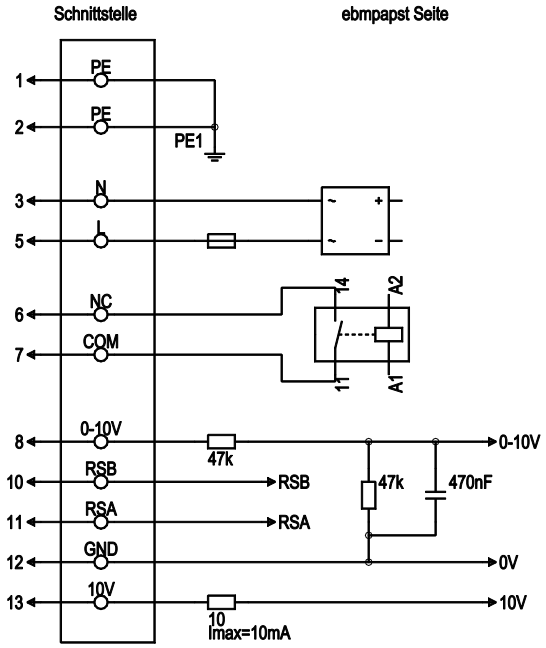

Nr.	Anschl.	Bezeichnung	Farbe	Funktion / Belegung
1	1, 2	PE	grün/gelb	Schutzleiter
1	3	N	blau	Versorgungsspannung, Neutralleiter, 50/60 Hz
1	5	L	schwarz	Versorgungsspannung, Phase, 50/60 Hz
1	6	NC	weiß 1	Statusrelais, Potentialfreier Statusmeldekontakt; Öffnerkontakt bei Fehler, Kontaktbelastbarkeit 250 VAC/2A(AC1) min.10mA, Basisisolation zum Netz und verstärkte Isolation zur Steuerschnittstelle
1	7	COM	weiß 2	Statusrelais, Potentialfreier Statusmeldekontakt; gemeinsamer Anschluss, Kontaktbelastbarkeit 250 VAC/2A(AC1) min.10mA, Basisisolation zum Netz und verstärkte Isolation zur Steuerschnittstelle
2	8	0-10V	gelb	Analogeingang (Sollwert); 0-10 V; Ri= 100 kΩ; Kennlinie parametrierbar
2	10	RSB	braun	RS485-Schnittstelle für MODBUS, RSB
2	11	RSA	weiß	RS485-Schnittstelle für MODBUS, RSA
2	12	GND	blau	Bezugsmasse für Steuerschnittstelle, SELV
2	13	+10V	rot	Festspannungsausgang 10 VDC; + 10 V +/-3 %; max. 10 mA; dauerkurzschlussfest; Versorgungsspannung für ext. Geräte (z. B. Poti)

ebm-papst Mulfingen GmbH & Co. KG · Bachmühle 2 · D-74673 Mulfingen · Phone +49 (0) 7938 81-0 · Fax +49 (0) 7938 81-110 · info1@de.ebmpapst.com · www.ebmpapst.com

EC-Radialventilator - RadiCal®

rückwärts gekrümmt, einseitig saugend

Kennlinien: Luftleistung 50 Hz

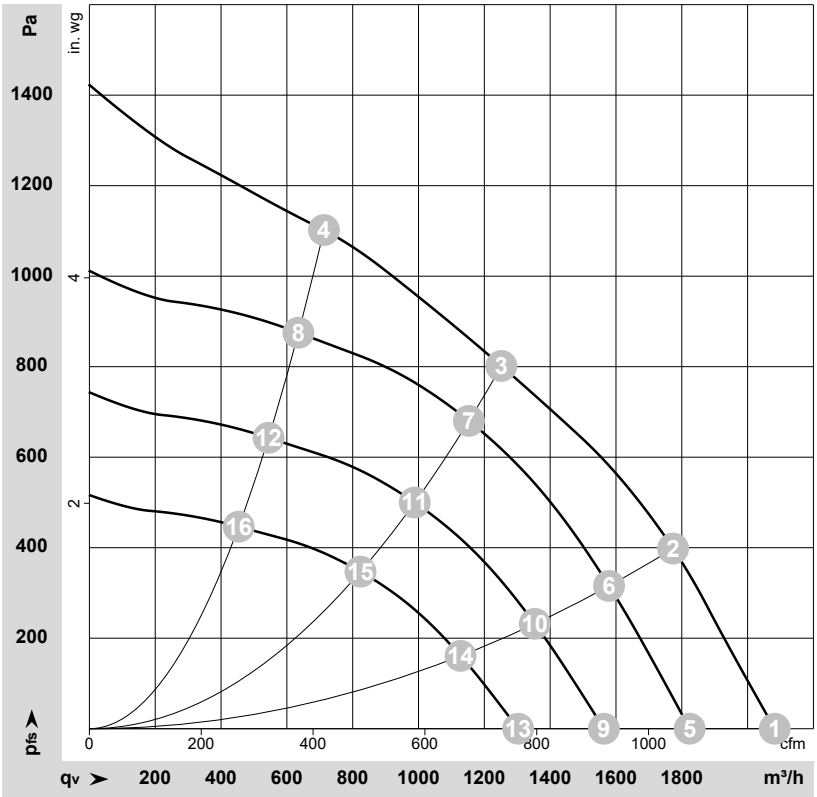

ρ = 1,15 kg/m³ ± 2 %

Messung: LU-195668-1

Luftleistung gemessen nach ISO 5801 Installationskategorie A. Den genauen Messaufbau erfragen Sie bitte bei ebm-papst. Saugseitige Geräuschpegel: LwA nach ISO 13347 / LpA mit 1 m Abstand auf Ventilatorachse gemessen. Die Angaben gelten nur unter den angegebenen Messbedingungen und können sich durch Einbaubedingungen verändern. Bei Abweichungen zum Normaufbau sind die Kennwerte im eingebauten Zustand zu überprüfen.

Messwerte

	Versch.	U	f	n	P_{ed}	I	q_V	p_{fs}	q_V	p_{fs}
		V	Hz	min^{-1}	W	A	m^3/h	Pa	cfm	in. wg
1	1~	230	50	4000	451	1,97	2080	0	1225	0,00
2	1~	230	50	3935	500	2,20	1775	400	1045	1,61
3	1~	230	50	3800	500	2,20	1250	800	735	3,21
4	1~	230	50	3930	500	2,20	715	1100	420	4,42
5	1~	230	50	3500	303	1,33	1825	0	1075	0,00
6	1~	230	50	3500	351	1,53	1580	317	930	1,27
7	1~	230	50	3500	399	1,74	1155	681	680	2,73
8	1~	230	50	3500	353	1,54	635	875	375	3,51
9	1~	230	50	3000	191	0,83	1565	0	920	0,00
10	1~	230	50	3000	221	0,97	1355	233	795	0,94
11	1~	230	50	3000	251	1,10	990	500	580	2,01
12	1~	230	50	3000	222	0,97	545	643	320	2,58
13	1~	230	50	2500	110	0,48	1305	0	765	0,00
14	1~	230	50	2500	128	0,56	1130	162	665	0,65
15	1~	230	50	2500	145	0,64	825	348	485	1,40
16	1~	230	50	2500	129	0,56	455	446	265	1,79

Versch. = Verschaltung · U = Versorgungsspannung · f = Frequenz · n = Drehzahl · P_{ed} = Leistungsaufnahme · I = Stromaufnahme · q_V = Volumenstrom · p_{fs} = Druckerhöhung

ebm-papst Mulfingen GmbH & Co. KG · Bachmühle 2 · D-74673 Mulfingen · Phone +49 (0) 7938 81-0 · Fax +49 (0) 7938 81-110 · info1@de.ebmpapst.com · www.ebmpapst.com