R3G310-RB01-03

EC-Radialventilator - RadiCal®

rückwärts gekrümmt, einseitig saugend

ebm-papst Mulfingen GmbH & Co. KG
Bachmühle 2 · D-74673 Mulfingen
Phone +49 7938 81-0
Fax +49 7938 81-110
info1@de.ebmpapst.com
www.ebmpapst.com

Kommanditgesellschaft · Sitz Mulfingen
Amtsgericht Stuttgart · HRA 590344

Komplementär Elektrobau Mulfingen GmbH · Sitz Mulfingen
Amtsgericht Stuttgart · HRB 590142

Nenndaten

Typ	**R3G310-RB01-03**
Motor	**M3G074-CF**

Phase		1~
Nennspannung	VAC	230
Nennspannungsbereich	VAC	200 .. 240
Frequenz	Hz	50/60
Art der Datenfestlegung		mb
Drehzahl	min^{-1}	1525
Leistungsaufnahme	W	150
Stromaufnahme	A	1,2
Min. Umgebungstemperatur	°C	-25
Max. Umgebungstemperatur	°C	60

mb = Max. Belastung · mw = Max. Wirkungsgrad · fb = Freiblasend · kv = Kundenvorgabe · kg = Kundengerät
Änderungen vorbehalten

Daten gemäß Ökodesign-Verordnung EU 327/2011 (EN 17166)

		Ist	Vorgabe 2015
01 Gesamtwirkungsgrad η_{es}	%	65,8	42,8
02 Installationskategorie		A	
03 Effizienzkategorie		Statisch	
04 Effizienzklasse N		85	62
05 Drehzahlregelung		Ja	

09 Leistungsaufnahme P_{ed}	kW	0,14
09 Volumenstrom q_v	m³/h	1355
09 Druckerhöhung p_{fs}	Pa	229
10 Drehzahl n	min^{-1}	1520
11 Spezifisches Verhältnis*		1,00

Datenfestlegung im optimalen Wirkungsgrad.

* Spezifisches Verhältnis = 1 + p_{fs} / 100 000 Pa

LU-137969

Die angezeigten Effizienzwerte zur Erlangung der Konformität mit der Ökodesign-Verordnung EU 327/2011 wurde mit definierten Luftführungskomponenten (z.B. Einströmdüsen) erreicht.
Die Abmessungen sind bei ebm-papst zu erfragen. Werden einbauseitig andere Luftführungsgeometrien verwendet verliert die ebm-papst Bewertung ihre Gültigkeit/muss die Konformität erneut bestätigt werden.

Das Produkt fällt nicht in den Geltungsbereich der Verordnung (EU) 2019/1781 aufgrund der in Artikel 2 Absatz 2a) genannten Ausnahme (vollständig in ein Produkt integrierte Motoren).

EC-Radialventilator - RadiCal®

rückwärts gekrümmt, einseitig saugend

Technische Beschreibung

Masse	2,9 kg
Baugröße	310 mm
Motor-Baugröße	74
Material Laufrad	Kunststoff PP
Schaufelanzahl	6
Drehrichtung	Rechts auf den Rotor gesehen
Schutzart	IP54
Isolationsklasse	"B"
Feuchte- (F) / Umweltschutzklasse (H)	H1
Zul. Umgebungstemp. Motor max. (Transport/Lagerung)	+ 80 °C
Zul. Umgebungstemp. Motor min. (Transport/Lagerung)	- 40 °C
Einbaulage	Beliebig
Kondenswasser-Bohrungen	Rotorseitig
Kühlbohrung/- öffnung	Rotorseitig
Betriebsart	S1
Lagerung Motor	Kugellager
Technische Ausstattung	- Ausgang 10 VDC, max. 10 mA - Drehzahlausgang - Leistungsbegrenzung - Motorstrombegrenzung - Sanftanlauf - Steuereingang 0-10 VDC / PWM - Steuerschnittstelle mit sicher vom Netz getrenntem SELV Potential - Überspannungserkennung - Übertemperaturschutz Elektronik / Motor - Unterspannungserkennung
EMV Störfestigkeit	Gemäß EN 61000-6-2 (Industriebereich)
EMV Störaussendung	Gemäß EN 61000-6-4 (Industriebereich)
Berührungsstrom nach IEC 60990 (Messschaltung Bild 4, TN System)	<= 3,5 mA
Motorschutz	Motorschutz elektronisch
Kabelausführung	Variabel
Schutzklasse	I (wenn Schutzleiter kundenseitig angeschlossen ist)
Normkonformität	UKCA; CE
Zulassung	UL 1004-7 + 60730-1; CCC; EAC; CSA C22.2 Nr.77 + CAN/CSA-E60730-1

ebm-papst Mulfingen GmbH & Co. KG · Bachmühle 2 · D-74673 Mulfingen · Phone +49 (0) 7938 81-0 · Fax +49 (0) 7938 81-110 · info1@de.ebmpapst.com · www.ebmpapst.com

EC-Radialventilator - RadiCal®

rückwärts gekrümmt, einseitig saugend

Produktzeichnung

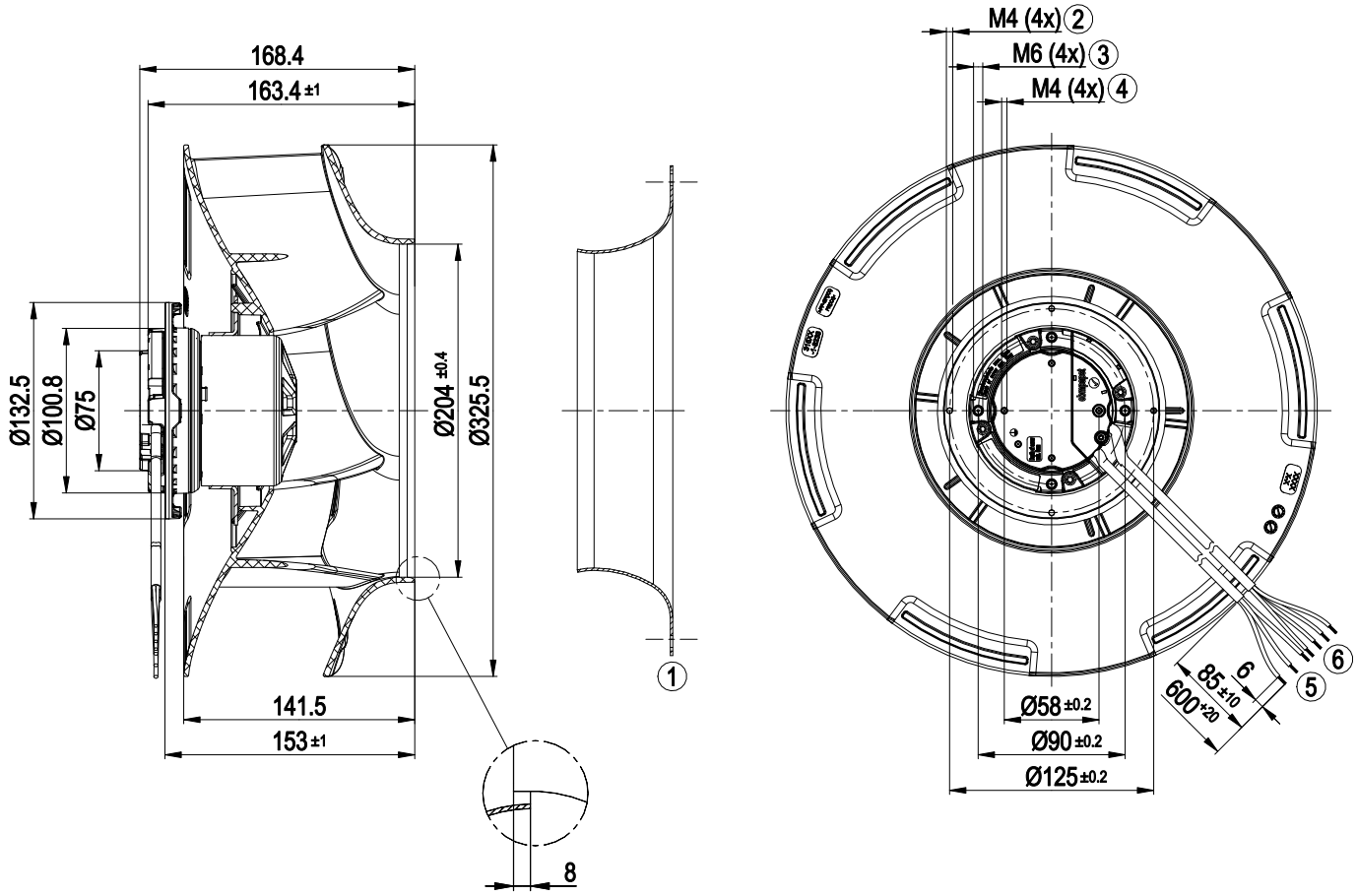

1	Zubehörteil: Einströmdüse 31000-2-4013 nicht im Lieferumfang enthalten, weitere Einströmdüsen auf Anfrage
2	Einschraubtiefe max. 10 mm
3	Einschraubtiefe max. 10 mm
4	Einschraubtiefe max. 5 mm
5	Anschlussleitung PVC AWG20
	3x Aderendkralle
6	Anschlussleitung PVC AWG22
	4x Aderendkralle

ebm-papst Mulfingen GmbH & Co. KG · Bachmühle 2 · D-74673 Mulfingen · Phone +49 (0) 7938 81-0 · Fax +49 (0) 7938 81-110 · info1@de.ebmpapst.com · www.ebmpapst.com

Zubehörteil

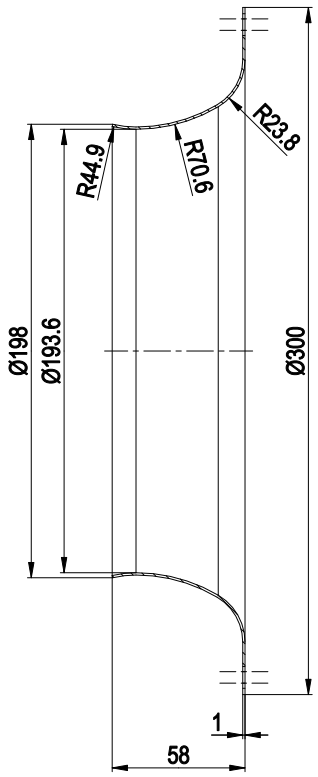

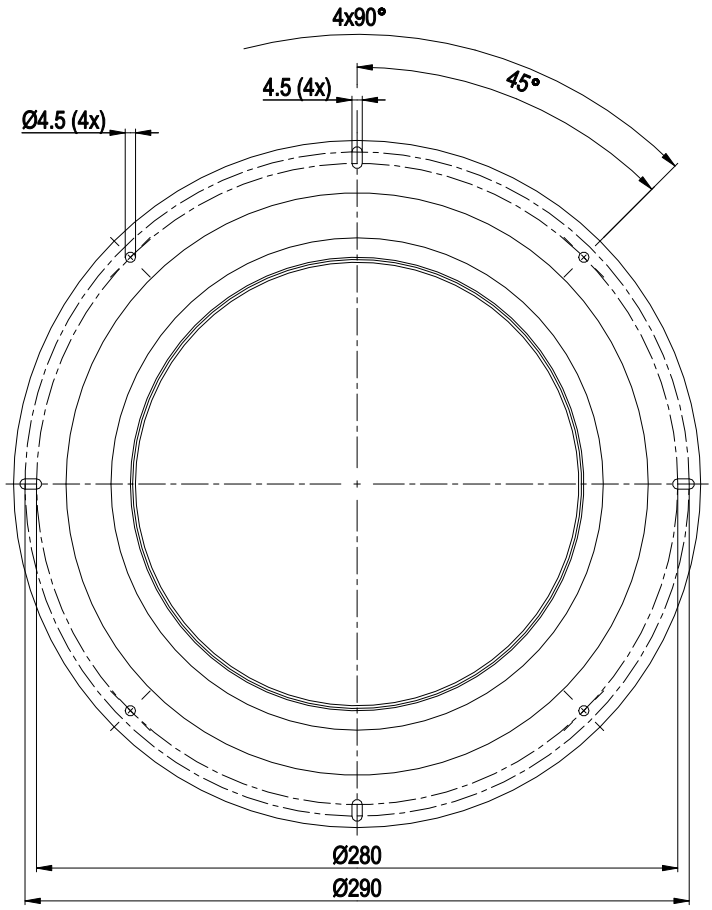

Einströmdüse 31000-2-4013

ebm-papst Mulfingen GmbH & Co. KG · Bachmühle 2 · D-74673 Mulfingen · Phone +49 (0) 7938 81-0 · Fax +49 (0) 7938 81-110 · info1@de.ebmpapst.com · www.ebmpapst.com

EC-Radialventilator - RadiCal®

rückwärts gekrümmt, einseitig saugend

Anschlussbild

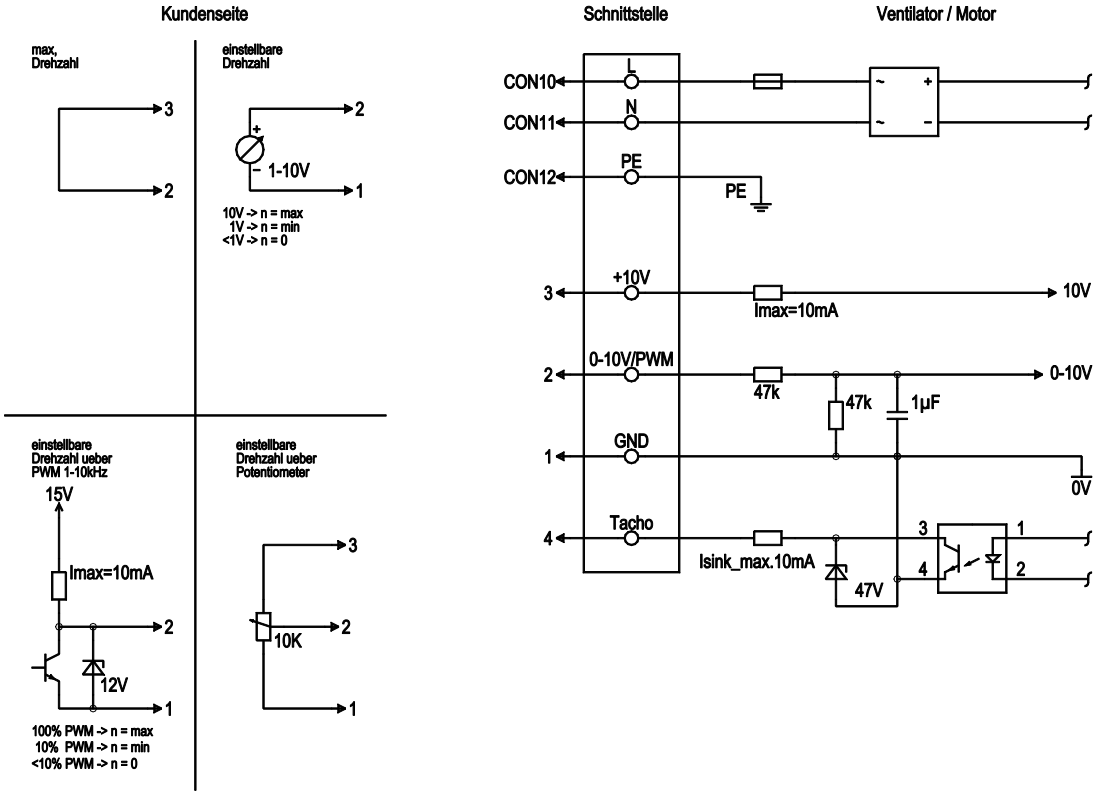

Nr.	Anschl.	Bezeichnung	Farbe	Funktion / Belegung
	CON10	L	schwarz	Netzanschluss, Versorgungsspannung, Phase, Spannungsbereich siehe Typenschild
	CON11	N	blau	Netzanschluss, Versorgungsspannung, Neutralleiter, Spannungsbereich siehe Typenschild
	CON12	PE	grün/gelb	Erdanschluss
	2	0- 10V PWM	gelb	0-10 V / PWM Steuereingang, Ri=100 kΩ, SELV
	4	Tach	weiß	Drehzahlüberwachungsausgang, open collector, 1 Impuls pro Umdrehung, Isink max = 10 mA, SELV
	3	+10 V	rot	Festspannungsausgang 10 VDC +/-3 %, Imax. 10 mA, Dauerkurzschlussfest, Versorgungsspannung für ext. Geräte (z. B. Poti), SELV
	1	GND	blau	Bezugsmasse für Steuerschnittstelle, SELV

ebm-papst Mulfingen GmbH & Co. KG · Bachmühle 2 · D-74673 Mulfingen · Phone +49 (0) 7938 81-0 · Fax +49 (0) 7938 81-110 · info1@de.ebmpapst.com · www.ebmpapst.com

EC-Radialventilator - RadiCal®

rückwärts gekrümmt, einseitig saugend

Kennlinien: Luftleistung 50 Hz

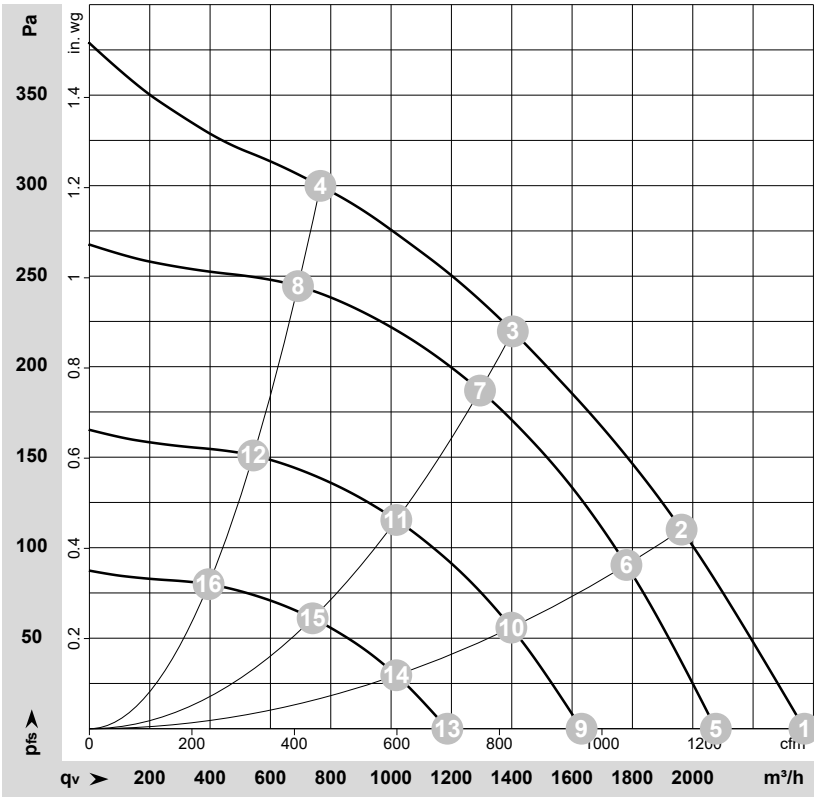

ρ = 1,15 kg/m³ ± 2 %

Messung: LU-137969-1

Luftleistung gemessen nach ISO 5801 Installationskategorie A. Den genauen Messaufbau erfragen Sie bitte bei ebm-papst. Saugseitige Geräuschpegel: LwA nach ISO 13347 / LpA mit 1 m Abstand auf Ventilatorachse gemessen. Die Angaben gelten nur unter den angegebenen Messbedingungen und können sich durch Einbaubedingungen verändern. Bei Abweichungen zum Normaufbau sind die Kennwerte im eingebauten Zustand zu überprüfen.

Messwerte

	Versch.	U	f	n	P_{ed}	I	LpA_{in}	LwA_{in}	q_V	p_{fs}	q_V	p_{fs}
		V	Hz	min^{-1}	W	A	dB(A)	dB(A)	m^3/h	Pa	cfm	in. wg
1	1~	230	50	1600	115	0,95	62	69	2370	0	1395	0,00
2	1~	230	50	1545	138	1,13	57	65	1965	110	1155	0,44
3	1~	230	50	1525	150	1,20	52	59	1405	220	825	0,88
4	1~	230	50	1550	134	1,11	55	63	765	300	450	1,20
5	1~	230	50	1400	77	0,64	59	66	2075	0	1220	0,00
6	1~	230	50	1400	103	0,84	55	62	1780	91	1050	0,37
7	1~	230	50	1400	117	0,96	50	57	1295	187	760	0,75
8	1~	230	50	1400	99	0,82	53	60	690	245	405	0,98
9	1~	230	50	1100	37	0,31	53	60	1630	0	960	0,00
10	1~	230	50	1100	50	0,41	49	56	1400	56	825	0,22
11	1~	230	50	1100	57	0,47	44	51	1015	115	600	0,46
12	1~	230	50	1100	48	0,40	47	54	545	151	320	0,61
13	1~	230	50	800	14	0,12	45	52	1185	0	700	0,00
14	1~	230	50	800	19	0,16	41	48	1015	30	600	0,12
15	1~	230	50	800	22	0,18	36	43	740	61	435	0,24
16	1~	230	50	800	18	0,15	39	46	395	80	230	0,32

Versch. = Verschaltung · U = Versorgungsspannung · f = Frequenz · n = Drehzahl · P_{ed} = Leistungsaufnahme · I = Stromaufnahme · LpA_{in} = Schalldruckpegel saugseitig · LwA_{in} = Schallleistungspegel saugseitig
q_V = Volumenstrom · p_{fs} = Druckerhöhung

ebm-papst Mulfingen GmbH & Co. KG · Bachmühle 2 · D-74673 Mulfingen · Phone +49 (0) 7938 81-0 · Fax +49 (0) 7938 81-110 · info1@de.ebmpapst.com · www.ebmpapst.com